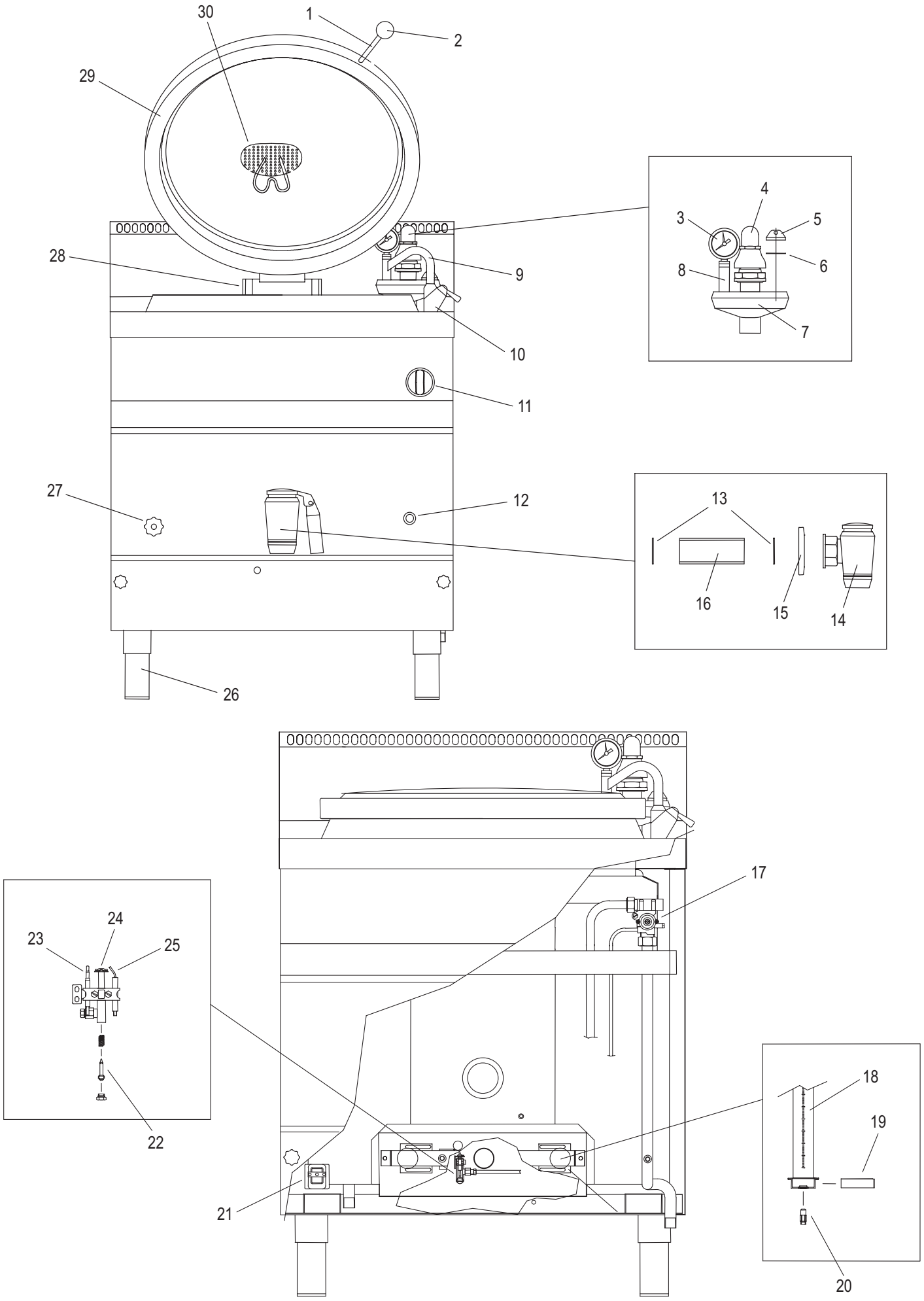
30
1
2
29
28
9
10
11
27
12
26
4
3
5
6
8
7
13
16
15
14
17
24
23
25
22
21
18
19
20

CODICI RICAMBIO PER FINITO / SPARE PARTS FOR THE FINISHED PRODUCT

Aggiornato al/Updated to 27/11/17

Artic./Item	Descrizione/Description	Modello/Model
313078	**PENTOLA GAS INDIRETTA 100LT CON AUTOCLAVE** **100LT GAS BOILING PAN WITH INDIRECT HEATING AND AUTOCLAVE**	**P81FIAG9**

Cons./Recom.	Pos./Posit.	Ricambio/Replacement			Prezzo/Price List
	MB012000	RCMB012000	ASS.GRUPPO SOLLEV.VASCA	GROUP TILTING OF PAN	290,95
	SC140400	RCSC140400	SQUAD.REG.ARIA BRUC.CBTG060/90-DBRG	AIR REGULATOR BURNER	9,25
	01685000	RC01685000	CAPPUCCIO IN GOMMA PER PIEZO	GUMMY CAP FOR PIEZO IGNITER	9,71
	01900000	RC01900000	ANELLO CAPPUCCIO PIEZO	PIEZO IGNITER NIPPLE RING	8,99
	02109000	RC02109000	MANOPOLA GAS NERA	BLACK KNOB	8,79
	02110000	RC02110000	MANOPOLA PENTOLA/GRIGLIA GAS GRIGIA	GREY KNOB	8,79
	10200002	RC10200002	BORCHIA PER RUBINETTO SCARICO 2"	ROUNDED ROSE FOR WATER COCK 2"	24,71
	10400006	RC10400006	NIPPLO DI SCARICO	DISCHARGED NIPPLE	57,12
	10400058	RC10400058	PROLUNGA 3/8" CROMATA L=50MM	EXTENSION	10,93
	10400061	RC10400061	TAPPO PER POLMONE DA 3/4"	PLUG FOR PLENUM CHAMBER	39,61
	10500060	RC10500060	GUARNIZ.TEFLON D60x46x2	TEFLON GASKET	4,97
	10500110	RC10500110	O-RING DI.28 SP.3,53 RIF.4112 GB	O-RING O28	1,44
	20100020	RC20100020	ASS.PIEDINO DA 2" H=165MM	FOOT	24,27
	20200013	RC20200013	IMPUGNATURA A SFERA M10 D.41	HANDGRIP LID	4,62
	20200014	RC20200014	PROLUNGA PER IMPUGNATURA	HANDLE EXTENSION	18,49
	20300096	RC20300096	CERNIERA O320	HINGE O320	515,25
	30100003	RC30100003	RUBINETTO GAS P8_FG9	GAS COCK	206,76
	30100005	RC30100005	PILOTA 3 VIE D6	PILOT	10,93
	30100050	RC30100050	CANDELA TONDA 0915044	IGNITER	8,50
	30200050	RC30200050	RUBINETTO DI LIVELLO PENTOLA	TAP	64,69
	30200070	RC30200070	GRUPPO RUB.MONOFORO CANNE LUNGHE P	SINGLE-HOLE COCK	171,39
	30200072	RC30200072	CANNA SNODABILE DIAM.18 L=110MM	WATER INLET PIPE	29,57
	30200198	RC30200198	RUBINETTO DI SCARICO 2" CON DADO	DRAINAGE COCK WITH NUT	326,48

L'azienda si riserva il diritto di apportare ulteriori aggiornamenti senza preavviso. / The data may be updated without prior warning

Artic./Item	Descrizione/Description	Modello/Model
313078	**PENTOLA GAS INDIRETTA 100LT CON AUTOCLAVE** **100LT GAS BOILING PAN WITH INDIRECT HEATING AND AUTOCLAVE**	**P81FIAG9**

Cons./Recom.	Pos./Posit.	Ricambio/Replacement			Prezzo/Price List
	30300014	RC30300014	VALVOLA DI SIC.0.5 BAR 3/4"	SAFETY VALVE	330,45
	30300022	RC30300022	MANOMETRO 0/1 BAR D.60 1/4" VERT.	PRESSURE GAUGE	64,22
	30300062	RC30300062	POLMONE X GR.SIC.VERT.DA 3/4"	PLENUM CHAMBER	96,32
	30400050	RC30400050	BRUCIATORE	BURNER	61,53
	30700122	RC30700122	FILTRO VASCA	BASIN FILTER	19,28
	40100041	RC40100041	TERMOSTATO SICUREZZA 180°C 3F	SAFETY THERMOSTAT	123,80
	40100130	RC40100130	ACCENSIONE PIEZO ELETTRICA SIT 0073960	PIEZO IGNITER	16,99
	40400100	RC40400100	TERMOCOPPIA P70_G7	THERMOCOUPLE	13,68

L'azienda si riserva il diritto di apportare ulteriori aggiornamenti senza preavviso. / The data may be updated without prior warning