1 GRUPPO LAVAGGIO
2 GRUPPO RISCIACQUO
3 GRUPPO VASCA
4 QUADRO ELETTRICO
5 GRUPPO POMPA SCARICO
6 CARROZZERIA
7 DOSATORE DETERSIVO
8 GRUPPO DEPURATORE
9 ELETTROPOMPA

lamber	GRUPPO LAVAGGIO - COMPOSANTS LAVAGE WASH COMPONENTS - WASCHROHR - LAVADO	MOD. DSP4 DSP4-add	TAV. 1 H ED. 09/2016

TAV. 1 DI 9

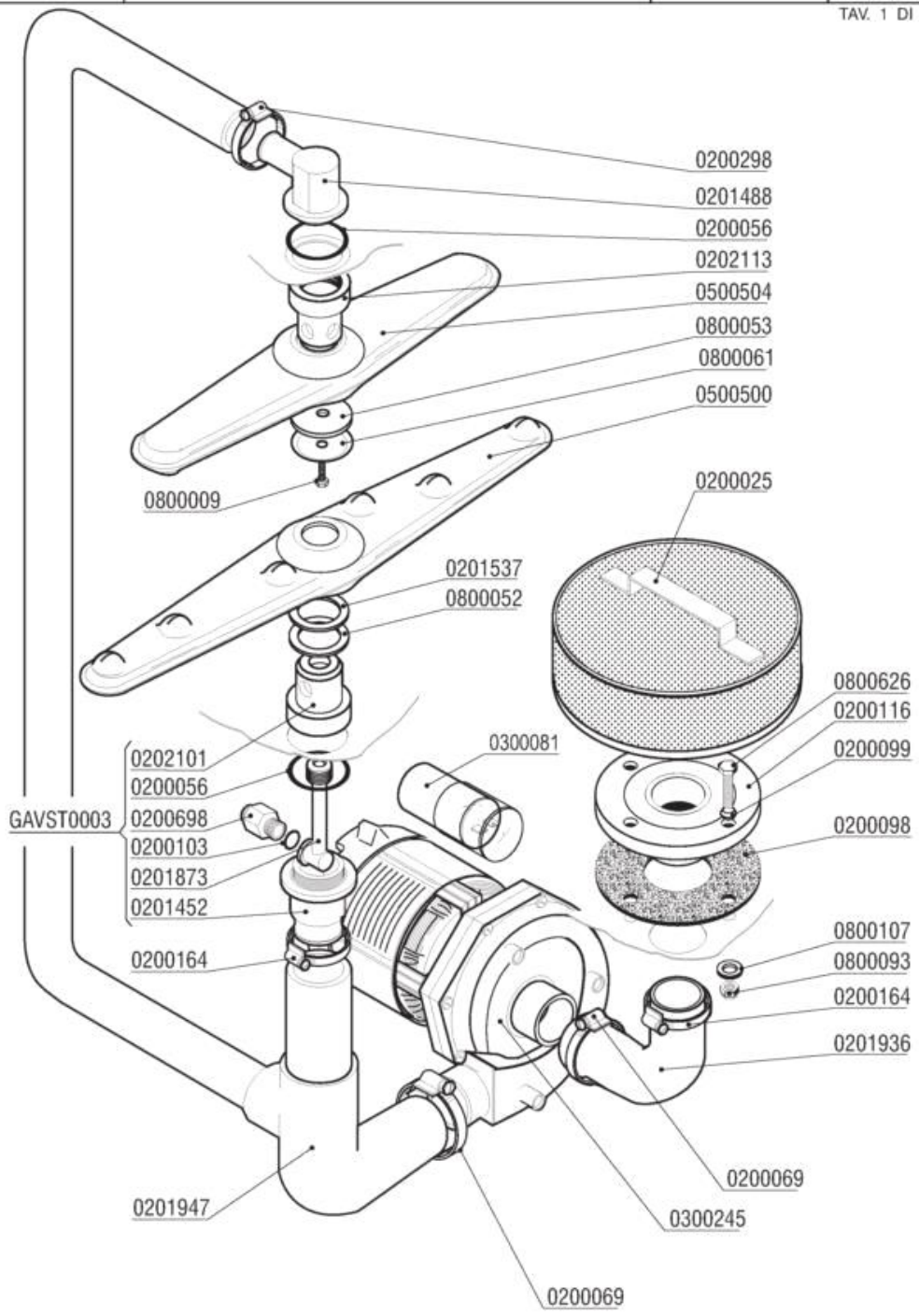

Codice	Descrizione
0200025	Filtro d.215
0200056	OR 144 pilette 1" 1/4
0200069	Fascetta 40-60
0200098	Guarnizione gomma 134x65x2,5 4F Rif.154
0200099	Guarnizione Nyltite M8
0200103	OR 2050 supporto ugello d.16mm
0200116	Flangia a manicotto d.140
0200164	Fascetta 32-50
0200298	Fascetta 25-40
0200698	Nipplo inox risciacquo VST 3/8-1/4" 7817
0201452	Colonna lavaggio LB VST 7775
0201488	Colonna lavaggio superiore EFFE/DSP 9281
0201537	Rondella usura mul.infer.lavaggio 9487
0201873	Collettore risciacquo LB VST 7776
0201936	Manicotto aspirante DSP4 7328
0201947	Manicotto premente DSP44 8391
0202101	Testina lavaggio d.18 2F NSF
0202113	Testina lavaggio M8 4F NSF
0300081	Condensatore 12,5 óf
0300245	Elettropompa HP 0,5 V230/50 3983 SX
0500500	Braccio di lavaggio 540/6F NSF
0500504	Mulinello lavaggio 380 045F-LS NSF 6503
0800009	Vite inox TEM8x15
0800052	Rondella teflon 57x41x2
0800053	Rondella nylon 50x8x2 Rif. 149
0800061	Disco inox mulinello 259-83-A d.8
0800093	Dado autobloccante M8 zincato
0800107	Rondella piana OT diam.8
0800626	Vite inox TEM8x35
GAVST0003	Gruppo colonna lavaggio 045VST

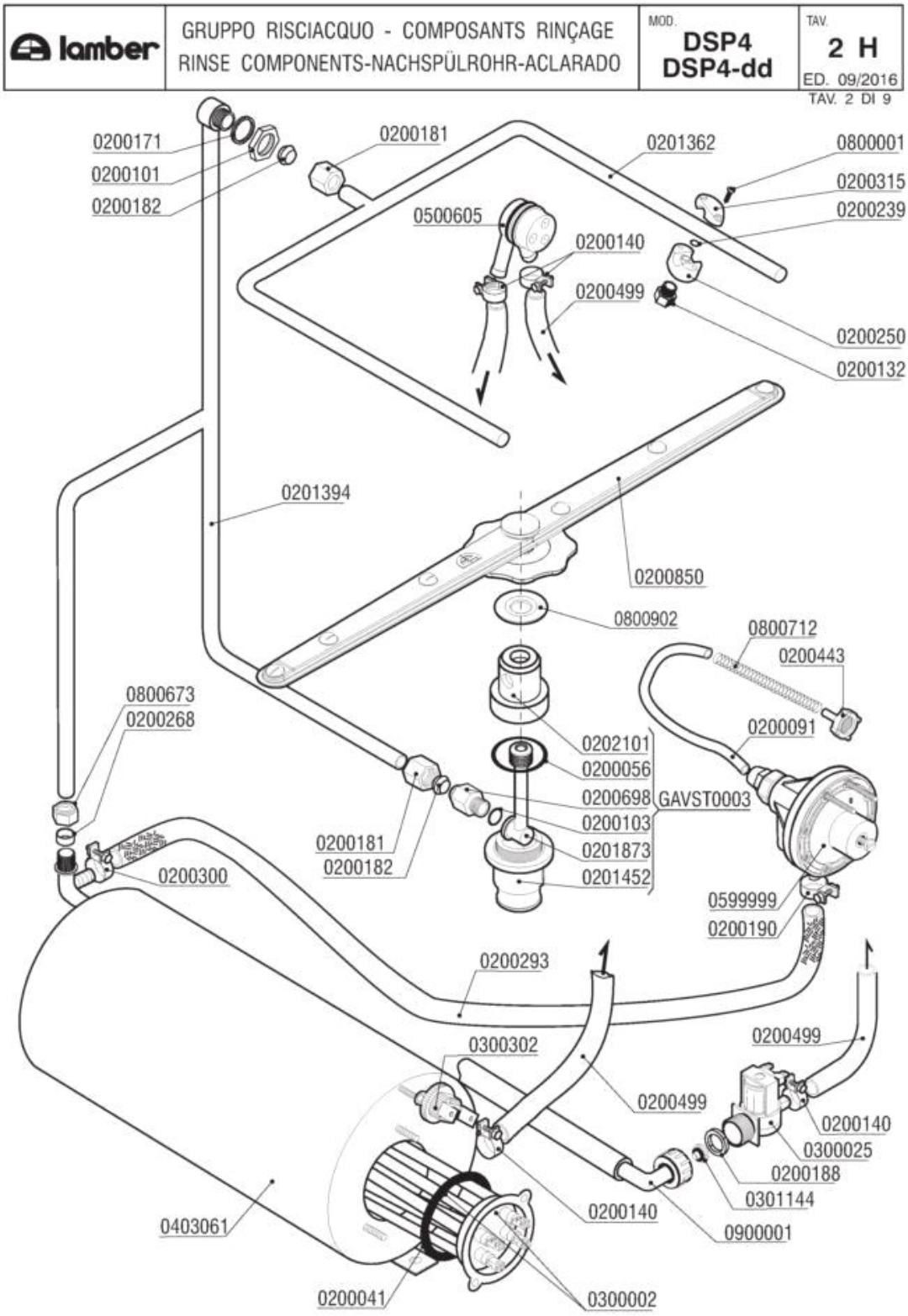
lamber
GRUPPO RISCIACQUO - COMPOSANTS RINÇAGE
RINSE COMPONENTS-NACHSPÜLROHR-ACLARADO
MOD. DSP4 DSP4-dd
TAV. 2 H
ED. 09/2016
TAV. 2 DI 9
0200171
0200101
0200182
0200181
0201362
0800001
0200315
0200239
0500605
0200140
0200499
0200250
0200132
0201394
0200850
0800902
0800712
0200443
0800673
0200268
0200091
0202101
0200056
0200698
GAVST0003
0200103
0201873
0201452
0200181
0200182
0200300
0599999
0200190
0200293
0300302
0200499
0200499
0200140
0300025
0200188
0301144
0200140
0900001
0403061
0200041
0300002

Codice	Descrizione
0200041	OR 6225 resistenza boiler
0200056	OR 144 pilette 1" 1/4
0200091	Tubo cristallo PP 4x6
0200101	Dado inox 3/8" Gas 55-83
0200103	OR 2050 supporto ugello d.16mm
0200132	Ugello OT 1/8" 1,1 l/m 120º Rif.34
0200140	Fascetta collare 17x19
0200171	Guarnizione piana 27x17x2
0200181	Dado bicono inox 3/8"x12 1040-91
0200182	Bicono OT 3/8"x12 1311-92
0200188	Guarnizione gomma 25x16x2
0200190	Fascetta collare benzina 13x15
0200239	OR 2031 supporto ugello risciacquo
0200250	Supporto ugello risciacquo 1/8"G
0200268	Bicono TEFLON 3/8"x12
0200293	Tubo gomma 8x15 dosatore brillantante
0200300	Fascetta collare benzina 15x17
0200315	Cavallotto ugello risciacquo
0200443	Filtro fondo dos.idrico 3000
0200499	Tubo gomma 12x19,5 food quality
0200698	Nipplo inox risciacquo VST 3/8-1/4" 7817
0200850	Mulinello risc. inox inferiore ELLE
0201362	Asta risciacquo fisso interno DSP4 6013
0201394	Condotta risciacquo esterna DSP4 8390
0201452	Colonna lavaggio LB VST 7775
0201873	Collettore risciacquo LB VST 7776
0202101	Testina lavaggio d.18 2F NSF
0300002	Resistenza 4500W/3 230/400V flangia inox
0300025	Elettrovalvola 1 via 329069
0300302	Termostato unipolare riarmo 105º BN5
0301144	Riduttore pressione 10 Litri/Min
0403061	Boiler DSP4 7134
0500605	Valvola rompivuoto DVGW GD
0599999	Dosatore brillantante MOD.3000
0800001	Vite inox ATFTCTCR 3,9x15-Supp.Ug.Risc.
0800673	Dado bicono ottone 3/8"x12
0800712	Molla inox 160mm per tubo brillantante
0800902	Disco inox mulinello L25 2987 d.18
0900001	Tubo carico gomma 90ºC VDE
GAVST0003	Gruppo colonna lavaggio 045VST

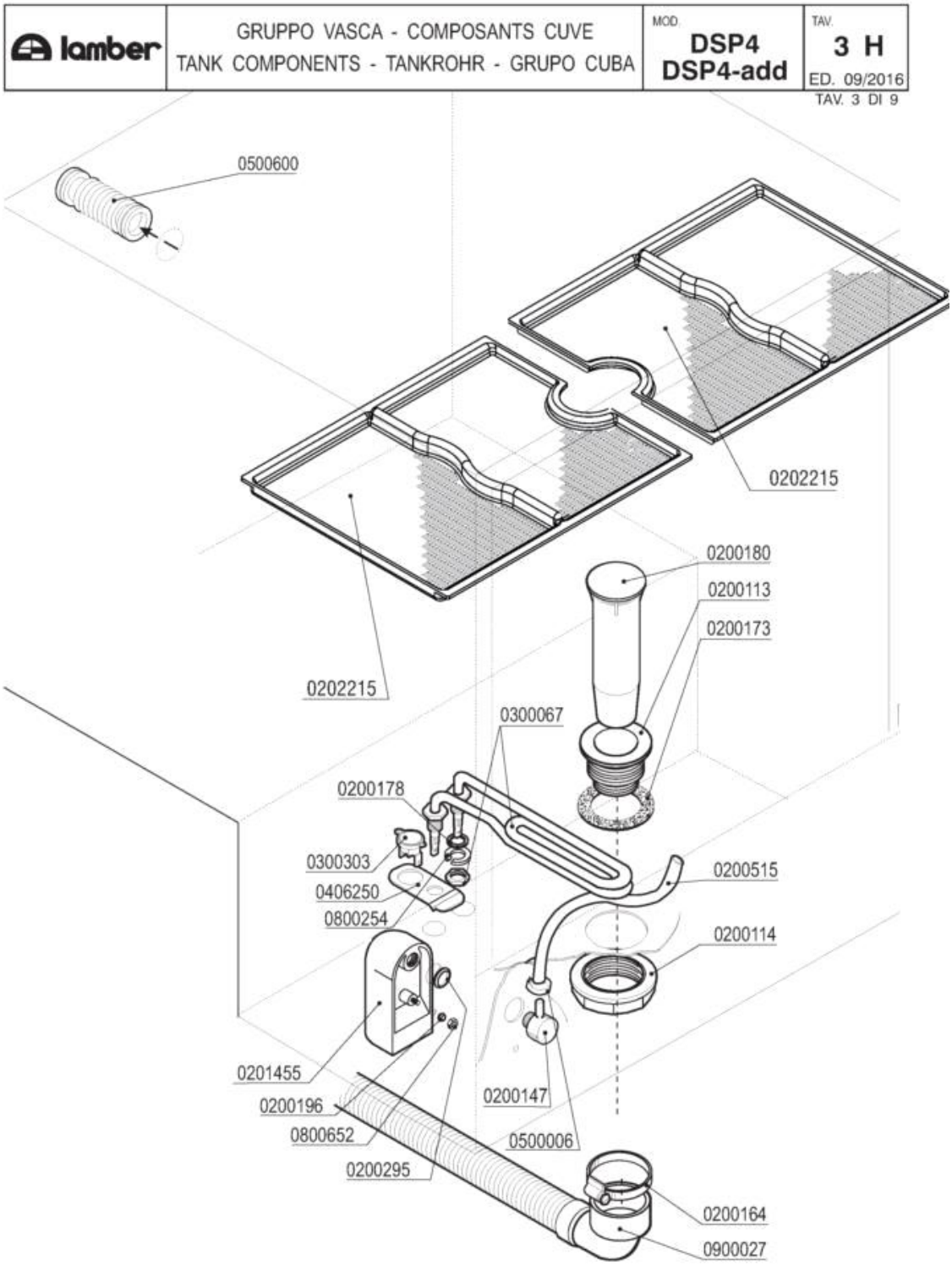
lamber
GRUPPO VASCA - COMPOSANTS CUVE
TANK COMPONENTS - TANKROHR - GRUPO CUBA
MOD.
DSP4
DSP4-add
TAV.
3 H
ED. 09/2016
TAV. 3 DI 9
0500600
0202215
0202215
0200180
0200113
0200173
0300067
0200178
0300303
0406250
0800254
0200515
0200114
0201455
0200196
0800652
0200295
0200147
0500006
0200164
0900027

Codice	Descrizione
0200113	Piletta scarico 007 Rif.18
0200114	Dado piletta scarico 2" 2190
0200147	Portagomma M12x4 90º 1821-94
0200164	Fascetta 32-50
0200173	Guarnizione gomma 75x58x2 Rif.19
0200178	Guarnizione piana 19x12x2 Rif.121
0200180	Troppopieno EFFE/ELLE 1280
0200196	Guarnizione Nyltite M3
0200295	Guarnizione Nyltite M12
0200515	Tubo pressostato 4,2x10,4
0201455	Trappola d'aria anteriore L=85 mm
0202215	Filtro DSP4 PP grigio 10186
0300067	Resistenza vasca 2000 W 220 V
0300303	Termostato unipolare fisso 55º BN0D
0406250	Squadretta termostato/contatto 50º 6428
0500006	Fascetta SNP2/CLIC 11,5-13,5
0500600	Manicotto a soffietto sfiato vapore
0800254	Rondella grower 14 zincata
0800652	Dado inox autobloccante M3
0900027	Tubo scarico d.25 l.1,5 LB a gomito

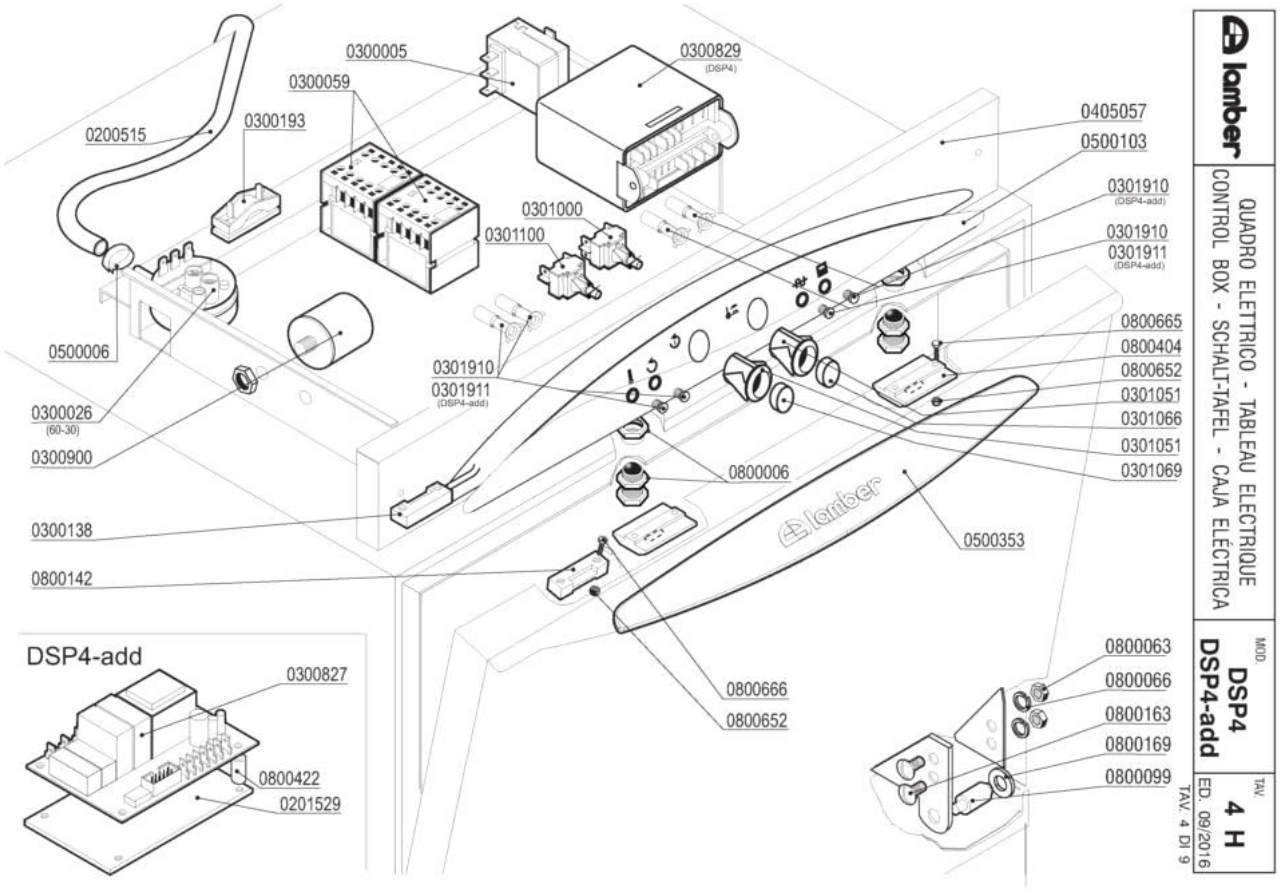
0300005
0300829
(DSP4)
0300059
0200515
0300193
0405057
0500103
0301910
(DSP4-add)
0301000
0301100
0301910
0301911
(DSP4-add)
0800665
0800404
0800652
0301051
0301066
0301051
0301069
0500006
0301910
0301911
(DSP4-add)
0300026
(60-30)
0300900
0800006
0300138
0500353
0800142
0800666
0800652
DSP4-add
0300827
0800422
0201529
0800063
0800066
0800163
0800169
0800099
lamber
QUADRO ELETTRICO - TABLEAU ELECTRIQUE
CONTROL BOX - SCHALT-TAFEL - CAJA ELÉCTRICA
MOD.
DSP4
DSP4-add
TAV
4 H
ED. 09/2016
TAV. 4 DI 9

Codice	Descrizione
0200515	Tubo pressostato 4,2x10,4
0201529	Piastrina isolante timer 7461
0300005	Termostato 90ºC c.2000 1NONC boiler IMIT
0300026	Pressostato 60/30 16A 1NONC
0300059	Contattore 16A 4NO V230-LS07.10 AEG
0300138	Micro contatto magnetico 1NO +0800142
0300193	Fissacavo PA 268 + vite 3,5X25
0300827	Timer elettronico pulsanti ADD
0300829	Timer elettronico NDWT/30F - DSP
0300900	Filtro antidisturbo 411135001
0301000	Interruttore bip. 0V 2N0 16 amp COMPLETO
0301051	Supporto tasto ovale
0301066	Tasto verde ovale
0301069	Tasto grigio ovale
0301100	Pulsante unipol. OV 1NO 16amp COMPLETO
0301910	Led verde 230V d.6 UL
0301911	Led schede elettroniche cavo bianco 36cm
0405057	Pannello comando DSP4 8069
0500006	Fascetta SNP2/CLIC 11,5-13,5
0500103	Targa PCB LB LAMBER
0500353	Protezione maniglia DSP 9300-11
0800006	Cricchetto Rif.32+33+32 con dadi 255-83
0800063	Dado inox M6
0800066	Rondella grower inox diam.6
0800099	Perno sportello 1866-94
0800142	Magnete rett. NEODIMIO M303NA "L25"
0800163	Vite inox POELIER M6X10
0800169	Boccola perno sportello
0800404	Bloccascrocchetto
0800422	Distanziale filettato FF01 4080 15
0800652	Dado inox autobloccante M3
0800665	Vite inox TEM3X8
0800666	Vite inox TEM3X10

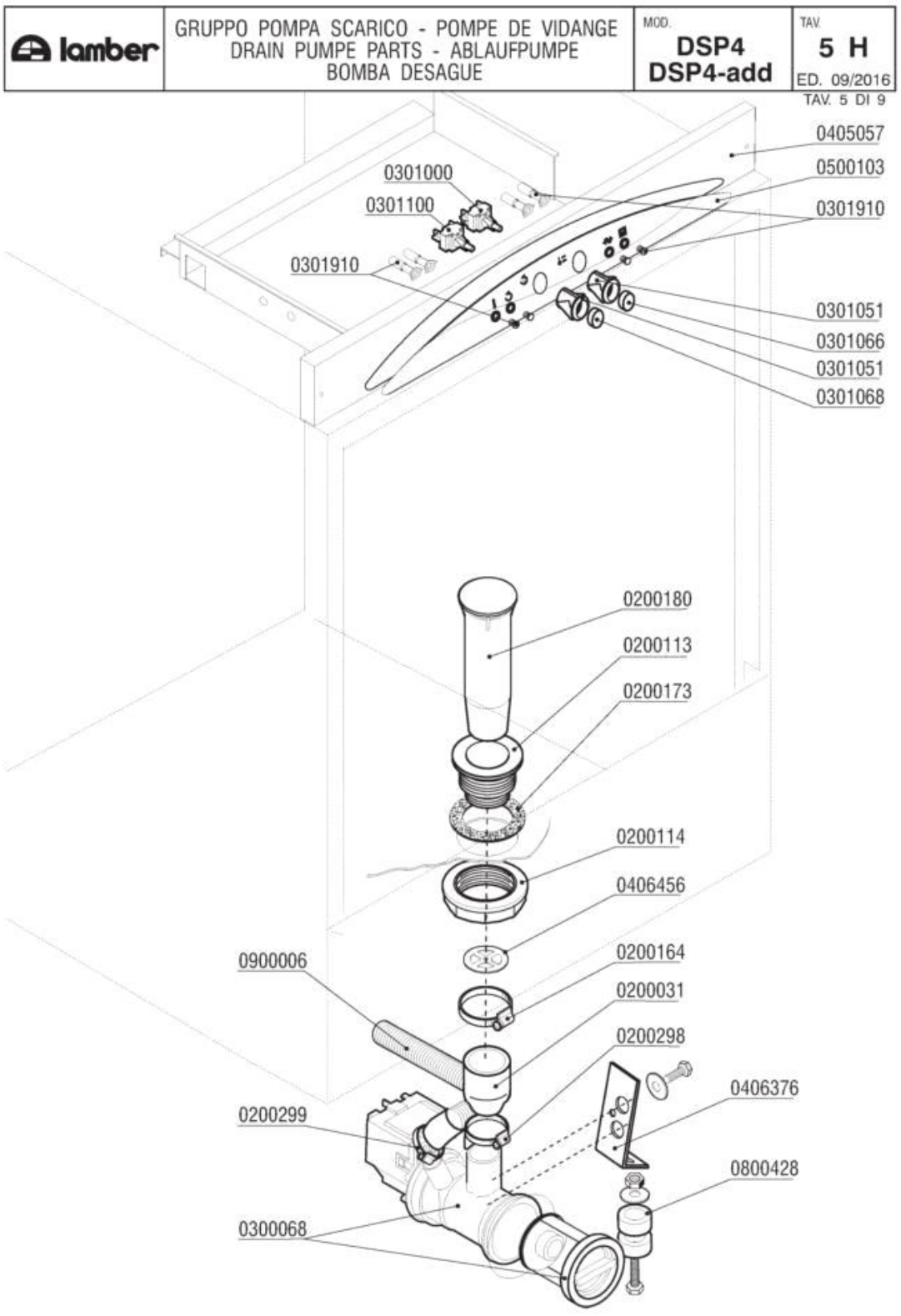
lamber
GRUPPO POMPA SCARICO - POMPE DE VIDANGE
DRAIN PUMPE PARTS - ABLAUFPUMPE
BOMBA DESAGUE
MOD.
DSP4
DSP4-add
TAV.
5 H
ED. 09/2016
TAV. 5 DI 9
0405057
0500103
0301910
0301051
0301066
0301051
0301068
0301000
0301100
0301910
0200180
0200113
0200173
0200114
0406456
0200164
0200031
0200298
0406376
0800428
0900006
0200299
0300068

Codice	Descrizione
0200031	Manicotto ridotto 38x26x45
0200113	Piletta scarico 007 Rif.18
0200114	Dado piletta scarico 2" 2190
0200164	Fascetta 32-50
0200173	Guarnizione gomma 75x58x2 Rif.19
0200180	Troppopieno EFFE/ELLE 1280
0200298	Fascetta 25-40
0200299	Fascetta 20-32
0300068	Elettropompa scarico 40W/230/50 FILTRO
0301000	Interruttore bip. 0V 2N0 16 amp COMPLETO
0301051	Supporto tasto ovale
0301066	Tasto verde ovale
0301068	Tasto blu ovale
0301100	Pulsante unipol. OV 1NO 16amp COMPLETO
0301910	Led verde 230V d.6 UL
0405057	Pannello comando DSP4 8069
0406376	Supporto pompa scarico DSP 2139
0406456	Disco protezione scarico DSP-PS 8177
0500103	Targa PCB LB LAMBER
0800428	Distanziale basamento rialzo 25x10x12,6
0900006	Tubo scarico d.19,5 per pompa scarico

lamber	CARROZZERIA - CARROSSERIE HOOD - KARROSSERIE - CARROCERÍA	MOD. DSP4 DSP4-add	TAV. 6 H ED. 09/2016

TAV. 6 DI 9

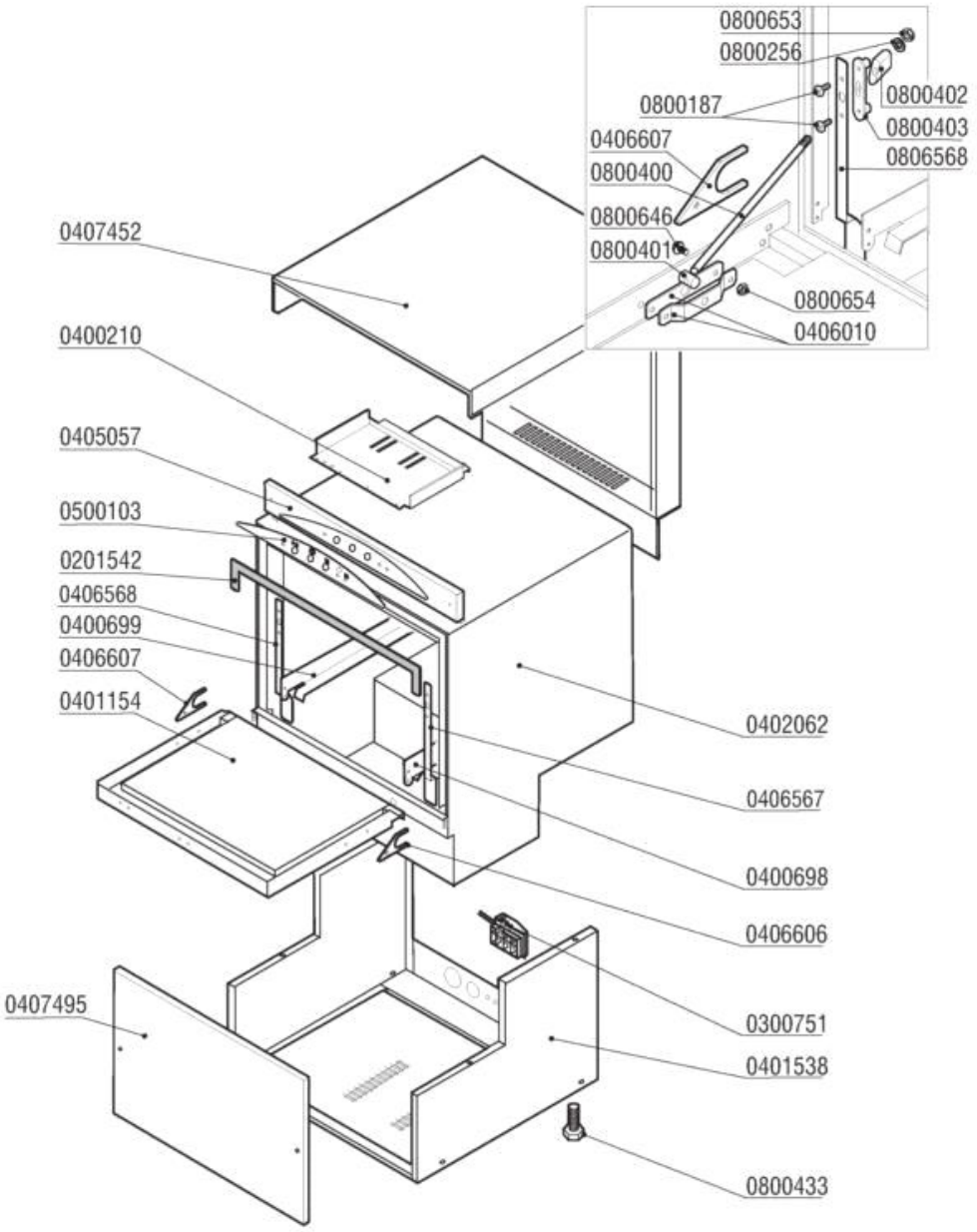

Codice	Descrizione
0201542	Guarnizione anticondensa DSP4 563mm 9435
0300751	Fissacavo esterno PA223 6 poli
0400698	Guida dx DSP4 5973
0400699	Guida sx DSP4 5974
0401154	Sportello DSP4 5931/5932/6205
0401538	Basamento DSP4 VS 8379
0405057	Pannello comando DSP4 8069
0406010	Staffa tirante porta F/LB 2500-2501/95
0406606	Piastrina bussola sportello DSP dx 9755
0406607	Piastrina bussola sportello DSP Sx 9755
0407452	Pannello superiore/retro DSP4 5937
0407495	Pannello anteriore DSP4VS 8405
0500103	Targa PCB LB LAMBER
0800187	Vite inox ATFTCTCR 3,9x9,5
0800256	Rondella piana inox d.5
0800400	Tirante sportello M5x305 795
0800401	Perno tirante sportello
0800402	Fermo tirante sportello
0800403	Piastrina scorrimento sportello
0800433	Vite plastica TE DIN933 M10X25
0800646	Vite inox POELIER M4X10 largh.testa 9,5
0800653	Dado inox autobloccante M5
0800654	Dado inox autobloccante M4

lamber	DOSATORE DETERSIVO - DOSEUR DE PRODUIT LESSIVIEL DETERGENT PUMP - WASCHMITTELDOSIERGERÄT DOSIFICADOR LAVADO	MOD. DSP4 DSP4-add	TAV. 7 H ED. 09/2016

TAV. 7 DI 9

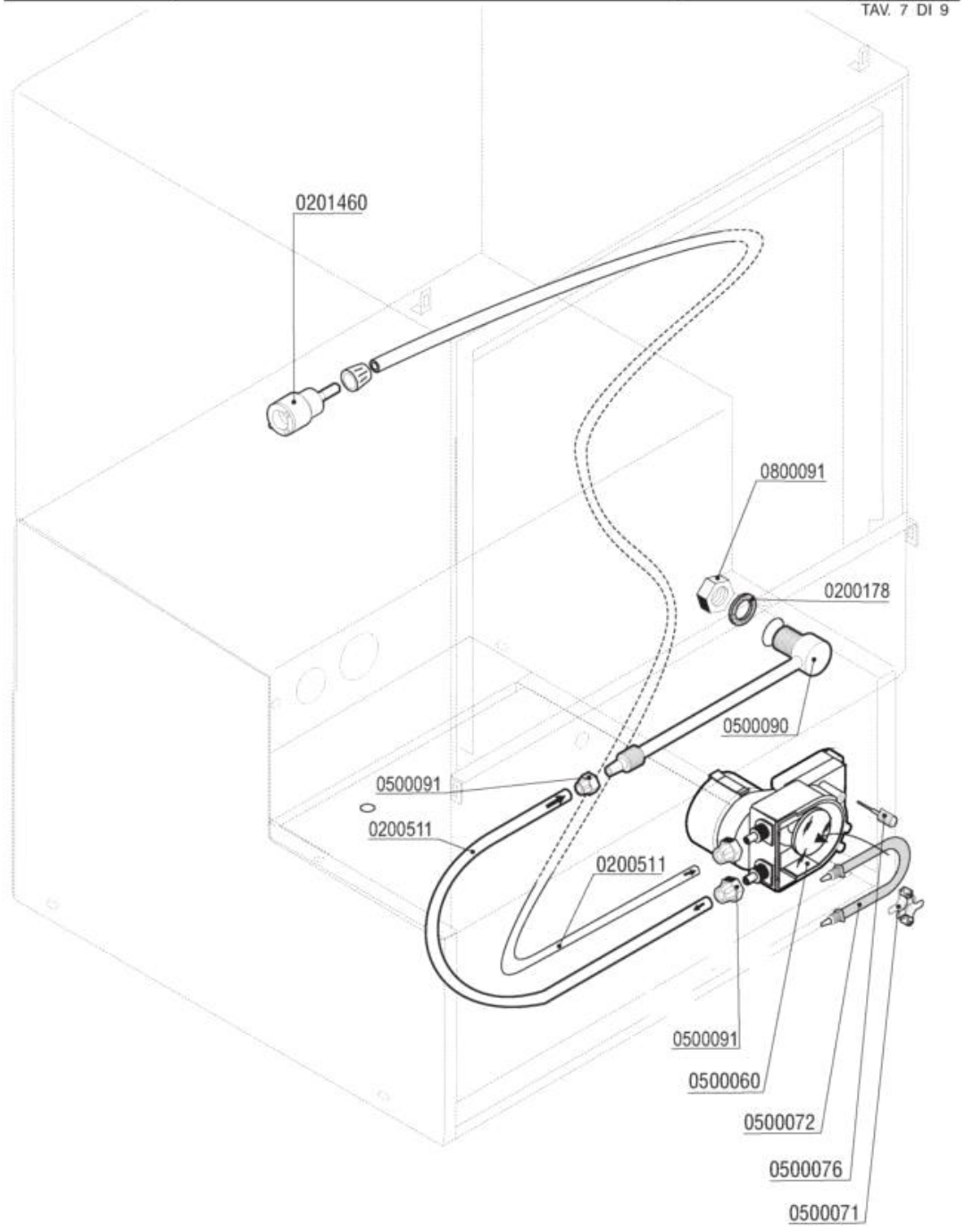

1 cm³/sec=3,6 Lt/h

Codice	Descrizione
0200178	Guarnizione piana 19x12x2 Rif.121
0200511	Tubo PVC cristallo 4x6 rosso (detersivo)
0201460	Filtro inox di fondo dosatore lavaggio
0500060	Dosatore detersivo tempo pausa F92
0500071	Croce portarullini peristaltica 1PRL001
0500072	Tubo SANTOPRENE peris.ET. new model
0500076	Manopola trimmer dostore 403307
0500090	Iniettore inox detersivo 2101/2103/1821
0500091	Dado PVC iniettore detersivo 2102
0800091	Dado inox M12

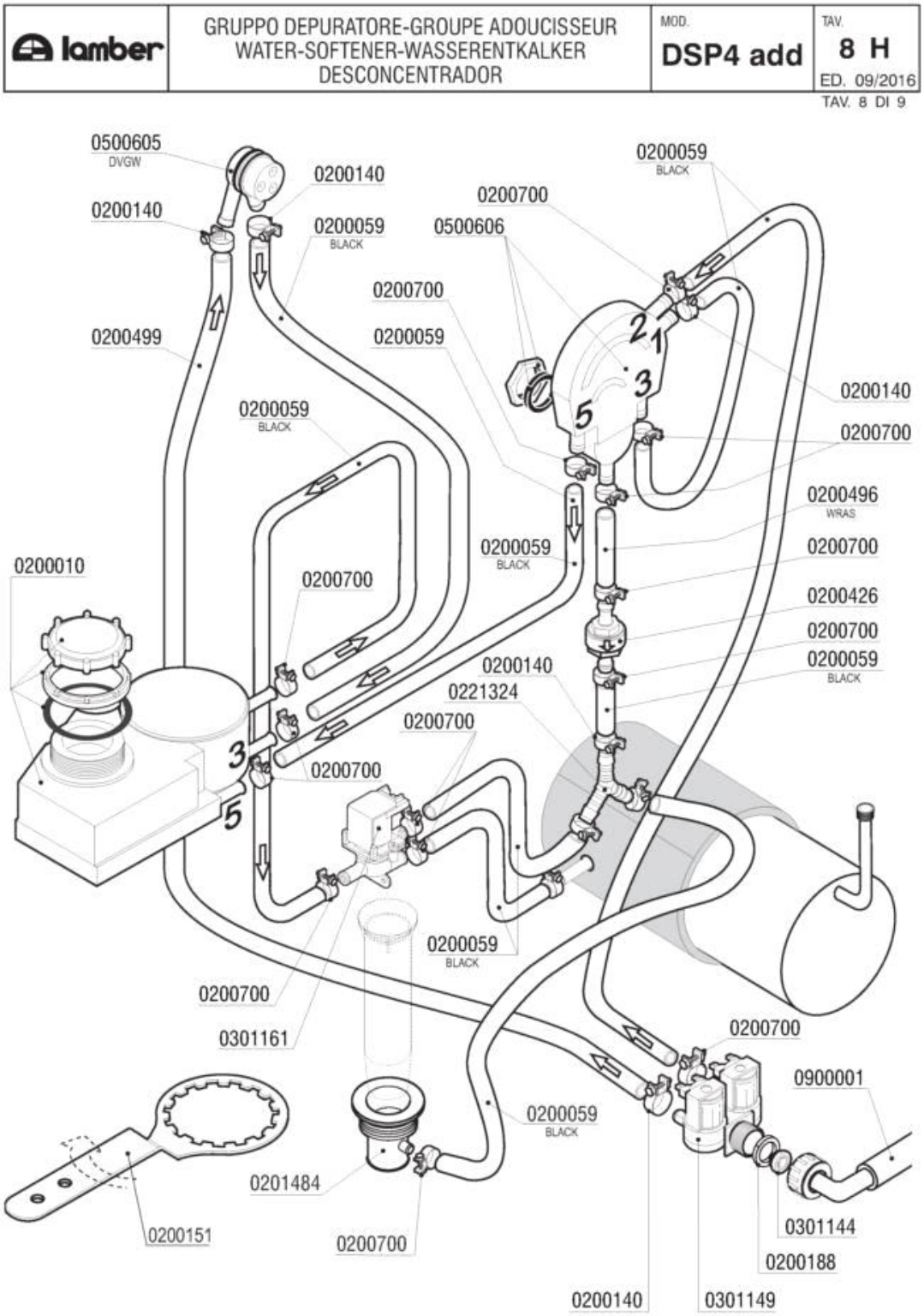
lamber
GRUPPO DEPURATORE-GROUPE ADOUCISSEUR
WATER-SOFTENER-WASSERENTKALKER
DESCONCENTRADOR
MOD.
DSP4 add
TAV.
8 H
ED. 09/2016
TAV. 8 DI 9
0500605
DVGW
0200140
0200140
0200059
BLACK
0200700
0500606
0200059
BLACK
0200700
0200499
0200059
0200059
BLACK
0200140
0200700
0200496
WRAS
0200700
0200059
BLACK
0200010
0200700
0200426
0200700
0200059
BLACK
0200140
0221324
0200700
0200700
0200059
BLACK
0200700
0301161
0200700
0900001
0200059
BLACK
0201484
0200151
0200700
0301144
0200188
0200140
0301149

Codice	Descrizione
0200010	Decalcificatore + Boccia sale rigenera
0200059	Tubo gomma 10x17 food quality
0200140	Fascetta collare 17x19
0200151	Chiave serraggio contenitore sale ADD
0200188	Guarnizione gomma 25x16x2
0200426	Valvola antiritorno dep AuK WZ-165-004
0200496	Tubo 10x18 WRAS - Miflex
0200499	Tubo gomma 12x19,5 food quality
0200700	Fascetta collare benzina 16x18
0201484	Piletta scarico EFFE-ADD 8083
0221324	Portagomma ad "Y" YS10
0301144	Riduttore pressione 10 Litri/Min
0301149	Elettrovalvola doppia c/regolatore 0,5lt
0301161	Elettrovalvola deviatrice rigenera
0500605	Valvola rompivuoto DVGW GD
0500606	Valvola rompivuoto rigenera ADD
0900001	Tubo carico gomma 90ºC VDE

lamber	ELETTROPOMPA - ELECTROPOMPE WASHING PUMP - ELEKTROPUMPE ELECTROBOMBA	MOD. **DSP4** **DSP4 add**	TAV. **9 H** ED. 09/2016

TAV. 9 DI 9

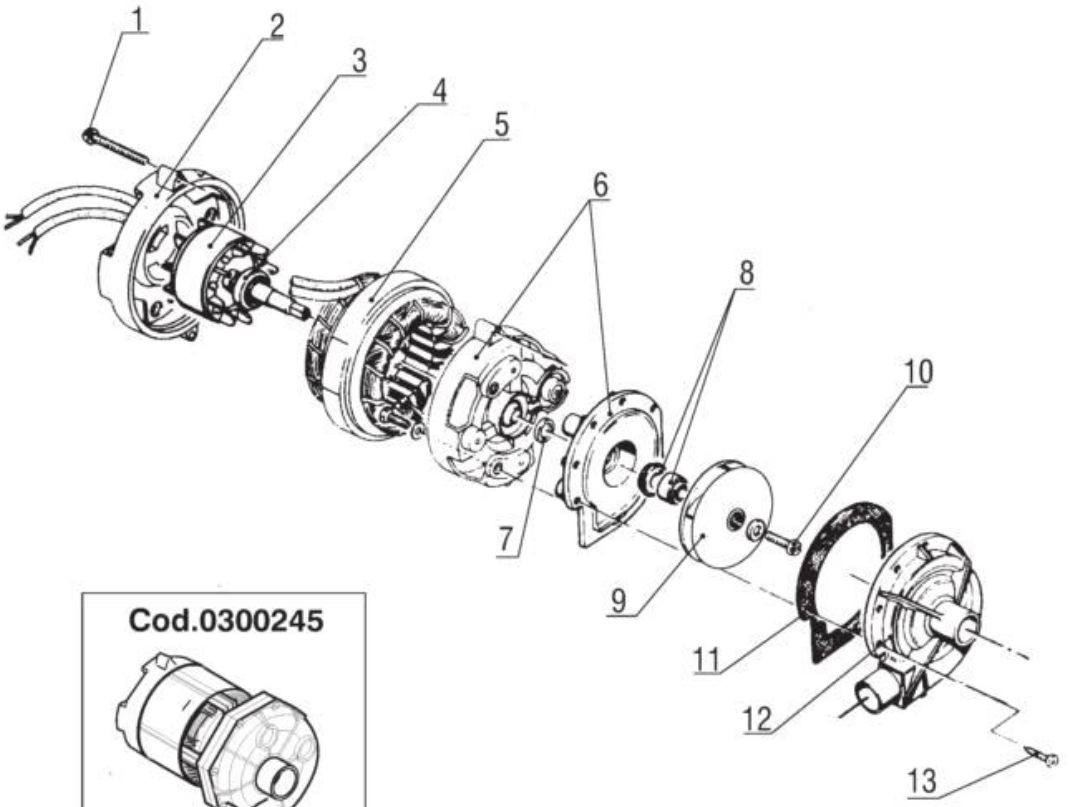

Cod.0300245

	CODICE -CODE	Potenza/Puissance Power/Leistung		Portata/Débit Pump delivery Förderhöhe	Tensione Tension d'alimentation Voltage/Spannung
		Hp	W	lt/min	Volt
3983 14.11-sx	**0300245**	**0,50**	**370**	**200**	**230 V/1~ 50Hz**

		ITALIANO	FRANCAIS	ENGLISH	DEUTSCH
Pos.	Codice	Descrizione	Description	Description	Beschreibung
1		Vite	Vis	Screw	Schraube
2		Coperchio posteriore	Couvercle posterieur	Back shield	Hinteres schild
3		Rotore	Rotor	Rotor	Rotor
4		Cuscinetto	Roulement	Ball bearing	Kugellager
5		Statore	Stator	Stator	Stator
6		Flangia pompa	Flasque pompe	Pump support	Pumpedeckel
7		Anello reggispinta	Bague de butee	Split ring	Federscheibe
8	0200340	Gruppo tenuta pompa	Etancheitè pompe	Pump seal group	Gleitringdichtung
9		Girante	Turbine	Impeller	Laufrad
10		Vite	Vis	Screw	Schraube
11	0209902	Guarnizione OR	Joint corps de pompe	OR-joint	Dichtung
12	0200216	Corpo pompa	Corps de pompe	Pump body	Pumpengehäuse
13		Vite	Vis	Screw	Schraube

Codice	Descrizione
0200216	Corpo pompa Hp 0,75 3911
0200340	Gruppo tenuta pompa HP 1,2-1,5
0209902	Guarn. corpo pompa HP0,75 3911FIR/ZF320L
0300245	Elettropompa HP 0,5 V230/50 3983 SX