DESPIECES

ARMARIOS AP/APP

FAGOR

FAGOR INDUSTRIAL

Rev.: Nov-2010

RECAMBIOS
ARMARIOS
PESCADO/PASTELERIA
NOV-2010

FAGOR
FAGOFRI S.A.

Nº	CÓDIGO	DESCRIPCIÓN	AP-701	APP-701
		MODELOS		
1	6007050017	PATA REGULABLE ARM.GASTRO	4	4
2	6007170514	PERFIL POLICARB.1408 mm AP,APP	1	1
3	6021350021	SONDA CAREL NTC030HP00 3MT	1	1
4	A109010518	CABEZA AP,APP701 GAMA NUEVA	1	1
5	6021130041	MICROR.CONMUT.E3111CA	1	1
6	6023010405	PEG.CUAD.FAG REFRIG.ILUM.	1	1
7	6021130001	INTERRUPTOR BIPOLAR AMB. ON/OFF	1	1
8	6021130002	INTERRUPTOR UNIPOL.LUMINOS.AMB	1	1
9	6021350018	TERMOS REFRI CAREL PYCO1SN515		1
9	6021350010	TERM CAREL CONG.PYCO1LO016	1	
11	6029010146	BAT.6T4R300A4S PINTADO.ARMARIO		1
11	6029010153	BAT.6T4R 300A 6S.PINT.ARMARIOS	1	
12	A109250009	SUJ.VENT.AFP-700,800 COMPACTO	1	1
13	6021050066	VENTIL.EVAPOR.5W S/ARO S/PATAS	1	1
14	6027130004	REJILLA VENT.D.246 PINTADA	1	1
15	A109250010	CUBRER.EVAP.FC61B ARM.COMPACTO	1	1
18	6021010154	COMP.NEK6210Z EMBRACO	1	1
19	6029020003	CONDENSADOR 9x3 FAGC0021	1	1
20	6021050002	VENTILADOR 10W PATA PALA 220V	1	1
22	6021290003	TUBO FLUORESCENTE DE 36W T8	1	1
23	6021290061	REACTANCIA 220 T8-40W ELECT.VS	1	1
24	6003010184	CANALIZADOR AGUA 150 GRIS REFRIGERACION		1
24	6003010192	CANALIZ AGUA 150 NEGRO CONG	1	
25	6033050009	GUIA AP Y APP EN L 485 MM	14	6
26	6027010005	PARRILLA PASTEL.600X400 EPOXI		3
28	A109050688	CREMALL.RESP.PASTELERÍA APP		2
28	A109050523	CREM.RESP.AP,APP-701 GAMA 2006	2	
29	A109050687	CREMALL.COST.PASTELERÍA APP		2
29	A109050524	CREM.COST.AP,APP-701 GAMA 2006	2	
31	A109170183	RESP.REJ.MOTOR AP,APP 2006	1	1
32	A169010109	PUERT APP/AP-701 IZQ.FAGOR	1	1
33	6045010146	BURLETE1455X700 AP-APP700 2006	1	1
35	6033010100	BIS.TRS1D DOBL MUELLE DV-2608	1	1
42	6033010129	SOP.BISAG.INF.IZD.	1	1
43	6033010112	SOP.BISAG.SUP.IZDO.ROSCA M-6	1	1
45	6033090064	EJE SUP. PUERTAS 30x10 VARILLA INOX.INT. M-6	1	1
46	6003010136	CAJA ALOJAMIENTO MUELLE GRIS	1	1
48	6003010077	CUBETA ASA GRIS 600X400X120	7	
49	A109050023	FONDO PERF. CUB. 600x400	7	
51	A165050040	CANALIZADOR AP-701	1	
53	6021250080	RESIST.R17 500W CABLE1MT.	1	
58	6021250005	RESIST.BANDEJA 700-20W	1	
68	A109050469	BAND.EVAP.AUT.AFP-GN GAMA NUEV	1	1
69	A109170181	TAP.BAND.EV.AUT.AP,APP701 2006	1	1
70	6021250073	RESIST.EVAP.AUT.80W 3MT	1	1
71	6021010158	CONDENSADOR COMP. NEK 6210Z	1	1
73	6021010156	RELE ARRAN. COMP. NEK 6210Z	1	1
80	A171010106	UD.EVAP.AFP-700,800,APP COMPAC		1
81	A171010108	UD.EVAP.AFN-700,800,AP COMPACT	1	

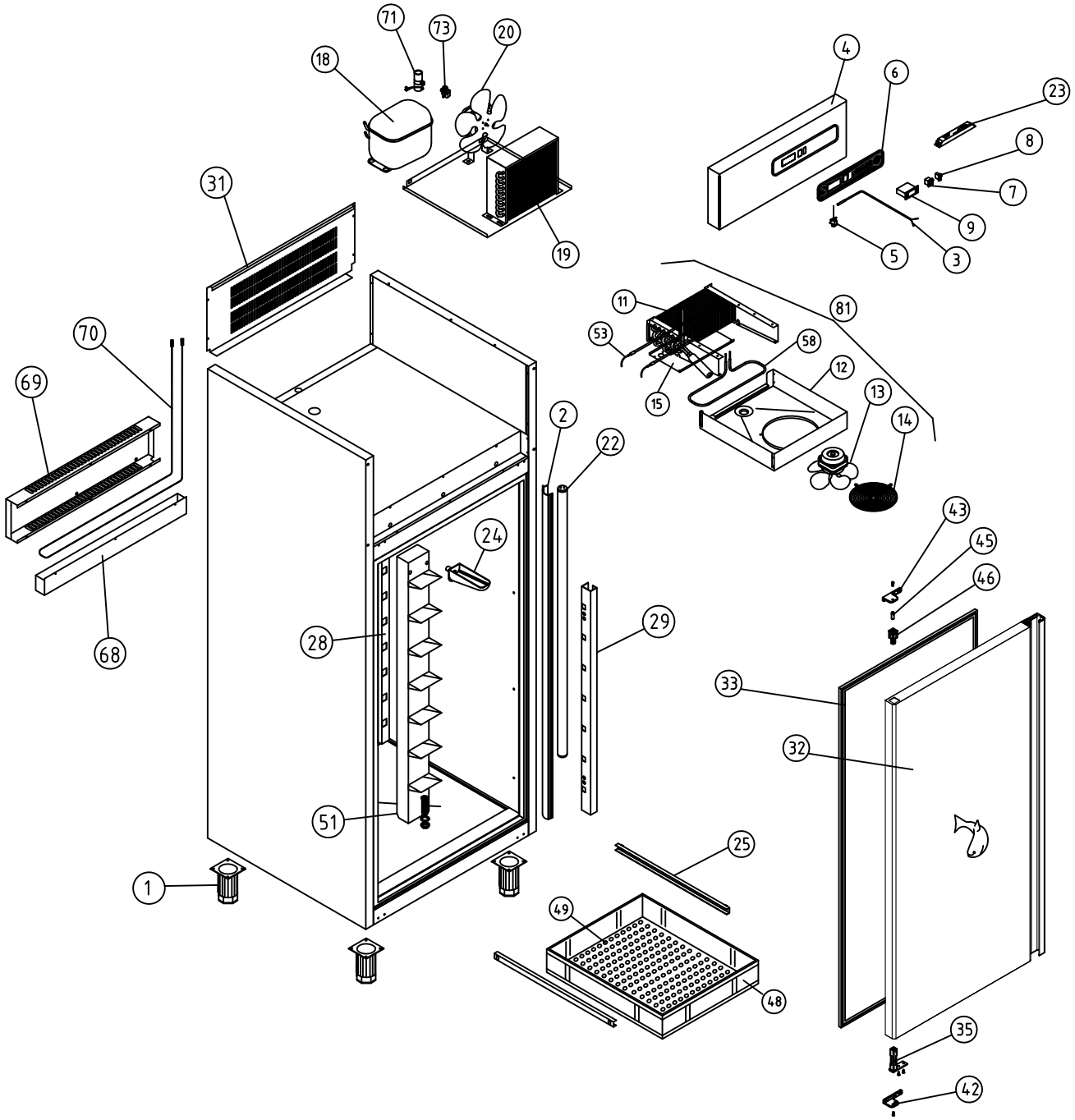

A1 ARMARIOS PESCADO										COD. PIEZA:	X
COTAS SIN TOLERANCIA DIN 7168-f					Material: MATERIAL ESPESOR					SUSTITUYE A:	.
					Acabado: ACABADO					SUSTITUIDO POR:	.

ANGULAR			
GRADO TOLERANCIA	FINO	MEDIO	GRUESO
HASTA 10 mm	±1°		±1° 30'
MAS DE 10 A 50 mm	±30'		±50'
MAS DE 50 A 120 mm	±20'		±25'
MAS DE 120 A 400 mm	±10'		±15'
MAS DE 400 mm	±5'		±10'

LINEAL			
GRADO TOLERANCIA	FINO	MEDIO	GRUESO
HASTA 3 mm	±0,05	±0,10	±0,15
MAS DE 3 A 6 mm	±0,05	±0,10	±0,20
MAS DE 6 A 30 mm	±0,10	±0,20	±0,50
MAS DE 30 A 120 mm	±0,15	±0,30	±0,80
MAS DE 120 A 400 mm	±0,20	±0,50	±1,20
MAS DE 400 A 1000 mm	±0,30	±0,80	±2,00
MAS DE 1000 A 2000 mm	±0,50	±1,20	±3,00

COMÚN A	MODELO	Ud.	MODELO	Ud.	MODELO	Ud.	MODELO	Ud.	MODELO
	AP-701	1							

A4	Nombre	Fecha	FAGOR Fagofri, s.a.
Dibujado	A.J.GONZALEZ	Nov-2010	
Modificado	.	.	
Escala 1:30	RECAMBIOS AP-701		Código máquina: CODIGO

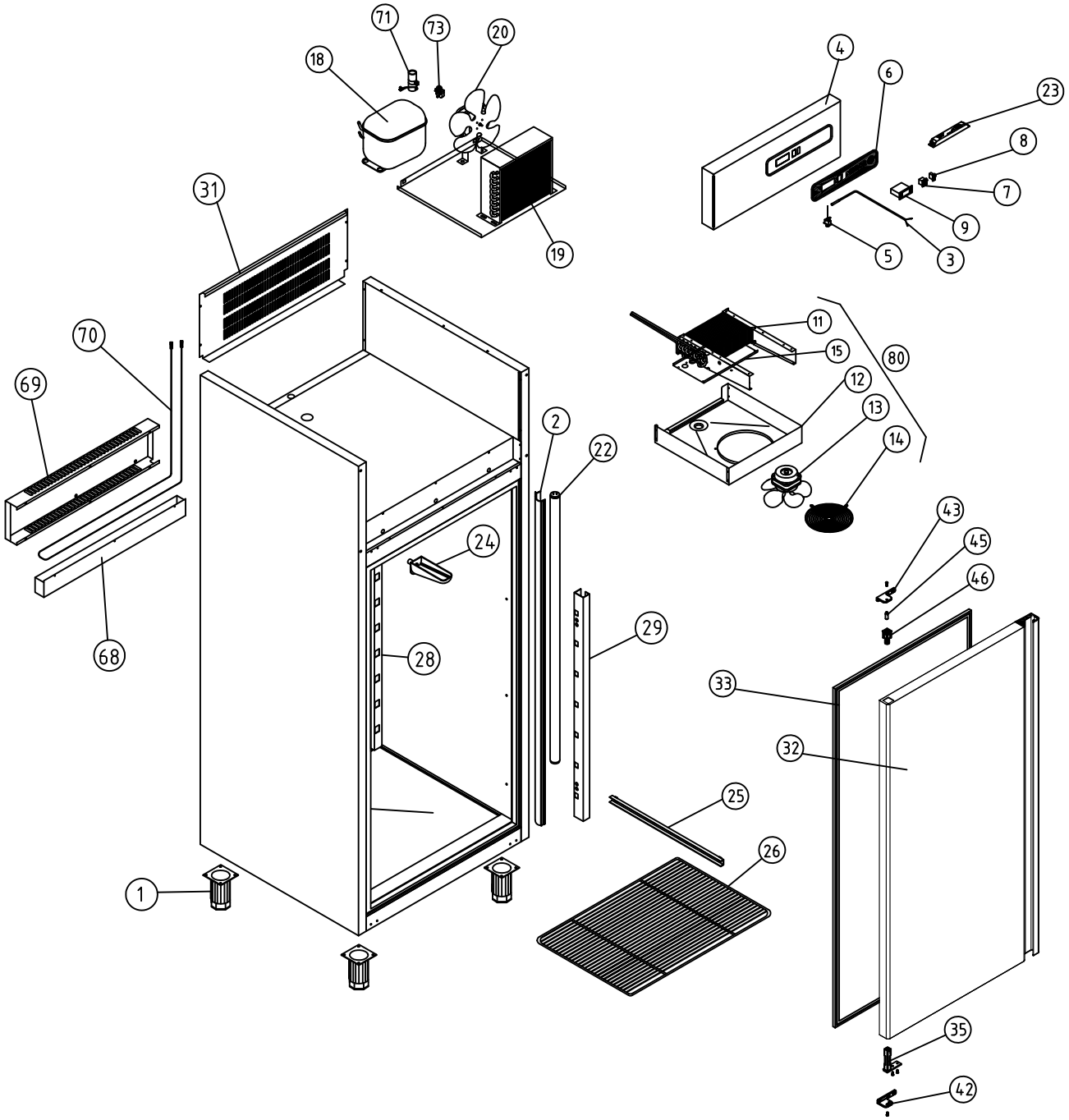

A1 ARMARIOS PASTELEROS										COD. PIEZA:	X
COTAS SIN TOLERANCIA DIN 7168-f					Material: MATERIAL ESPESOR					SUSTITUYE A:	.
					Acabado: ACABADO					SUSTITUIDO POR:	.
ANGULAR	GRADO TOLERANCIA	FINO	MEDIO	GRUESO	COMÚN A	MODELO	Ud.	MODELO	Ud.	MODELO	Ud.	MODELO	Ud.	MODELO
	HASTA 10 mm	±1°		±1° 30'		APP-701	1							
	MAS DE 10 A 50 mm	±30'		±50'										
	MAS DE 50 A 120 mm	±20'		±25'										
	MAS DE 120 A 400 mm	±10'		±15'										
	MAS DE 400 mm	±5'		±10'										
LINEAL	GRADO TOLERANCIA	FINO	MEDIO	GRUESO	A4	Nombre		Fecha		FAGOR Fagofri, s.a.				
	HASTA 3 mm	±0,05	±0,10	±0,15	Dibujado	A.J.GONZALEZ		Nov-2010						
	MAS DE 3 A 6 mm	±0,05	±0,10	±0,20	Modificado	.		.						
	MAS DE 6 A 30 mm	±0,10	±0,20	±0,50	Escala	RECAMBIOS APP-701								
	MAS DE 30 A 120 mm	±0,15	±0,30	±0,80	1:30									
	MAS DE 120 A 400 mm	±0,20	±0,50	±1,20										
	MAS DE 400 A 1000 mm	±0,30	±0,80	±2,00										
	MAS DE 1000 A 2000 mm	±0,50	±1,20	±3,00										

Código máquina: CODIGO