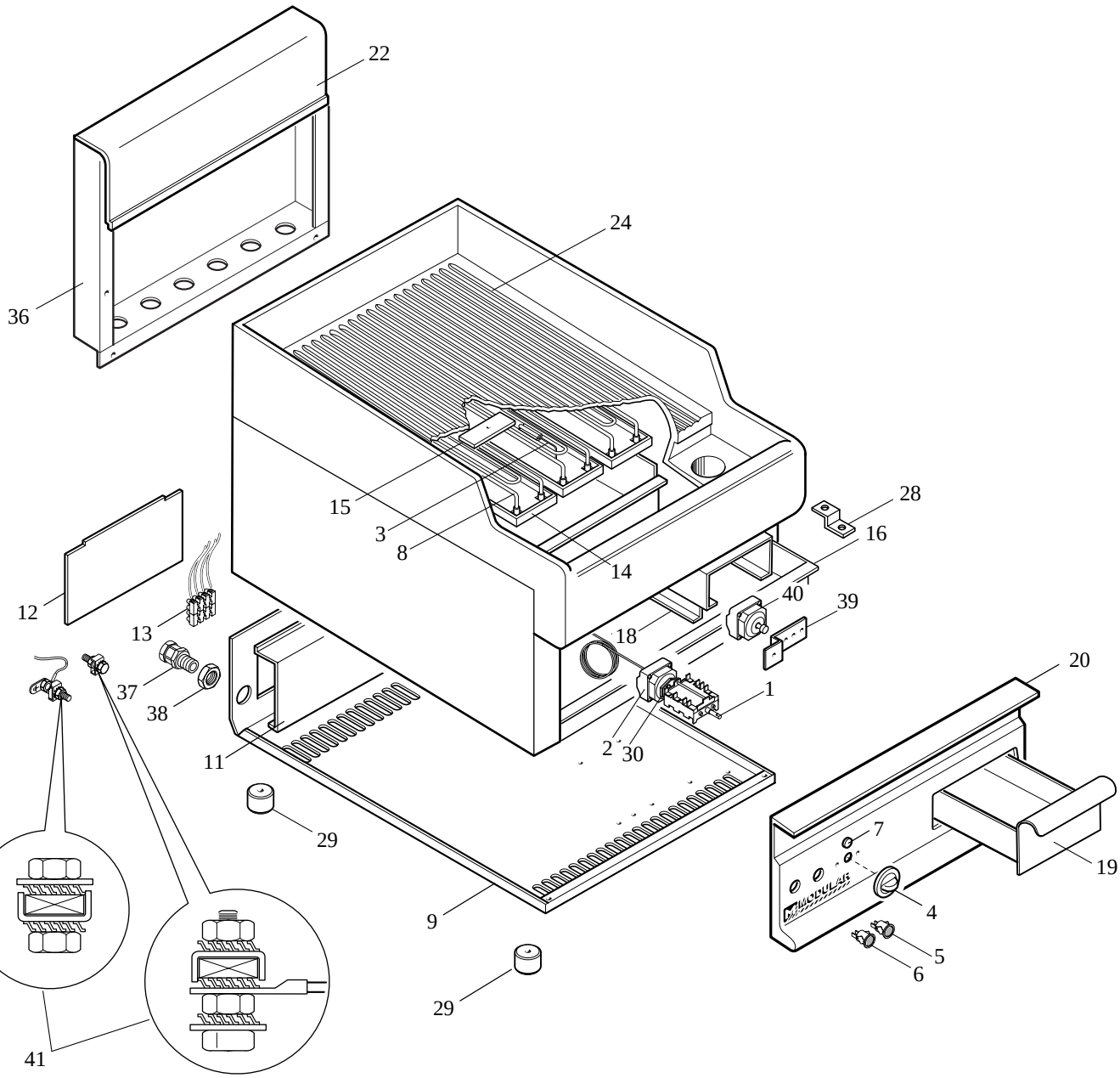
22
24
36
15
3
8
14
28
16
40
39
12
13
18
20
37
38
1
11
2
30
29
7
19
9
4
5
6
29
41

**MODULAR**

LISTA RICAMBI

cod. 253.017.00

# FRY TOP ELETTRICO

ED. 01-99

## MOD. 65/40 FTE
## MOD. 65/40 FTRE

| POS. | CODICE | RIF. MODIFICHE | DENOMINAZIONE | PREZZO |
|---|---|---|---|---|
| 1 | 661.000.00 | | Commutatore ang. 15A-EGO 49.41015.300 | |
| 2 | 661.007.00 | | Termostato trif. 100÷350°C EGO 55.34062.803 | |
| 3 | 623.008.00 | | Fissaggio bulbo termostato | |
| 4 | 612.003.00 | | Ass. manopola 50-300°C De 62 | |
| 5 | 663.001.00 | | Segnalatore arancio 41F2+dente | |
| 6 | 663.000.00 | | Segnalatore verde 41F2+dente | |
| 7 | 682.003.00 | | Placchetta indice | |
| 8 | 665.002.00 | | Resistenza per FTE 1500W 230V | |
| 9 | 622.005.00 | | Fondo top da 40 elettrico | |
| 11 | 623.007.00 | | Supporto morsettiera | |
| 12 | 623.006.00 | | Coperchio per morsettiera | |
| 13 | 663.005.00 | | Morsettiera PA 44 4poli | |
| 14 | 622.001.00 | | Piastra fissaggio resistenze | |
| 15 | 635.001.00 | | Rinforzo per piastra resistenze | |
| 16 | 622.018.00 | | Protezione resistenze 65/40 FTE | |
| 18 | 622.008.00 | | Supporto cassetto fry-top | |
| 19 | 611.007.00 | | Ass. cassetto fry-top | |
| 20 | 611.068.00 | | Ass. cruscotto FTE 40 | |
| 22 | 611.128.00 | | Ass. alzatina posteriore neutra FT40 | |
| 24 | 611.110.00 | | Ass. piano-piastra liscia-fianchi 40 | |
| 24 | 611.111.00 | | Ass. piano-piastra rigata-fianchi 40 | |
| 28 | 623.002.00 | | Squadretta fissaggio cruscotto | |
| 29 | 651.001.00 | | Piedino D.30xH.20 | |
| 30 | 661.013.00 | | Staffa fissaggio termostato EGO 617078 | |
| 36 | 621.027.00 | | Schienale da 40 | |
| 37 | 663.027.00 | | Pressacavo PG 16-art. V.TEC 16 | |
| 38 | 663.023.00 | | Controdado PG 16 CN 14P | |
| 39 | 623.212.00 | | Supporto termostato di sicurezza FTE | |
| 40 | 661.045.00 | | Termostato di sic. +guaina 350°C-55.32562.802 | |
| 41 | 611.320.00 | | Montaggio viti di terra generale/equipotenziale | |