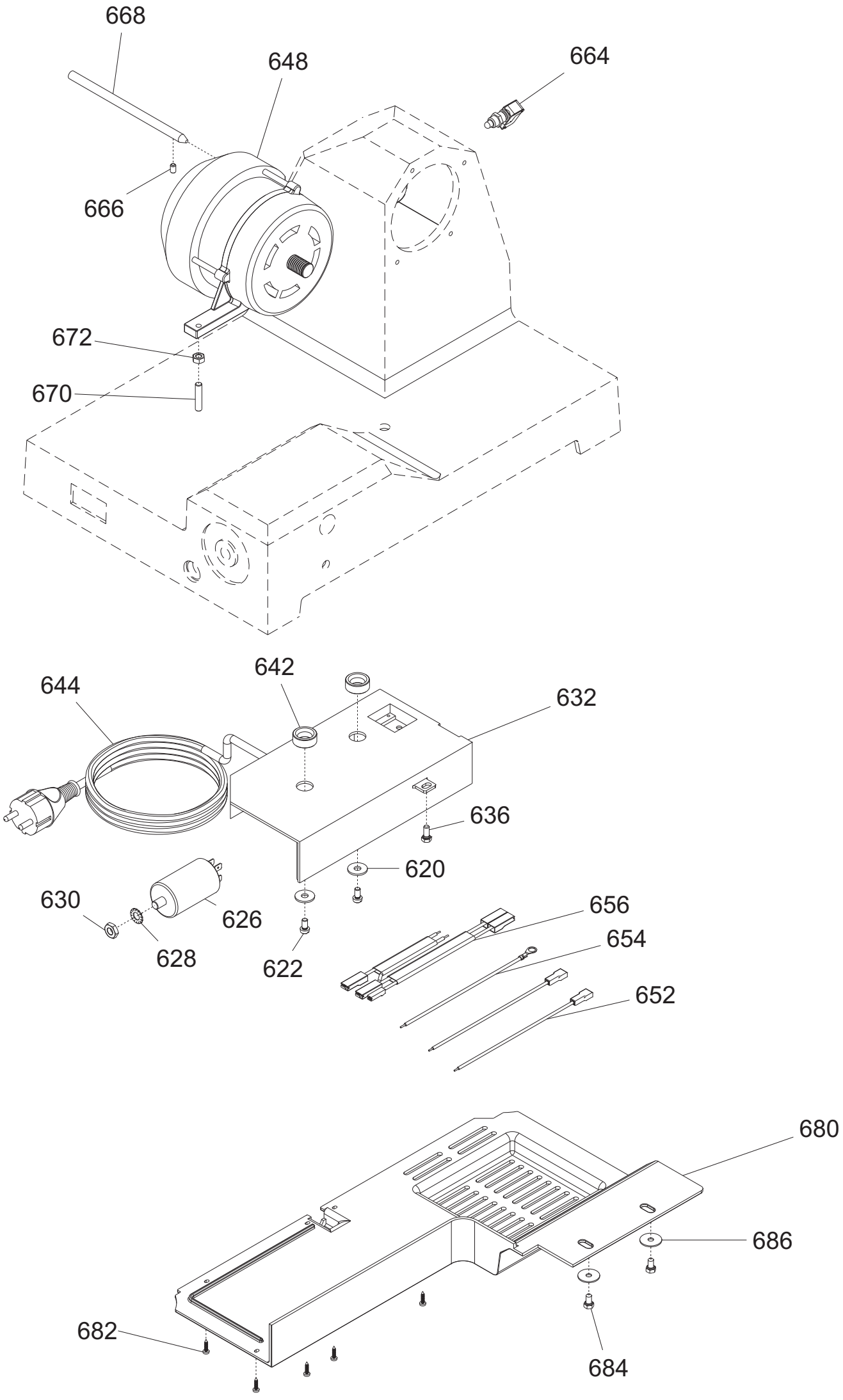
668
648
664
666
672
670
644
642
632
636
620
630
626
628
622
656
654
652
680
686
682
684

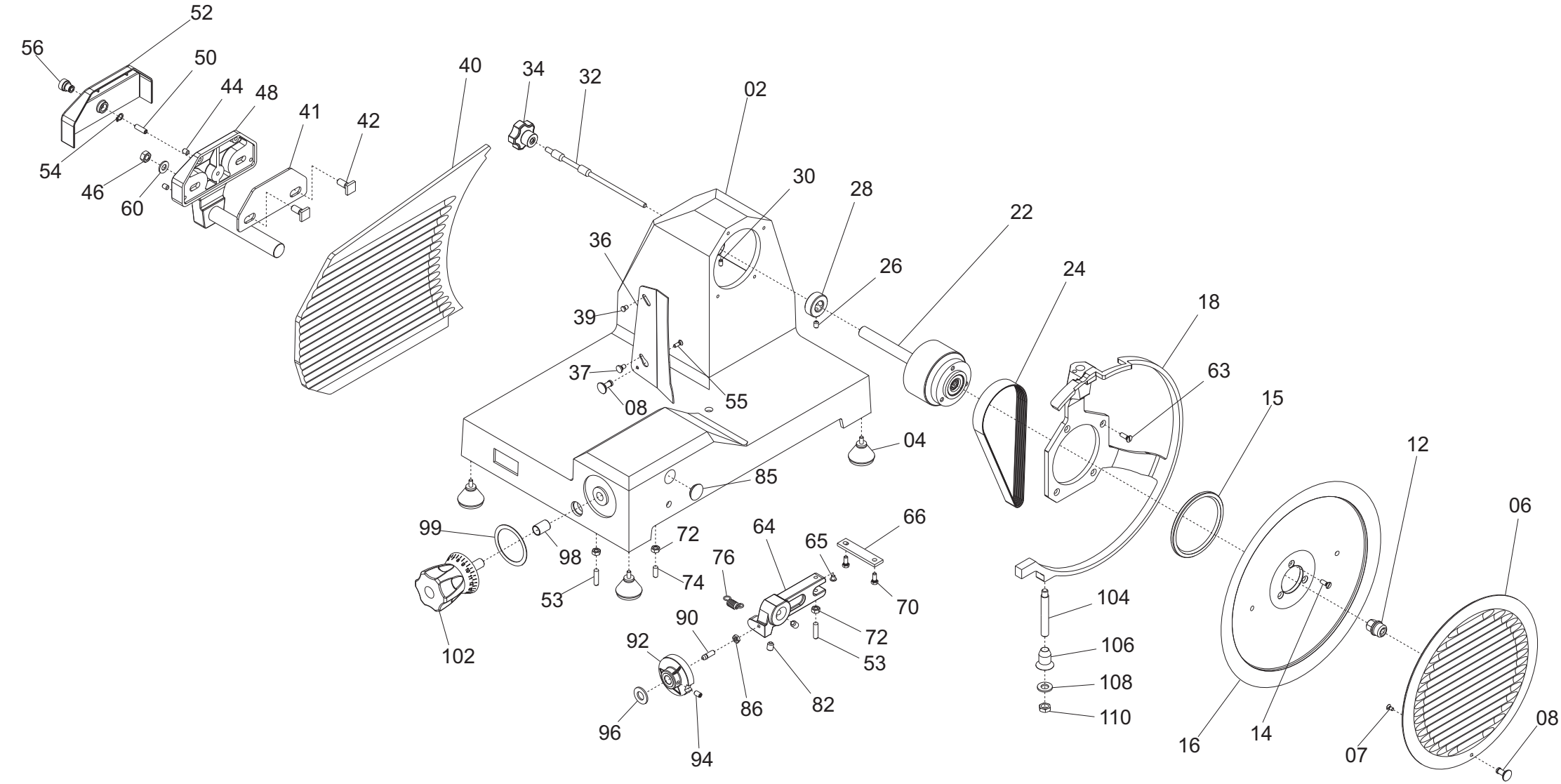

Until 01.2016
ORDER 12+06

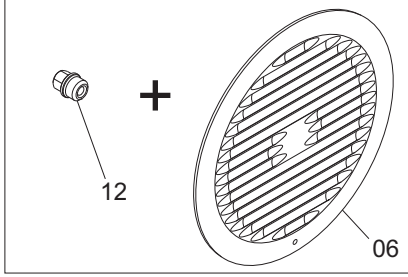

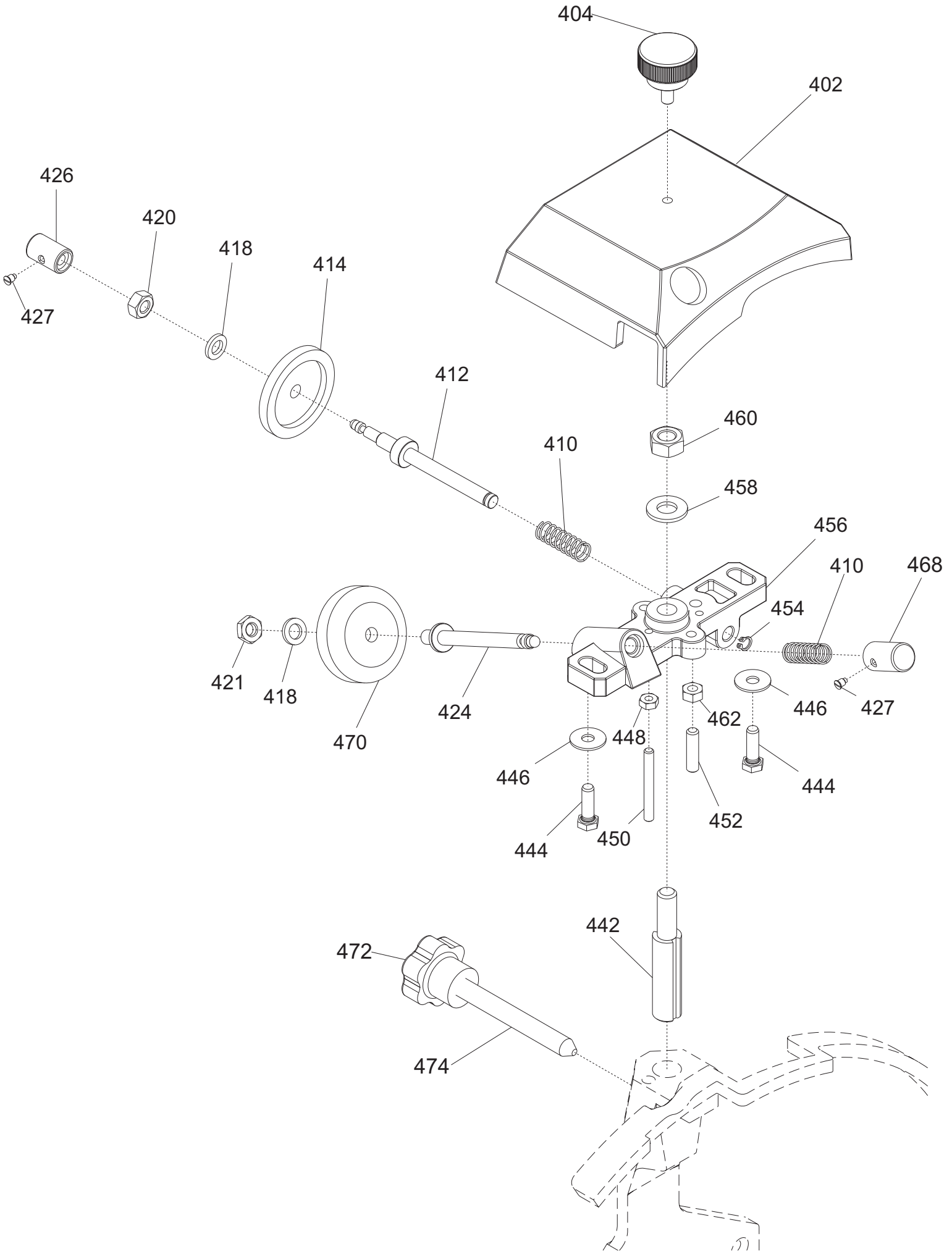
404
402
426
420
418
414
427
412
460
410
458
456
410
468
454
421
418
424
470
427
446
462
448
446
444
452
444
450
442
472
474

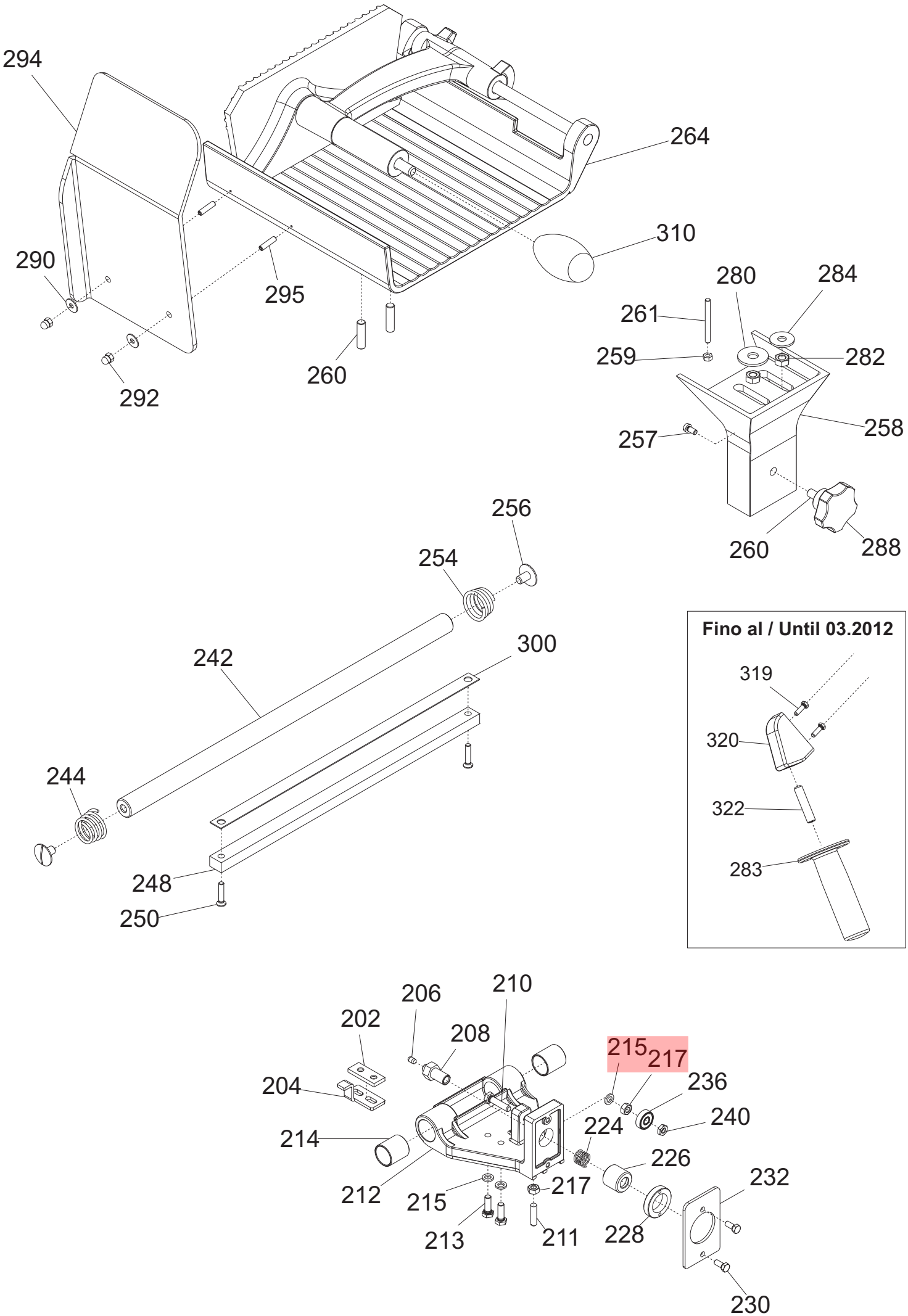
294
264
310
290
295
260
292
280
284
261
259
282
257
258
260
288
256
254
242
300
244
248
250
Fino al / Until 03.2012
319
320
322
283
206
210
202
208
215
217
204
236
240
214
224
226
212
215
217
232
213
211
228
230

MIRRA 300 VCO tav1

Riferi	Nome prodotto	Codice
2	CASSA SV 300 MRR SV OSSIDATA	19510132
4	PIEDINO PICCOLO DOPPIO M 5 A PUNTA	19560201
6	INT.LAMA 300 G MRR DAL 09 OSSID.	19510235
7	VITE TSP- DIN 963 M 4X08	IX2963004008
8	POMELLO PARALAMA _ LAV	19021110
12	ESAGONO EST.220 FUS/INT.EST.275/300	19530930.10
14	VITE TSP- DIN 963 M 5X14	IX2963005014
15	ANELLO TENUTA 80X95X5 SC NBR	19562140
16	LAMA 300 - 40/3/254 NAZ. F.ESTR.	18300403254F
18	AN.PR.LAMA 300 SV MRR OSSIDATO	19513032
22	PULEG.PRES.MONT.MRR. 220-300 Y10	19700340.10
24	CINGH.PIAT.M.300V TB2 480 X 9	19310232
26	VITE SENZA TESTA DIN 916 M 6X8 NE	NE0916006008
28	ANELLO PORTA MICRO MRR	19540901
32	TIRANTE PARALAMA MRR 220-250	19530532
34	MANOPOLA TIR.PAR.M6 5L MRR NERO	19562502
36	PARAFETTA ACCIAIO MRR 300 VERT.	19531032
37	VITE INOX PARAFETTA 300:385	19335011
39	PRIGIONIERO PARAF.LNR MNZ 250/385	19336052
40	VELA MRR 300 SV CE OSSIDATA	19510332C
41	PIASTRINA REG. MRR SV 300 V.	19540632
42	VITE BLOCC.VELA M8 X 24 MRR.300 SV	193350032
44	VITE SENZA TESTA DIN 913 M 6X08 CE	IX2913006008
46	DADO ES. DIN 934 M 8	IX2934008
50	VITE SENZA TESTA DIN 913 M 6X20 CE	IX2913006020
52	COPERCHIO SUP.VELA MRR 300 SV	19562032
53	PRIGIONIERO 6 X 25 OTTONE	19337002
54	ANELLI ARRESTO DIN 471 D 08E	IX2471008
55	VITE TSP- DIN 963 M 4X12	IX2963004012
56	VITE ZIGR.M6X20 COP. VELA 300 370	19335015
60	RONDELLA PIANA DIN 125 D 8	IX2125008
63	VITE TSP- DIN 963 M 5X16	IX2963005016
64	MOVIMENTO VELA MRR 300 V. LAVORATO	19500132
65	FUNGHETTO MOVIMENTO D8,5XHT2	19563201
66	PIASTRINA MOV. MRR SV ZINCATA	19540621
70	VITE TE DIN 933 M 5X12 T.F.	IX2933005012
72	DADO ES. DIN 934 M 6	IX2934006
74	PRIGIONIERO M6 X 17 OTTONE MRR.300V	19337032
76	MOLLA MOVIMENTO MRR 300 VERT.	19390732
83	MANOPOLA PRES.MERC.CON FLANG.X CE	19562904
85	TAPPO X MOVIMENTO MRR 300 SV	19536032
86	DADO ES. DIN 439 M 6 BASSO	IX2439006
90	RULLINO MOVIMENTO MRR 300 VERT.SV	193360632
92	CAMMA MRR 220/275G 300G.CE LAVORATO	19563505LG
94	VITE SENZA TESTA DIN 916 M 6X10 NE	NE0916006010
96	RONDELLA ONDULATA 12	19342005
98	BOCCOLE AUTOLUBR.12.14.20	19324111

99	RONDELLA PLEX MAN.NUM. MRR	19562145
102	MANOPOLA NUMER.MRR PERNO D.12MM	19562402
104	PERNO X ANELLO LNR 330-385+MRR.300V	19534072
106	GHIERA SUPP ANELLO LNR 300-385	19534066
108	RONDELLA PIANA DIN 125 D 10	IX2125010
110	DADO ES. DIN 439 M 10 BASSO	IX2439010
202	PIAST. SGANCIO FILET.AFF.CE	19533200
204	PIAST. SGANCIO MRR 300 SV	19533232
206	PUNTALE SGANCIO 300-385 CE	19565001
208	PERNO PER SGANC. 220-250 CE	19534034
210	VITE TE DIN 933 M 6X25 T.F.	IX2933006025
211	PRIGIONIERO 6 X 25 OTTONE	19337002
212	CARRELLO 300 MRR V CE D20 LAVORATO	19500532/02
213	VITE TE DIN 933 M 6X18 T.F.	IX2933006018
214	BOCCOLE AUTOLOBR.20.23.25 MRR.300 V	19324032
215	RONDELLA PIANA DIN 125 D 6	IX2125006
217	DADO ES. DIN 934 M 6	IX2934006
224	MOLLA PER SGANCIO 220-250 CE	19390600
226	BUSSOLA FIL.X SGANC.220-250 CE	19534024
228	GHIERA FILET.ESTER. 220-250 CE	19534029
230	VITE TE DIN 933 M 5X12 T.F.	IX2933005012
232	PIASTRINA CARRELLO 220-250-300V CE	19533001
236	CUSCINET. CARR.MRR. 626 2RS R50	19320103
240	DADO ES. DIN 439 M 6 BASSO	IX2439006
242	BARRA TONDA CARR. MRR 300V D.20	19530632/02
244	MOLLA BARRA TONDA 300 MRR SV CE	19390134
248	BARRA QUADRA 275-300 MRR.SV	19540132
250	VITE TSP- DIN 963 M 5X25	IX2963005025
254	MOLLA BARRA TONDA 300 MRR SV	19390132
256	VITE BARRA TONDA MRR.300	193350030
257	VITE TC- DIN 84 M 5X10	IX284005010
258	GAMBO MRR SV 275-300 CE OSSIDATO	19510632C
259	DADO ES. DIN 934 M 5	IX2934005
260	VITE SENZA TESTA DIN 913 M 8X30 CE	IX2913008030
261	VITE SENZA TESTA DIN 913 M 5X50 CE	IX2913005050
264	PIATTO VCO 300-330 LNR $	19801027
280	RONDELLA F.LARGA DIN 9021 D 10X30	IX29021010030
282	DADO ES. DIN 934 M 8	IX2934008
283	MANOPOLA PRES.MERC.CON FLANG.X CE	19562904
284	RONDELLA F.LARGA DIN 9021 D 8X24	IX29021008024
288	POM. TIR.PARAL.300-370 M8 5 LOBI	19562504
290	RONDELLA F.LARGA DIN 9021 D 5X15	IX29021005015
292	DADO CIECO DIN 1587 M 5	IX21587LC005
294	P.MANO PIATTO MNZ 300	19562337
295	VITE SENZA TESTA DIN 913 M 5X20 CE	IX2913005020
300	PIASTRINA TEMPR.MRR 300 SV	19530832
310	MANOPOLA PRESSA MER.ABS OVALE M10	19562905
-	AFFILAT.INC.CE MRR C 250G-300 VERT	19800032
402	CAPP.MRR 220-250G 300SV CE OSSIDATA	19511202C
404	POMELLO CAPP.BUSSOLA M5 ZIGRINATI	19562701

410	MOLLA PERNI AFF.+SBAV. 250-300	19390303
412	PERNO SBAVATURA 250:300	19540703
414	MOLA SB.220 D.40 H.8 F.6	19300201
418	RONDELLA PIANA DIN 125 D 6	IX2125006
420	DADO ES. DIN 934 M 6	IX2934006
421	DADO ES. DIN 439 M 6 BASSO	IX2439006
424	PERNO AFFILATURA 250:300	19540704
426	PULSANTE SBAVATURA 250:300	19550203
427	VITE BLOC.PULSANTE AFF.250-370	19335025
442	PERNO COL.FR.MRR.250G/300V L=62,5	19540432
444	VITE TE DIN 933 M 5X16 T.F.	IX2933005016
446	RONDELLA F.LARGA DIN 9021 D 5X15	IX29021005015
448	DADO ES. DIN 934 M 4	IX2934004
450	VITE SENZA TESTA DIN 913 M 4X35 CE	IX2913004035
452	VITE SENZA TESTA DIN 913 M 5X20 CE	IX2913005020
454	ANELLI D ARRESTO DIN 471 D 05E	IX2471005
456	CORPO AF.220-300 MRR VERT LAV	19021332
458	RONDELLA PIANA DIN 125 D 8	IX2125008
460	DADO ES. DIN 934 M 8	IX2934008
462	DADO ES. DIN 934 M 5	IX2934005
468	PULSANTE AFFILATURA 250-300	19550202
470	MOLA AF.220 D.40 H.11 F.6	19300101
472	MANOPOLA PRIG. AFFIL. M8 6 LOBI	19562602
474	PRIGIONIERO COLONNINA L=75	19336010
620	RONDELLA F.LARGA DIN 9021 D 6X18	IX29021006018
622	VITE TC- DIN 84 M 5X10	IX284005010
626	CONDENSATORE MRR 8UF CODOLO M8	19410301
628	RONDELLA DENTEL. DIN 6798-A D 8E	IX26798A008
630	DADO ES. DIN 439 M 8 BASSO	IX2439008
632	SCATOLA RELAIS MRR 11-04-97	19563125
636	VITE TE DIN 933 M 5X12 T.F.	IX2933005012
642	DISTANZIALE PER SCATOLA RELAIS	19561500
644	CAVO ALIM.COMP. MN SUKO UNIFI	19410502
648	MOT.MRR 300 SV C.PIATTA MN 230-50	19400132
652	CAVETTO PROLUNGA LAMPADA SPIA	19410750
654	CAVETTO MASSA TERRA 220-250 UL	19410738
656	CAVET.ALIM MRR TUV	19410711
664	MICRO INTERRUTT.MN X AFFETTATR	19410201
668	PERNO MOTORE MRR 300 SV	19540532
670	VITE SENZA TESTA DIN 913 M 6X30 CE	IX2913006030
672	DADO ES. DIN 934 M 6	IX2934006
680	PROTEZIONE INFERIORE MRR 300 SV	19563152
682	VITE AUTOF.TCB+ DIN 7981 D 2,9X13	IX279812,9013
684	VITE TE DIN 933 M 5X10 T.F.	IX2933005010
686	RONDELLA F.LARGA DIN 9021 D 5X20	IX29021005020