AM2L 1

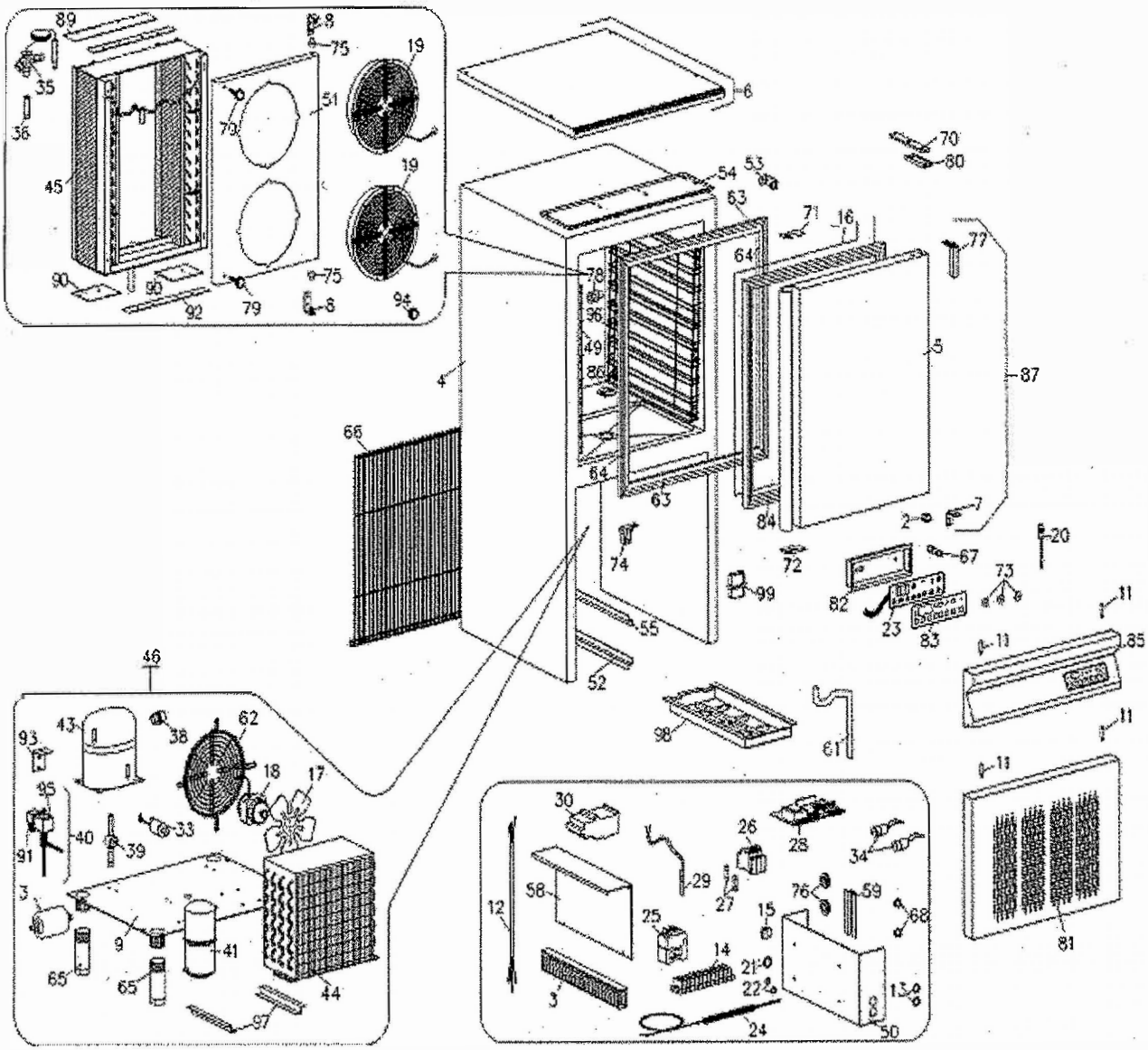
89
8
75
19
35
36
51
70
45
19
90
90
92
79
75
8
94
6
70
80
54
53
63
71
16
77
64
78
96
49
86
5
87
4
66
64
63
84
2
7
20
74
72
67
73
99
82
23
83
11
85
55
52
46
43
38
62
93
18
17
95
40
33
91
39
3
9
41
65
65
44
97
98
61
11
11
30
26
28
34
29
27
76
59
68
58
12
25
15
14
21
22
13
3
24
50
81

	Codice	Opz.	Descrizione	Cons.	Qtà	Data validità
2	3178300		TAPPO PORTA		1	15/12/1999-
4	30D5700		STRUTTURA		1	15/12/1999-
5	30F0460	B	PORTA		1	15/12/1999-
5	30G3350	A	PORTA		1	15/12/1999- 17/12/2001
6	6006300		PIANO		1	15/12/1999-
7	30T2680		STAFFA INF.		1	15/12/1999-
8	30T2690		STAFFA		2	15/12/1999-
9	30W1060		BACINELLA GRUPPO		1	15/12/1999- 06/01/2002
11	31X0330		PERNO		4	15/12/1999- 15/03/2001
12	32A1960		CAVO ALIM.		1	15/12/1999-
13	32D0220		F/CAVO Ø 16		2	15/12/1999-
14	32D1300		MORSETTIERA	X	1	15/12/1999-
15	32D1350		FERMACAVO		1	15/12/1999-
16	32G2280		RESISTENZA	X	1	15/12/1999-
17	32M5311		VENTOLA	X	1	15/12/1999-
18	32M4701		MOTORE VENTIL.	X	1	15/12/1999-
19	32M4730		VENTIL. EVAP.	X	2	15/12/1999- 11/05/2000
19	32M6220		VENTIL. EVAP.	X	2	12/05/2000-
20	32W1890		MICROINTER.	X	1	15/12/1999-
21	32X0120		PASSACAVO Ø 21		2	15/12/1999-
22	32X0220		PASSACAVO		2	15/12/1999-
23	32Z8940		SCHEDA ELETTRONICA	X	1	15/12/1999- 12/02/2002
24	32V0010		SONDA CUORE SPILLONE	X	1	15/12/1999- 15/10/2000
25	32Z9250		CONTATTORE	X	1	15/12/1999-
26	32Z9500		PORTAFUSIBILE		2	15/12/1999-
27	32Z9520		FUSIBILE	X	3	15/12/1999-
28	32Z9640		SCHEDA ELETTR.	X	1	15/12/1999- 12/02/2002
29	32Z9720		SONDA DI TEMP.	X	2	15/12/1999- 15/10/2000
30	32Z7960		RELE	X	1	15/12/1999-
33	32Z9910		PRESSOSTATO	X	1	15/12/1999-
34	32Z9920		CONDENSATORE	X	2	15/12/1999-
35	33A0500		VALVOLA TERMOSTATICA	X	1	15/12/1999-
36	33A0310		ORIFIZIO	X	1	15/12/1999-
37	33A0350		FILTRO	X	1	15/12/1999-
38	33A1200		VALV.SERVIZIO	X	2	15/12/1999-
39	33D0740		SPIA PASS. LIQUIDO		1	15/12/1999-
40	33G0070		VALVOLA	X	1	15/12/1999-

	41	33G0080		RICEV. DI LIQUIDO		1	15/12/1999-14/05/2002
	43	34D5170		COMPRESSORE	X	1	15/12/1999-
	44	34D5190		CONDENS.+CONV.		1	15/12/1999-
	45	34D6380		EVAPORATORE	X	1	15/12/1999-
	46	34D5340		GR. MOTORE		1	15/12/1999-06/01/2002
	49	36C3790	B	CREMAGLIERA 6T NF		2	15/12/1999-
	49	36C4060	A	CREMAGLIERA SX		1	15/12/1999-
	50	35C6380		QUADRO ELETTRICO		1	15/12/1999-
	51	3AA3120		PROTEZ. EVAP.		1	15/12/1999-11/05/2000
	51	3AA3670		PROTEZ. EVAP.		1	12/05/2000-
	52	35C5830		GUIDA		1	15/12/1999-
	53	35C6250		SOSTEGNO SONDA		1	15/12/1999-
	54	35C5940		PROFILO OMEGA		1	15/12/1999-
	55	35C7250		GUIDA		1	15/12/1999-
	58	35G3370		COPERCHIO		1	15/12/1999-
	59	35S4540		PROFILO OMEGA		1	15/12/1999-
	61	35X4410		TUBO SCARICO		1	15/12/1999-
	62	36C3061		PROTEZ. VENT		1	15/12/1999-
	63	36C2390		PROFILO CORNICE		2	15/12/1999-
	64	36C2411		PROFILO CORNICE		2	15/12/1999-
	65	36C3930	B	PIEDE H=155		4	15/12/1999-06/01/2002
	65	36C3940	A	PIEDE INOX		4	15/12/1999-06/01/2002
	66	36E1450		GRIGLIA PROTEZ.		1	15/12/1999-
	67	36C2750		DISTANZIALE	X	2	15/12/1999-
	68	36D4440		PERNO CARRUC.		4	15/12/1999-
	70	36D9490		STAFFA SUPERIORE		1	15/12/1999-
	71	36D9960		PROTEZIONE MANIGLIA SUPERIORE		1	15/12/1999-17/12/2001
	72	36D9970		PROTEZIONE MANIGLIA INFERIORE		1	15/12/1999-17/12/2001
	73	36E0340		DISTANZIALE		12	15/12/1999-15/10/2000
	74	36E0350		REGGICAVO		3	15/12/1999-
	75	36E0410		BOCCOLA		2	15/12/1999-
	76	36G3940		CARRUCOLA		4	15/12/1999-
	77	36G6520		CERNIERA	X	1	15/12/1999-
	78	36G8140		PERNO		12	15/12/1999-
	79	36M3200		MANOPOLA	X	2	15/12/1999-15/03/2001
	80	3600770		DISTANZIALE STAFFA		1	15/12/1999-
	81	3AA2480		PROTEZIONE		1	15/12/1999-
	82	36Z0750		PROTEZ. SCHEDA		1	15/12/1999-

								12/02/2002
	83	37M7340		PANN. SERIG.	X	1	15/12/1999-12/02/2002
	84	37Q3800		GUARNIZIONE PORTA	X	1	15/12/1999-
	85	3AA2200		CRUSCOTTO		1	15/12/1999-12/02/2002
	86	30G3710		TAPPO		1	15/12/1999-
	87	6008910	A	GR. PORTA		1	15/12/1999-17/12/2001
	87	6009030	B	GRUPPO PORTA		1	15/12/1999-
	88	32Q4000		SERIE CAVI		1	15/12/1999-
	89	35P0440		TESTATA EVAP.		1	15/12/1999-
	90	35P0450		TESTATA EVAP. INF.		2	15/12/1999-
	91	32D0710		CONNETTORE		1	15/12/1999-
	92	35P1960		TESTATA EVAP.		2	15/12/1999-
	93	35R1500		SUPPORTO		1	15/12/1999-
	94	36Z0490		FERMASONDA		1	15/12/1999-
	95	32Z2750		BOBINA	X	1	15/12/1999-
	96	36C4050	A	CREMAGLIERA DX		1	15/12/1999-
	97	35R8420		PROFILO"S"		2	15/12/1999-
	98	36Z0300		BACIN. COND.		1	15/12/1999-
	99	33Q4390		MANICOTTO TUBI		1	15/12/1999-