lamber

Lavastoviglie a TRAINO Cestelli
Lave-vaisselle á panier á TRACTION
Dishwashers with Pull-Through Rack
Geschirrspüler mit Korb-Zugvorrichtung

M115
M150

Ed. 09/99

PARTI DI RICAMBIO
PIECES DETACHEES
SPARE PARTS
ERSATZTEILE

CE

lamber	GRUPPO LAVAGGIO - COMPOSANTS LAVAGE WASHING COMPONENTS - WASCHROHR	MOD. **M115** **M150**	TAV. **1 A** ED. 09/99

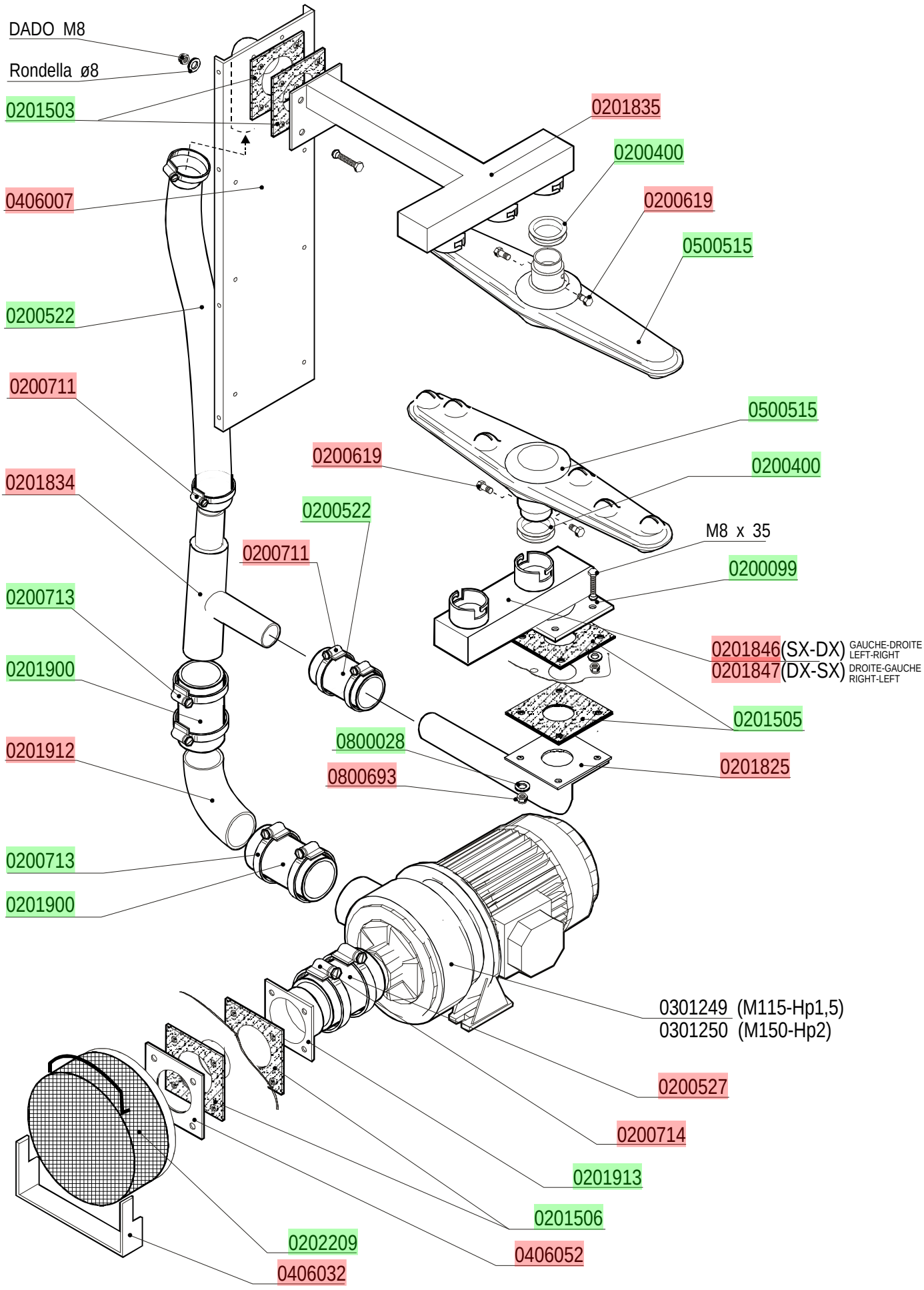

lamber	VASCA LAVAGGIO - CUVE LAVAGE WASH TANK - WASCHTANKROHR	MOD. **M115** **M150**	TAV. **2 A** ED. 09/99

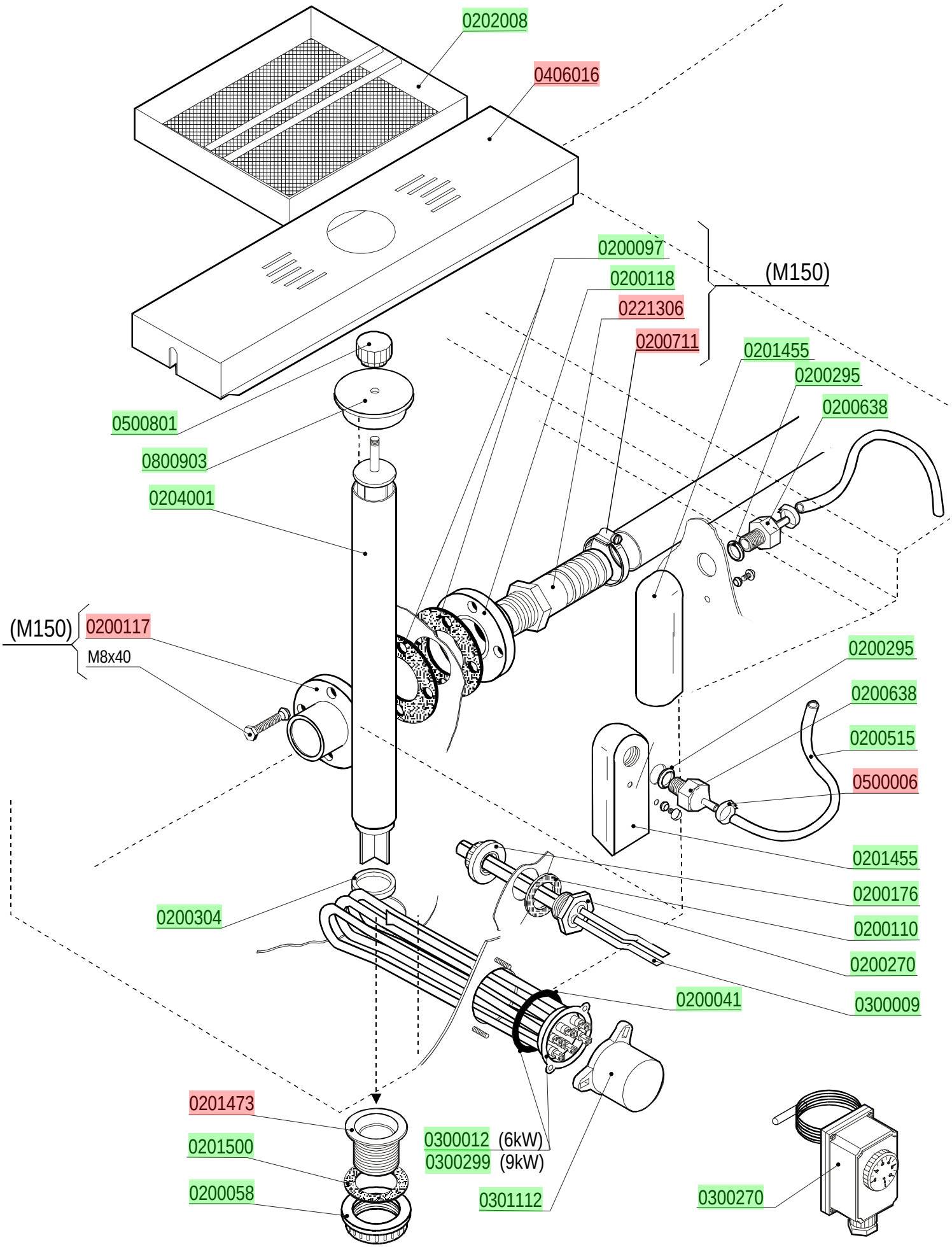

lamber	GRUPPO RISCIACQUO - COMPOSANTS RINÇAGE RINSE COMPONENTS - NACHSPÜLROHR	MOD. **M115 M150**	TAV. **3 A** ED. 09/99

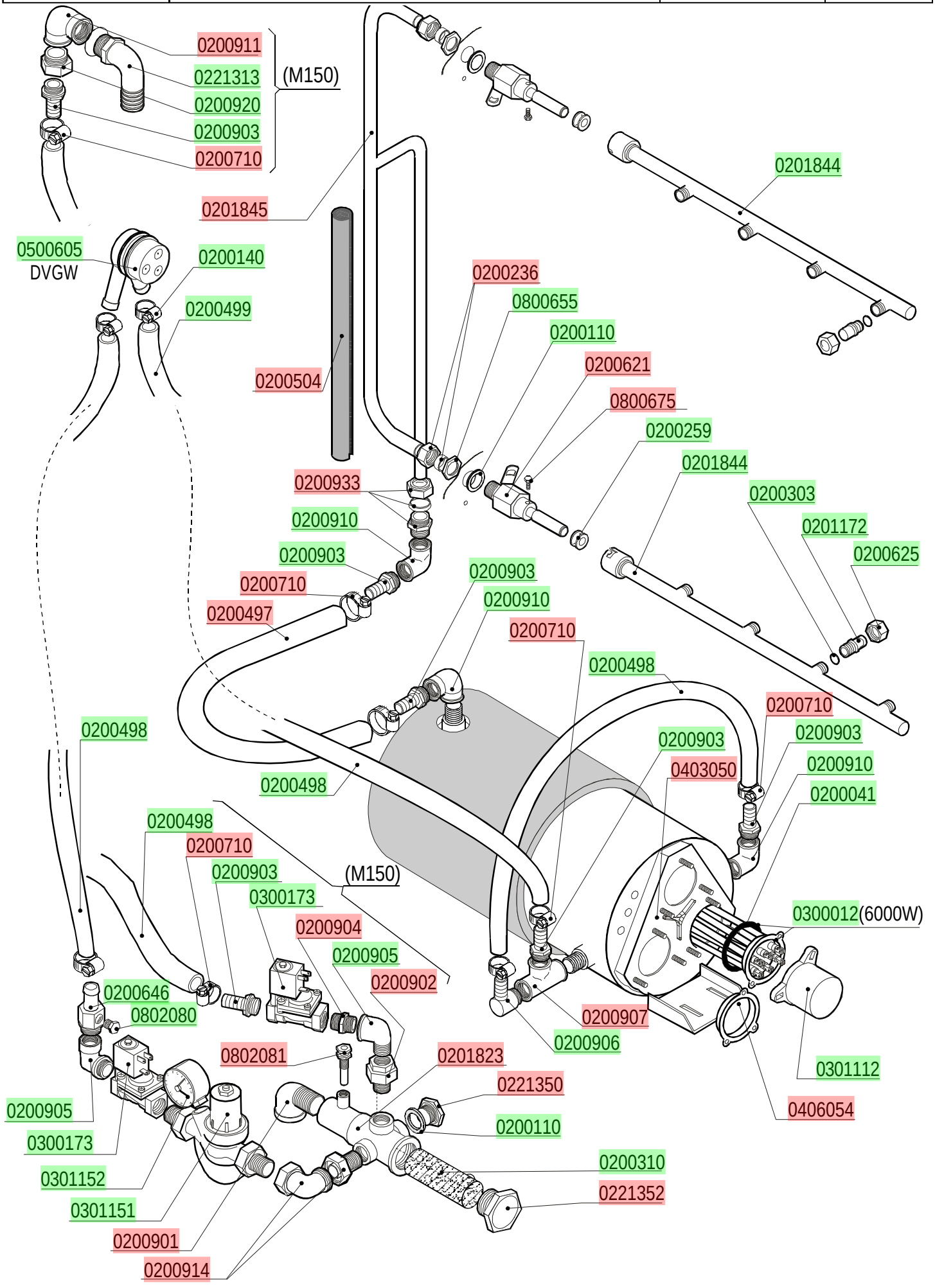

lamber	GRUPPO TRAINO - AVANCEMENT DRIVE EXCENTER - EXZENTER	MOD. **M115** **M150**	TAV. **4 A** ED. 09/99

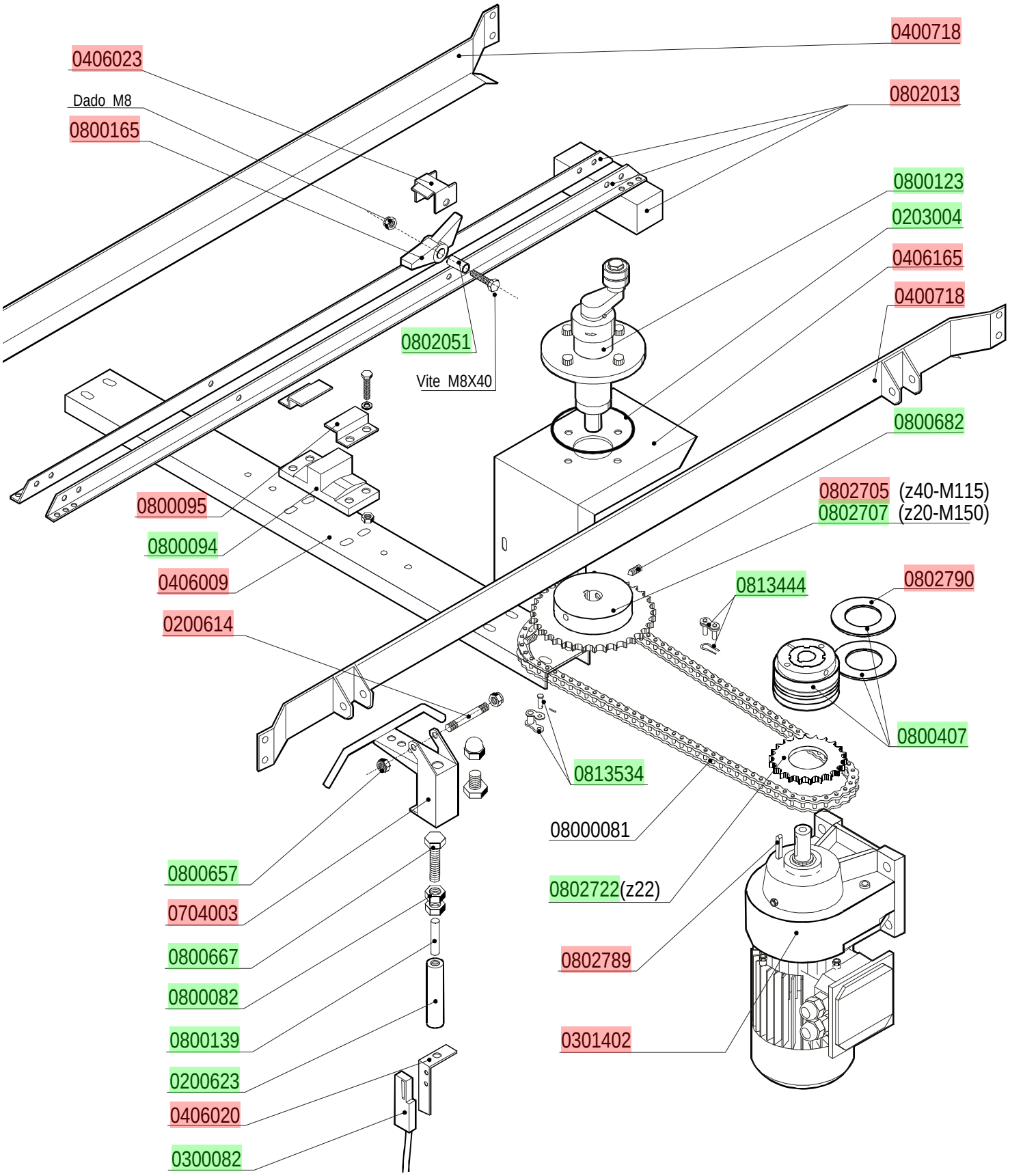

lamber	GRUPPO PIGNONE TRAINO - AVANCEMENT DRIVE EXCENTER - EXZENTER	MOD. **M115** **M150**	TAV. **5 A** ED. 09/99

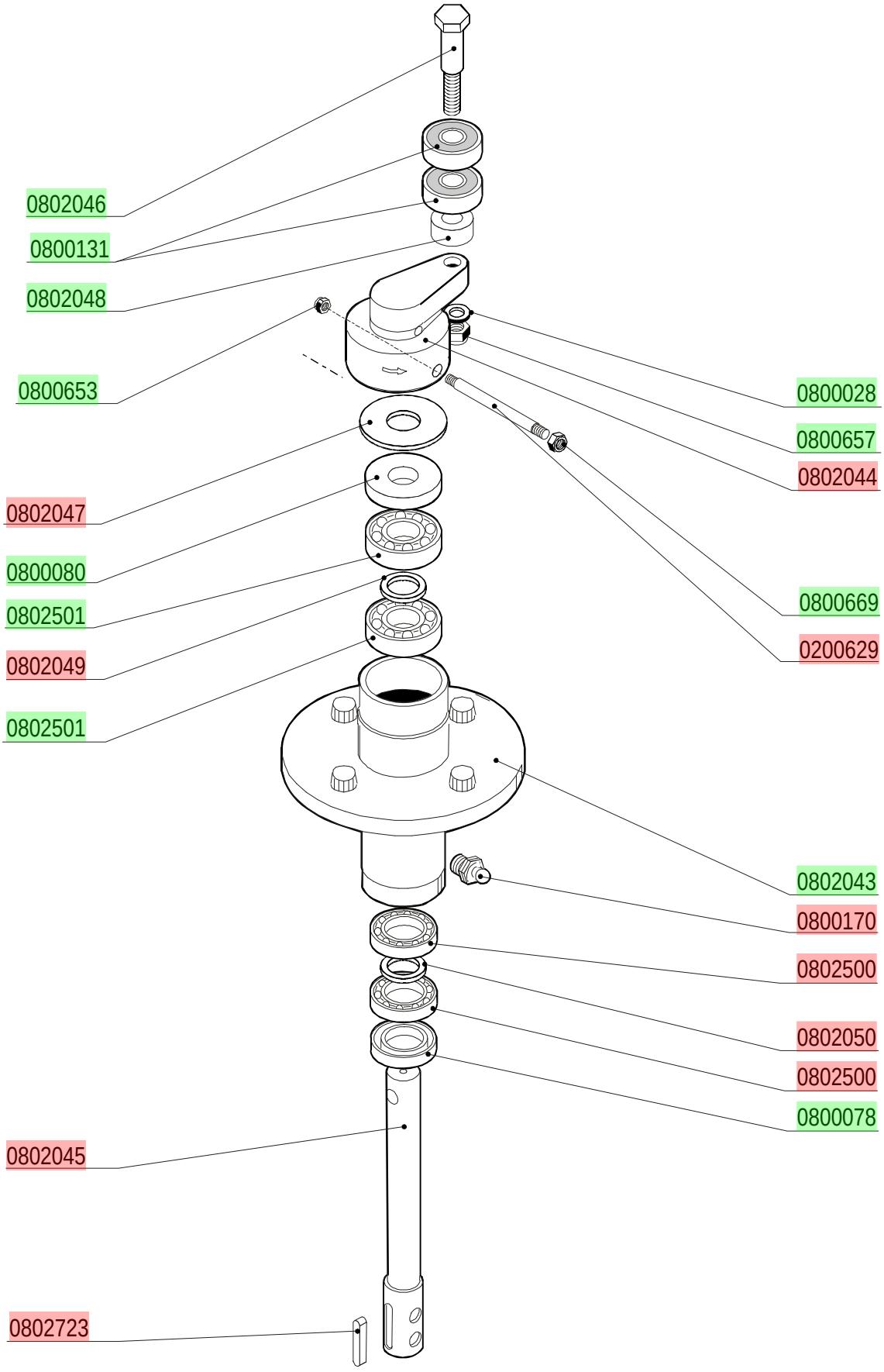

lamber	GRUPPO PRELAVAGGIO - COMPOSANTS PRELAVAGE PRE-WASHING COMPONENTS - VORWASCHROHR	MOD. **M150**	TAV. **6 A** ED. 09/99

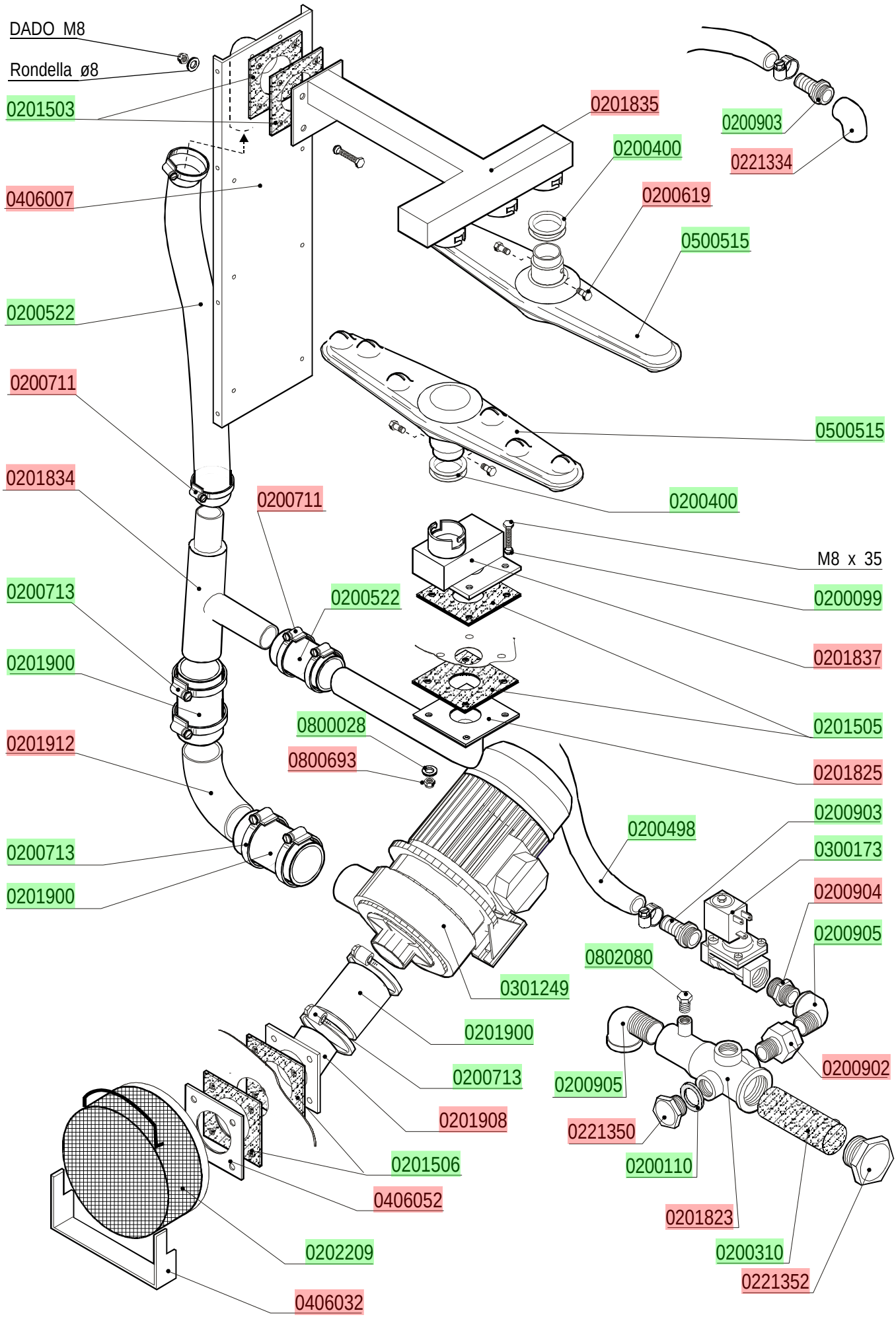

lamber	VASCA PRELAVAGGIO - CUVE PRELAVAGE PRE-WASH TANK - VORWASCHTANKROHR	MOD. **M150**	TAV. **7 A** ED. 09/99

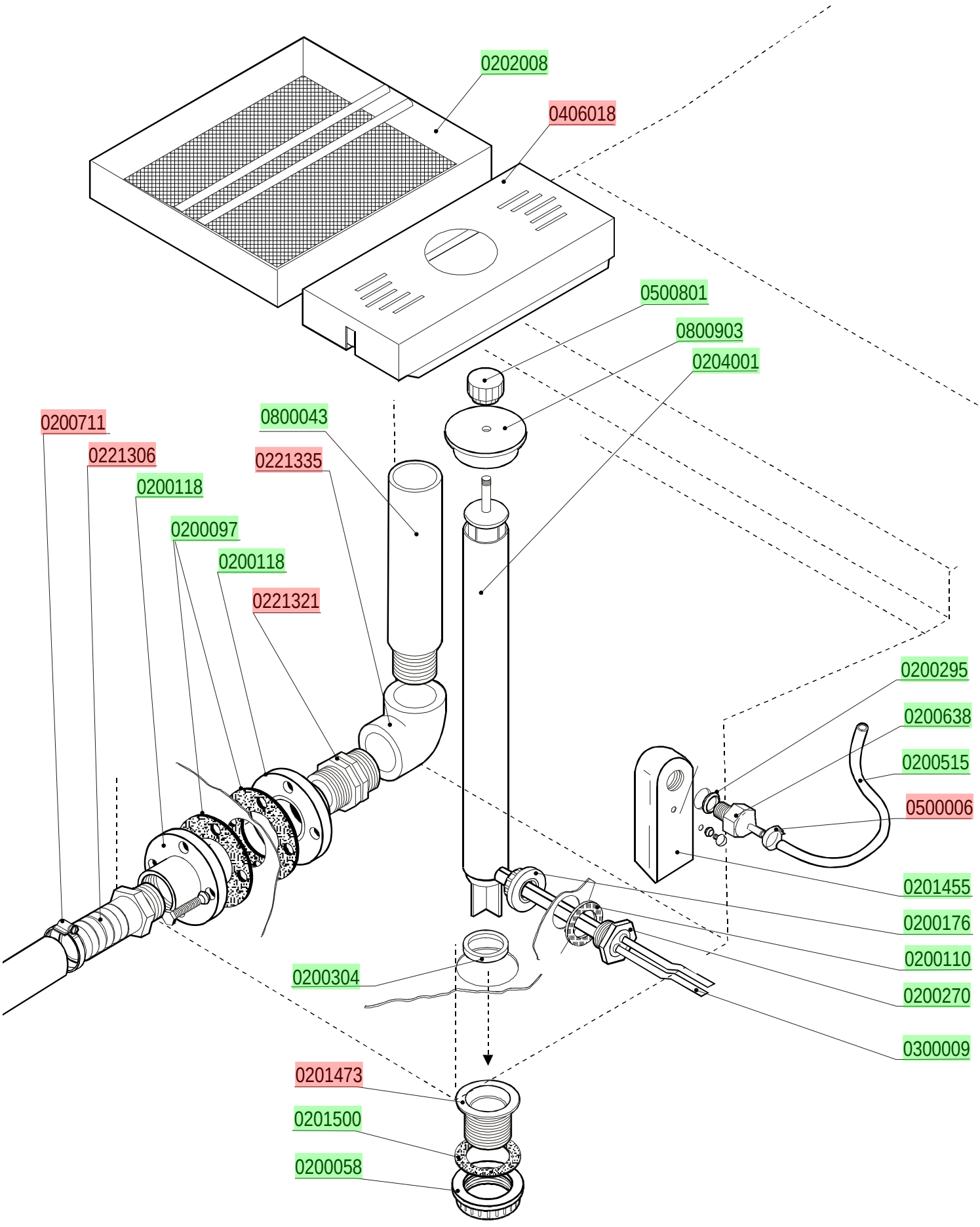

lamber	GUIDA PRELAVAGGIO - GLISSIERE PRELAVAGE PRE-WASH SLIDE TRACK VORVASCHTANK KORBFÜHRUNG	MOD. **M150**	TAV. **8 A** ED. 09/99

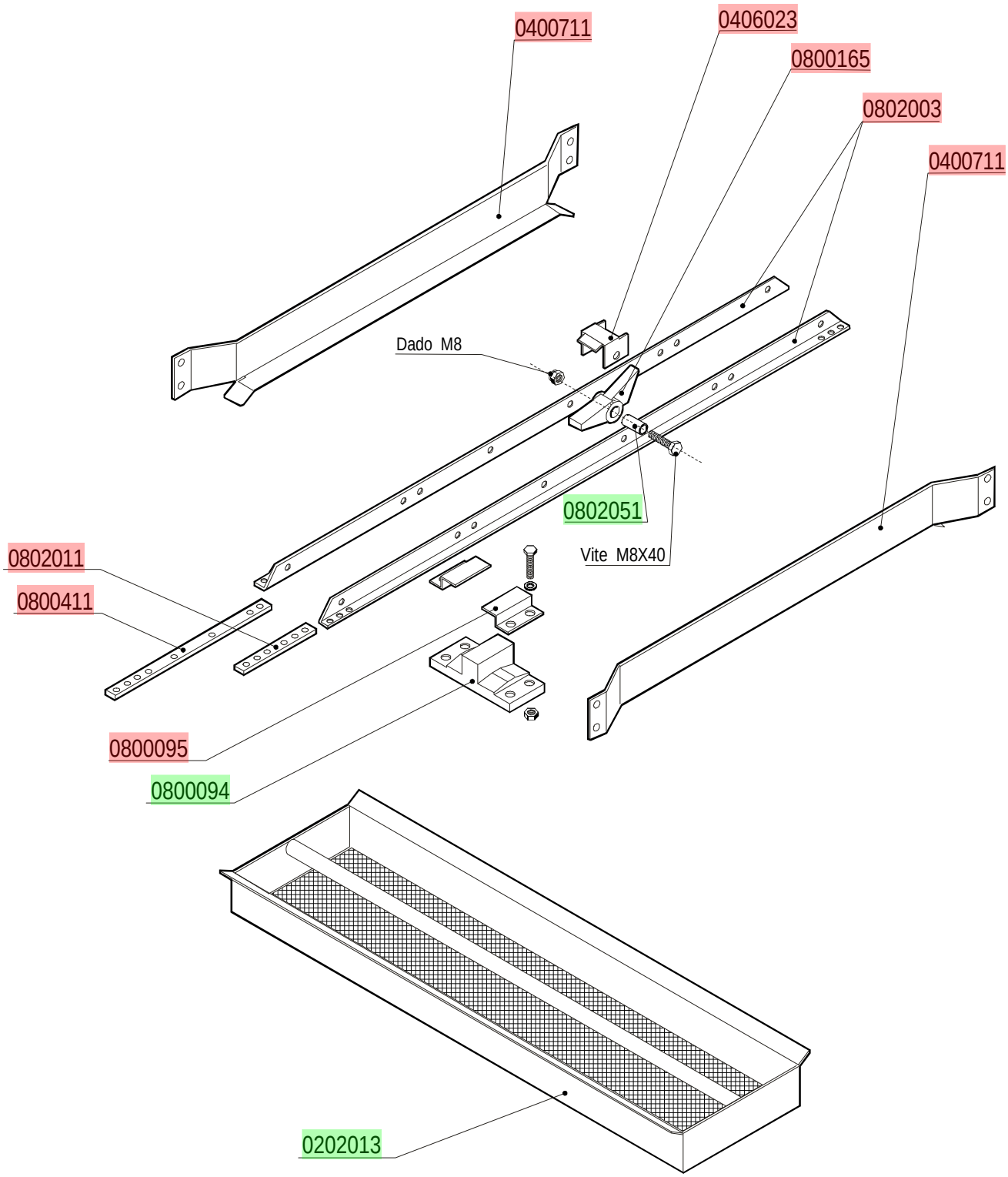

lamber	CASSETTA ELETTRICA - TABLEAU ELECTRIQUE CONTROL BOX - ELEKTRO SCHALTTAFEL	MOD. **M115**	TAV. **9 A** ED. 09/99

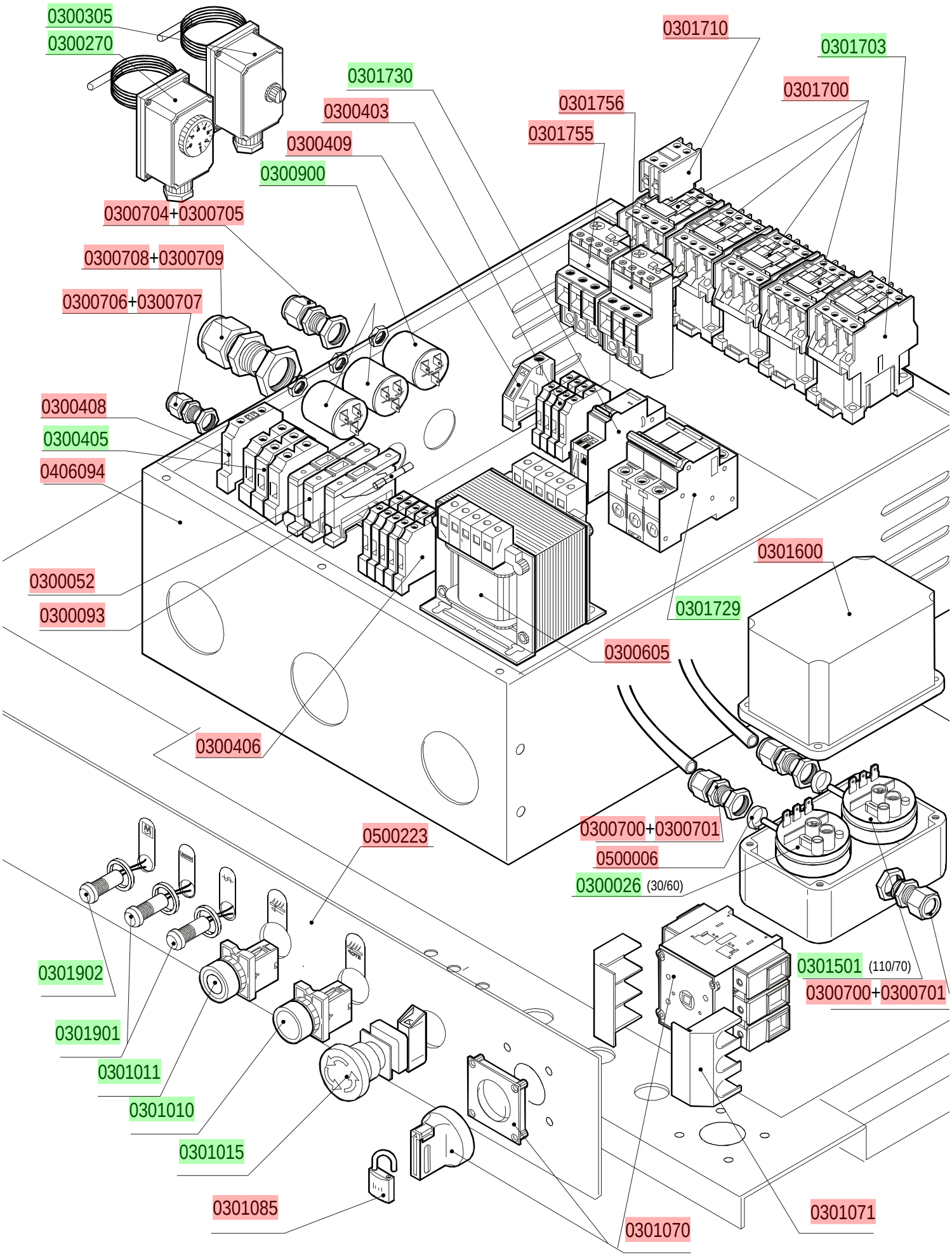

lamber	CASSETTA ELETTRICA - TABLEAU ELECTRIQUE CONTROL BOX - ELEKTRO SCHALTTAFEL	MOD. **M150**	TAV. **10 A** ED. 09/99

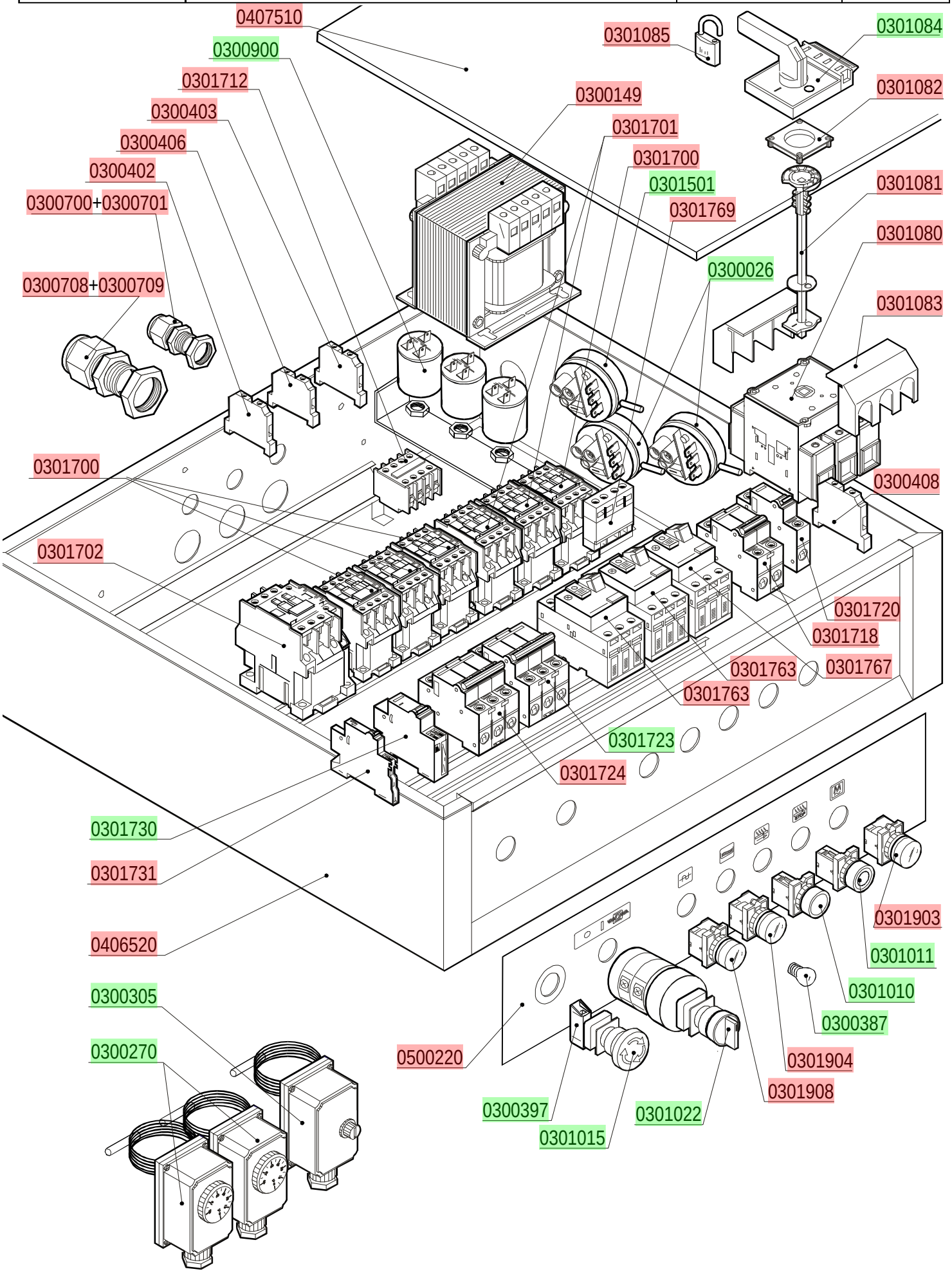

lamber	CARROZZERIA - CARROSSERIE HOOD - KARROSSERIE	MOD. **M115** **M150**	TAV. **11 A** ED. 09/99

LAVAGGIO - LAVAGE - WASHING - WASCHUNG

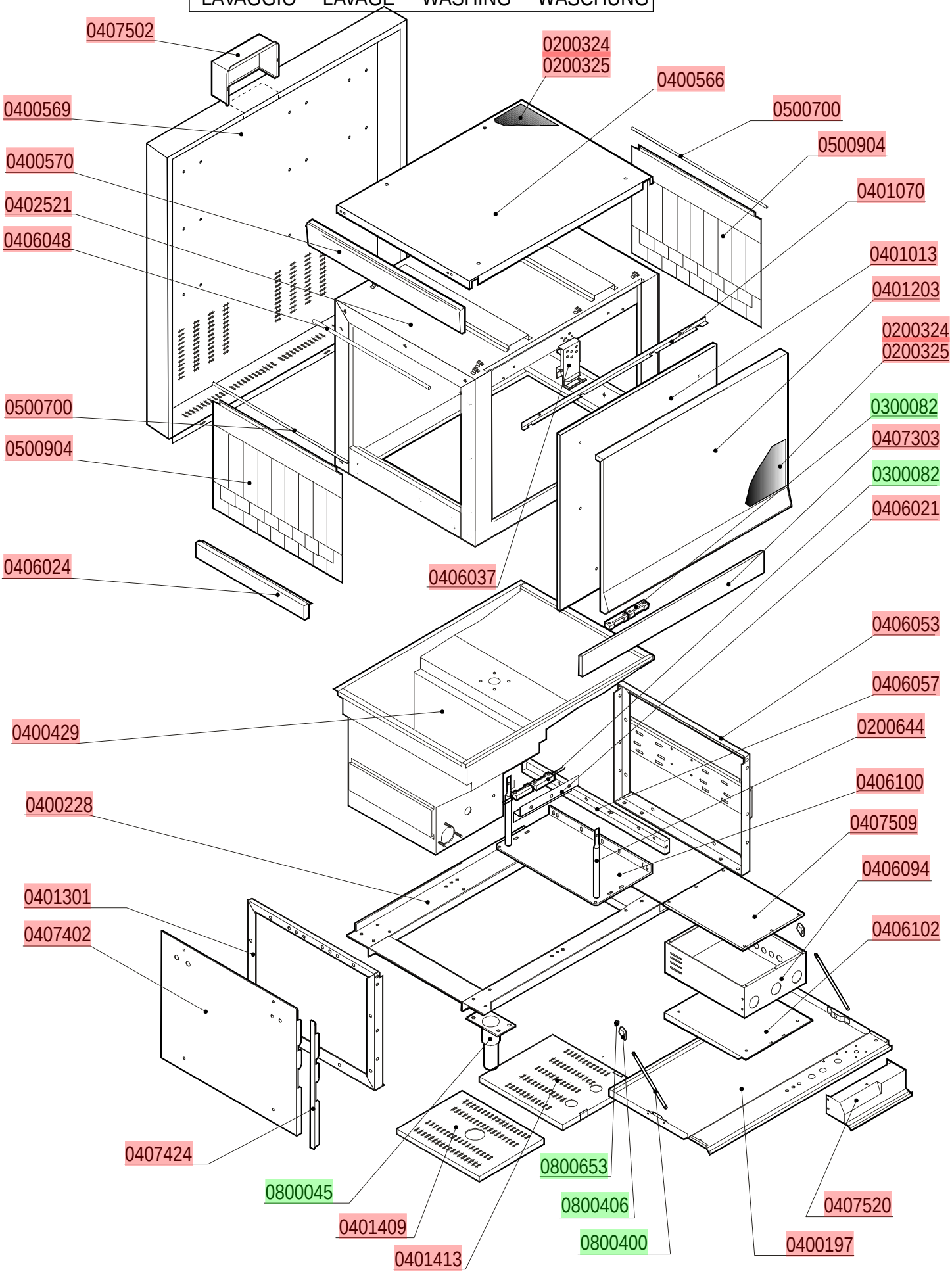

lamber	CARROZZERIA - CARROSSERIE HOOD - KARROSSERIE	MOD. **M115** **M150**	TAV. **12 A** ED. 09/99

RISCIACQUO - RINÇAGE - RINSING - SPÜLUNG

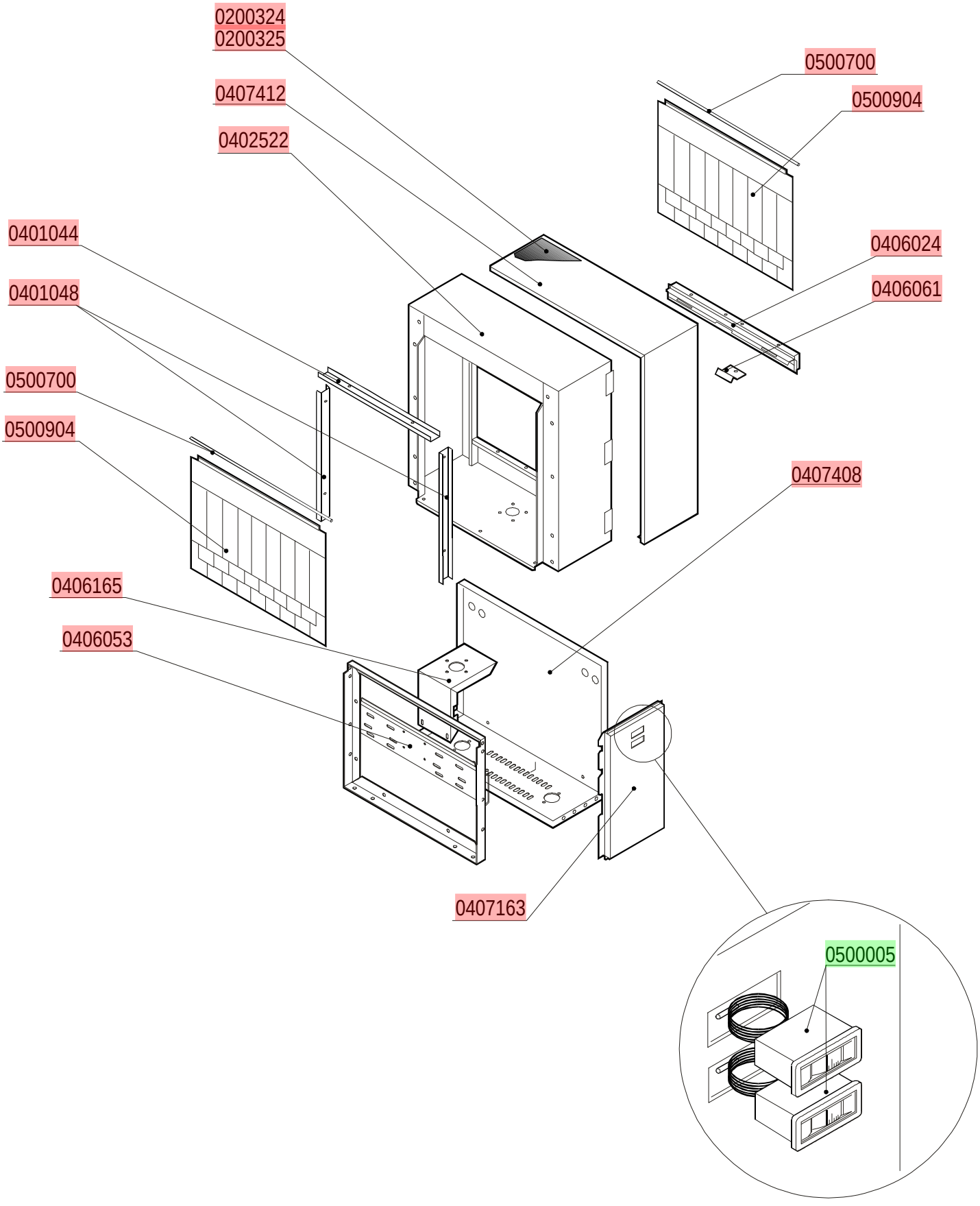

lamber	CARROZZERIA - CARROSSERIE HOOD - KARROSSERIE	MOD. **M150**	TAV. **13 A** ED. 09/99

PRELAVAGGIO - PRE-LAVAGE - PRE-WASHING - VORWASCHANG

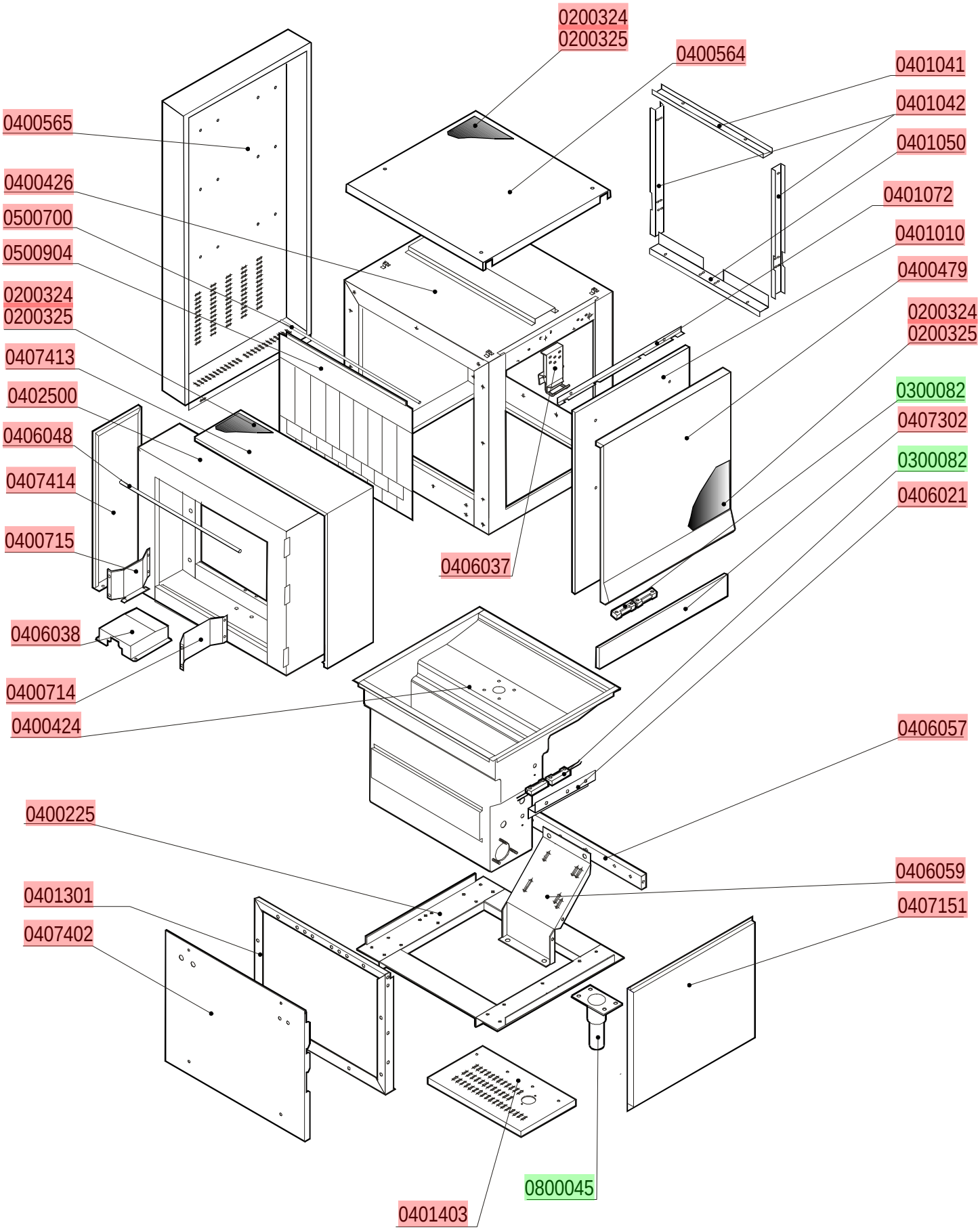

lamber	SPORTELLO CONTROBILANCIATO PORTE CONTREBALANCEE' COUNTERBALANCDE DOOR - GEWICHTTÜR	MOD. **M115** **M150**	TAV. **14 A** ED. 09/99

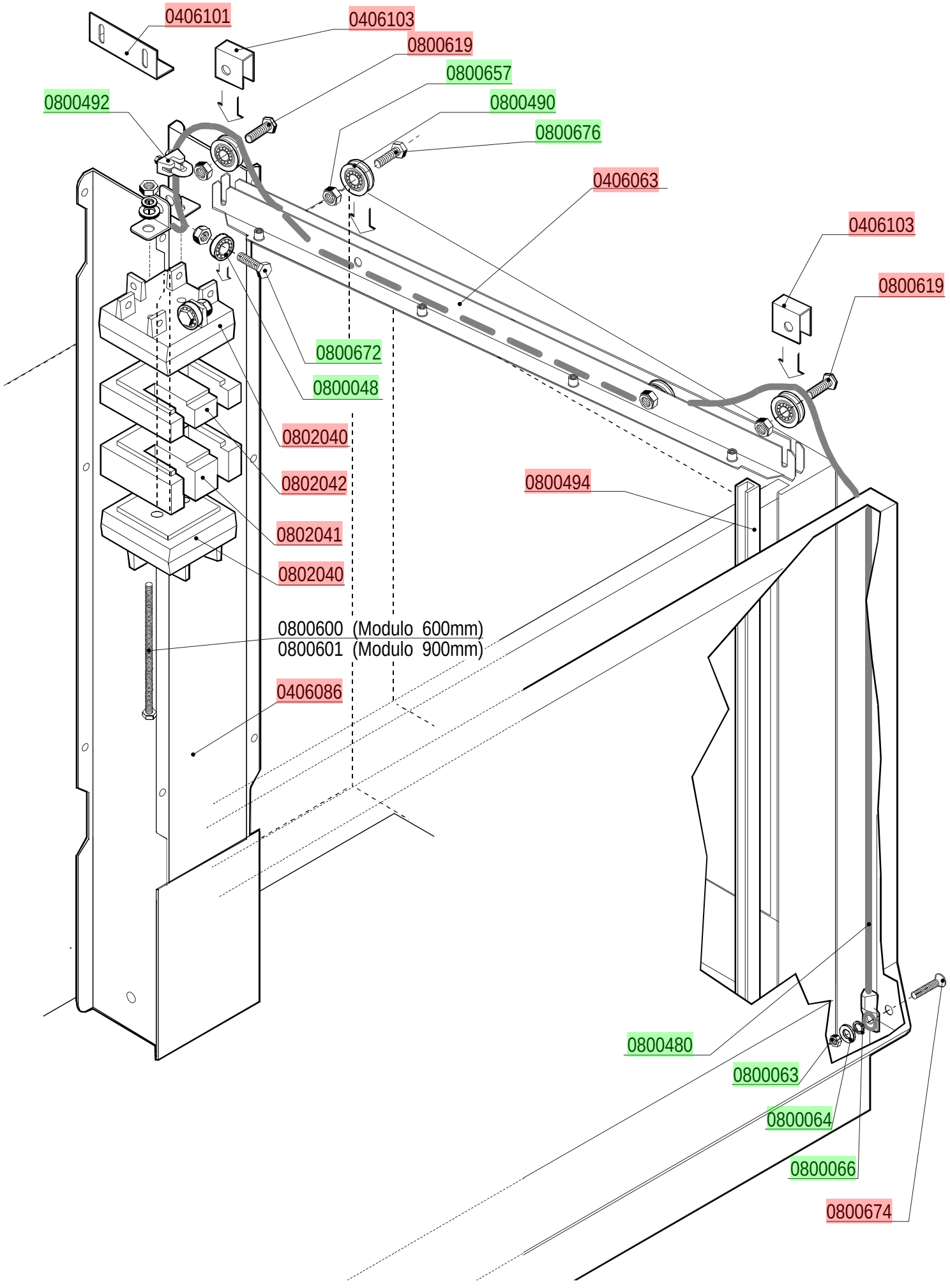

lamber	LIMITATORE DI COPPIA - LIMITEUR DE COUPLE TORQUE LIMITING DEVICE - RUTSCHKUPPLUNG	MOD. **M115** **M150**	TAV. **15 A** ED. 03/2000

