DESPIECES DEL SERVICIO TECNICO

Snack

Freidoras - Friteuses
Fryers - Friteusen - Friggitrici

FE-18
FE-25

OCTUBRE 2000

FAGOR

Fagor Industrial

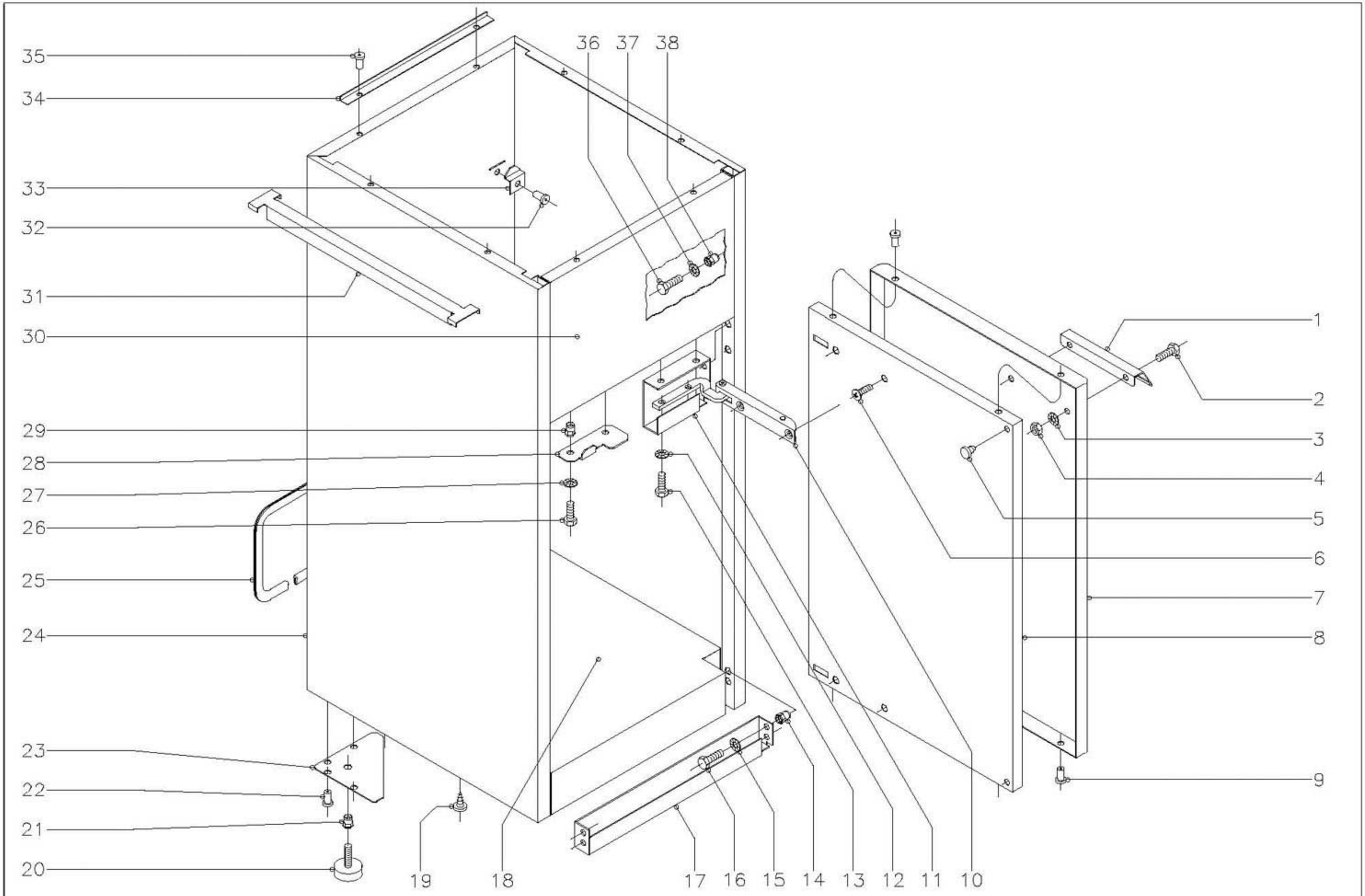

N plano	Firma	Fecha	Aparato	Lamina	
C-878		10-00	FREIDORAS DE PEDESTAL 18,25	1	Fagor Industrial S.Coop. FAGOR Oñate

MOD.	FREIDORAS ELECTRICAS DE PEDESTAL	ZONA	MUEBLE	PLANO	C-878

ITEM	CODIGO	DENOMINACION	TEXTO	FE-18	FE-25								NOTAS
1	X380507	Tirador puerta		1	1								
2	Q012021	Tornillo exagonal M-4x10		2	2								
3	Q242020	Arandela abanico A-4		2	2								
4	Q162020	Tuerca exagonal M-4		2	2								
5	U120529	Goma parachoques		2	2								
6	Q152004	Tornillo aplastado M-5x13		4	4								
7	X380503	Puerta		1	-								
7	X390503	Puerta		-	1								
8	X380504	Contrapuerta		1	-								
8	X390504	Contrapuerta		-	1								
9	Q419005	Remache tubular Ø 4x8		4	4								
10	X702806	Bisagra lateral		2	2								
11	X380305	Soporte bisagra superior		1	1								
12	Q242030	Arandela abanico A-5		4	4								
13	Q012031	Tornillo exagonal M-5x10		4	4								
14	Q221343	Remache exagonal M-6		4	4								
15	Q242040	Arandela abanico A-6		4	4								
16	Q012042	Tornillo exagonal M-6x15		4	4								
17	X380306	Soporte bisagra inferior		1	-								
17	X390304	Soporte bisagra inferior		-	1								
18	X380303	Base pedestal		1	-								
18	X390302	Base pedestal		-	1								
19	Q151301	Tornillo alomado		6	6								
20	Z200105	Pata regulable		4	4								
21	Q221345	Remache exagonal M-10		4	4								
22	Q419005	Remache tubular Ø 4x8		12	12								
23	X380310	Soporte pata		4	4								
24	X380301	Pedestal		1	-								
24	X390301	Pedestal		-	1								

MOD.	FREIDORAS ELECTRICAS DE PEDESTAL	ZONA	MUEBLE	PLANO	C-878

ITEM	CODIGO	DENOMINACION	TEXTO	FE-18	FE-25								NOTAS
25	3673700	Perfil goma gris 12x6x470		1	1								
26	Q012042	Tornillo exagonal M-6x15		6	6								
27	Q242040	Arandela abanico A-6		6	6								
28	X380307	Soporte caja izquierdo		1	1								
s/n	X380308	Soporte caja derecho		1	1								
29	Q221343	Remache exagonal M-6		6	6								
30	X380304	Panel frontal superior		1	-								
30	X390303	Panel frontal superior		-	1								
31	X389900	Rail de conexion aparatos		1	-								(Opcional)
31	X399900	Rail de conexion aparatos		-	1								(Opcional)
32	Q419005	Remache tubular Ø 4x8		2	2								
33	X352802	Soporte tapa		2	2								
34	X380302	Escuadra apoyo cuba		4	4								
35	Q419005	Remache tubular Ø 4x8		8	8								
36	Q012042	Tornillo exagonal M-6x15		6	6								
37	Q242040	Arandela abanico A-6		6	6								
38	Q221343	Remache exagonal M-6		6	6								

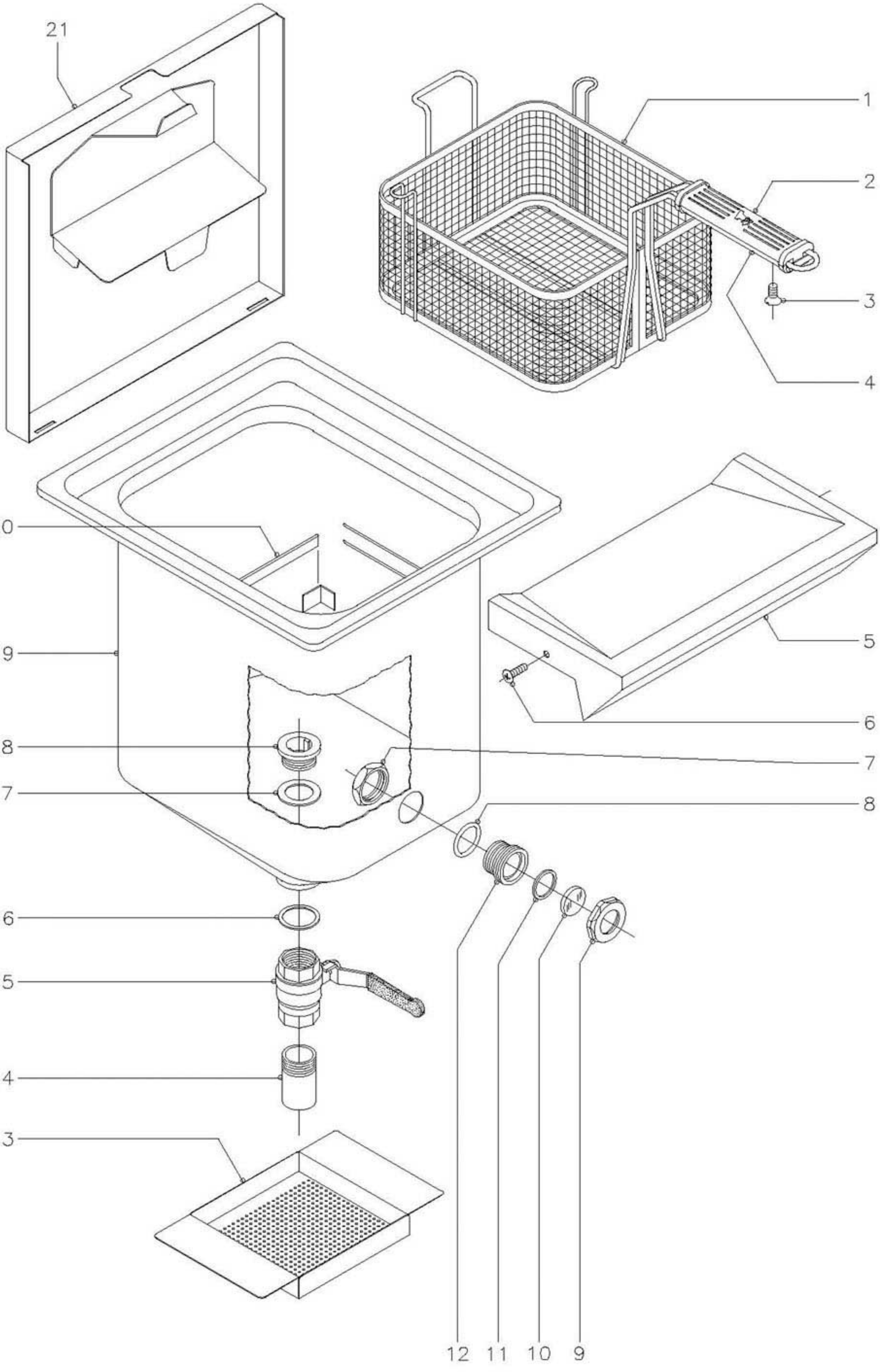

N plano	Firma	Fecha	Aparato	Lamina	
C-879		10-00	FREIDORAS DE PEDESTAL 18,25	2	Fagor Industrial S.Coop. FAGOR O<ate

MOD.	FREIDORAS ELECTRICAS DE PEDESTAL	ZONA	CUBA	PLANO	C-879

ITEM	CODIGO	DENOMINACION	TEXTO	FE-18	FE-25								NOTAS
1	X386501	Cestillo (260x235x120)		1	-								
1	X396501	Cestillo (325x310x120)		-	1								
1	X399901	Cestillo pequeño (325x150x120)		-	2								(Opcional)
2	9616402	Cacha superior		1	1								
3	Q042031	Tornillo avellanado M-5x10		2	2								
4	9616401	Cacha inferior		1	1								
5	X382803	Encimera frontal		1	-								
5	X392805	Encimera frontal		-	1								
6	Q152004	Tornillo aplastado M-5x13		2	2								
7	Q223014	Tuerca exagonal 1"		1	1								
8	Q307000	Junta torica		1	1								
9	9294400	Tuerca cierre		1	1								
10	9294600	Mirilla cristal		1	1								
11	Q307029	Arandela junta Ø31xØ26,5x2		1	1								
12	9294500	Portamirilla		1	1								
13	X166510	Filtro de aceite		1	1								
14	X396105	Tubo de evacuacion		1	1								
15	X036107	Grifo de evacuacion 1"		1	1								
16	Q306046	Arandela junta Ø40xØ33x1,5		1	1								
17	Q300047	Junta desagüe Ø42xØ31x2		1	1								
18	9614900	Desagüe 1"		1	1								
19	X386100	Cuba de fritura		1	-								
19	X396100	Cuba de fritura		-	1								
20	X386105	Apoyo transversal		1	-								
20	X396104	Apoyo transversal		-	1								
21	X382800	Tapa completa		1	-								
21	X392800	Tapa completa		-	1								

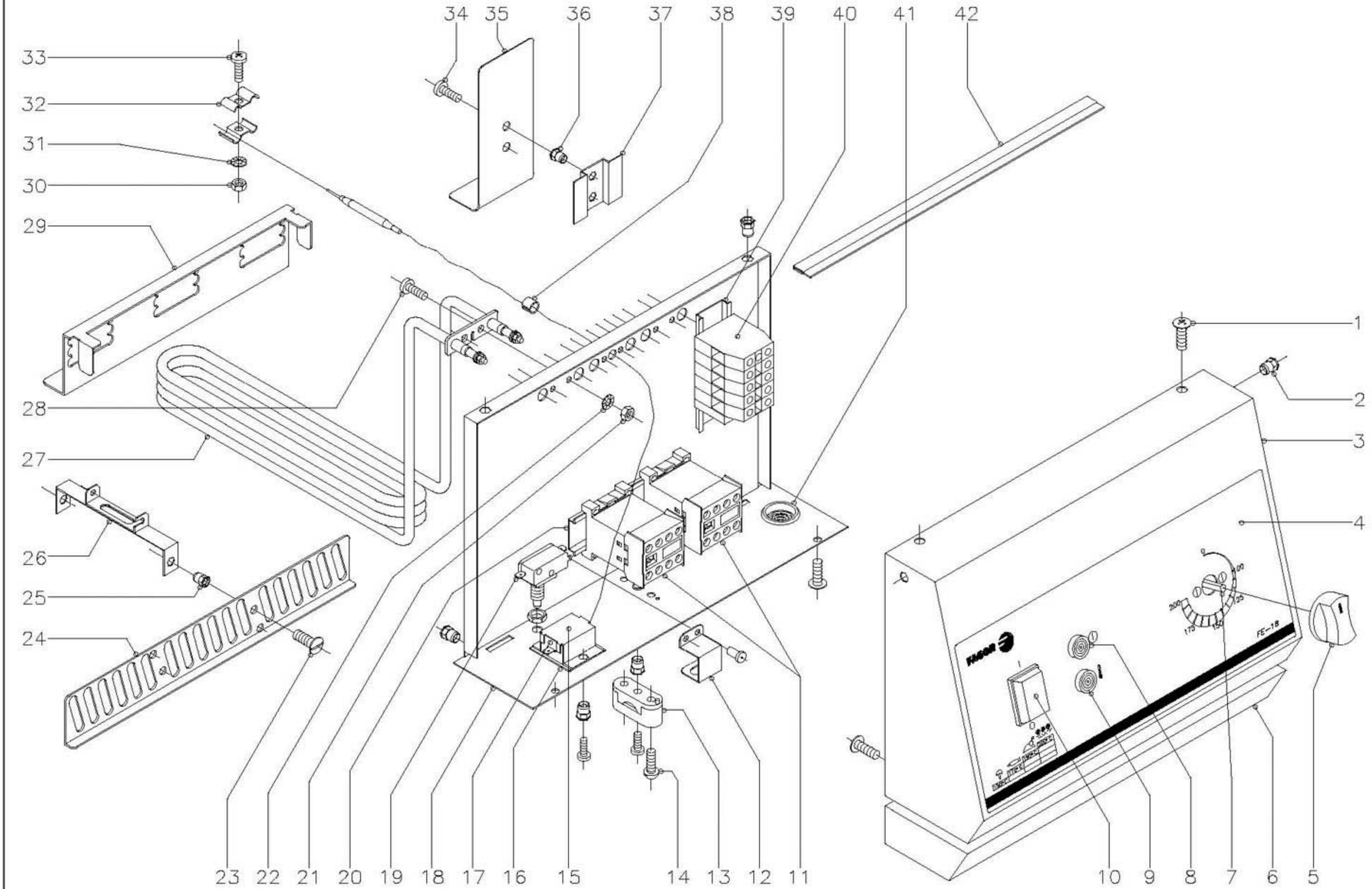

N plano	Firma	Fecha	Aparato	Lamina	
C-880		10-00	FREIDORAS DE PEDESTAL 18,25	3	Fagor Industrial S.Coop. FAGOR Oñate

MOD.	FREIDORAS ELECTRICAS DE PEDESTAL	ZONA	PARTE FUNCIONAL ELECTRICA	PLANO	C-880

ITEM	CODIGO	DENOMINACION	TEXTO	FE-18	FE-25								NOTAS
1	Q152004	Tornillo aplastado M-5x13		6	6								
2	Q221342	Remache exagonal M-5		6	6								
3	X373401	Panel frontal		1	-								
3	X392812	Panel frontal		-	1								
4	X382805	Embellecedor adhesivo		1	-								
4	X392810	Embellecedor adhesivo		-	1								
5	R663062	Boton de mando completo Ø6		1	1								
6	X380505	Embellecedor		1	-								
6	X390505	Embellecedor		-	1								
7	X033000	Termostato 60 - 200° C.		1	1								
8	Z203004	Piloto verde		1	1								(Maquina con corriente)
9	Z203005	Piloto ambar		1	1								(Calentamiento)
10	Z853001	Interruptor general		1	1								
11	R663031	Contactor (220/380 V.)		2	2								
12	X363020	Soporte microrruptor		1	1								
	Q419005	Remache tubular Ø4x8		2	2								
13	U183029	Brida amarre manguera		1	2								
	Q032021	Tornillo alomado M-4x10		1	1								
	Q221341	Remache exagonal M-4		1	1								
14	Q032035	Tornillo alomado M-5x30		2	4								
15	X353007	Soporte termostato de seguridad		1	1								
	Q221341	Remache exagonal M-4		2	2								
	Q032021	Tornillo alomado M-4x10		2	2								
16	X353015	Placa aislante		1	1								
17	X033001	Termostato de seguridad		1	1								
18	X383001	Cuadro electrico		1	-								
18	X393012	Cuadro electrico		-	1								
19	X343015	Microrruptor		1	1								

MOD.	FREIDORAS ELECTRICAS DE PEDESTAL	ZONA	PARTE FUNCIONAL ELECTRICA	PLANO	C-880

ITEM	CODIGO	DENOMINACION	TEXTO	FE-18	FE-25								NOTAS
20	R663055	Guia contactor L=120		1	1								
	Q419005	Remache tubular Ø4x8		2	2								
21	Q162020	Tuerca exagonal M-4		6	6								
22	Q242020	Arandela abanico A-4		6	6								
23	Q152004	Tornillo aplastado M-5x13		-	4								
24	X393013	Separador resistencias		-	2								
25	Q221342	Remache exagonal M-5		-	4								
26	X393014	Escuadra soporte bulbo		-	2								
27	X383020	Resistencia 3000 W.,230 V.		3	-								
27	X393021	Resistencia 4250 W.,230 V.		-	3								
28	Q032021	Tornillo alomado M-4x10		6	6								
29	X363030	Separador resistencias		1	-								
30	Q162020	Tuerca exagonal M-4		2	-								
31	Q242020	Arandela abanico A-4		2	-								
32	X033011	Brida sujecion bulbo		4	-								
33	Q032021	Tornillo alomado M-4x10		2	-								
34	Q032021	Tornillo alomado M-4x10		2	2								
35	X353008	Protector resistencias		1	-								
35	X393016	Protector resistencias		-	1								
36	Q221341	Remache exagonal M-4		2	2								
37	X353010	Amarre protector		1	1								
38	X033014	Anillo amarre capilar		4	4								
39	R663055	Guia contactor L=120		1	1								
40	P453026	Borne tierra (Amarillo - verde)		1	1								
	P453025	Borne fases RST (Gris)		4	4								
	Z683067	Tope bornes		1	1								
41	X723014	Pasamuros Ø30		1	1								
42	3703500	Perfil goma en "Y" 16x3x330		1	-								
42	3703500	Perfil goma en "Y" 16x3x430		-	1								

MOD.	FREIDORAS ELECTRICAS DE PEDESTAL	ZONA	VARIOS	PLANO	

ITEM	CODIGO	DENOMINACION	TEXTO	FE-18	FE-25								NOTAS
	X386502	Folleto de instrucciones		1	1								

MOD.	FREIDORAS ELECTRICAS DE PEDESTAL	ZONA	VERSION : 220 V. (III) Y 380/415 V. (III N) ; 50/60 Hz.	PLANO	

ITEM	CODIGO	DENOMINACION	TEXTO	FE-18	FE-25								NOTAS
	X363017	Cable de alimentacion 5x2,5		1	-								
	X393008	Cable de alimentacion 5x6		-	1								
	X373007	Cableado portamandos		1	1								
	X383007	Cableado regleta a contactor		2	2								
	X393007	Cableado contactor a resistencias		2	2								
	X363015	Esquema electrico adhesivo		1	1								(Plano HC-14145-3)

MOD.	FREIDORAS ELECTRICAS DE PEDESTAL	ZONA	VERSION : 220/240 V. (I N) ; 50/60 Hz.	PLANO	

ITEM	CODIGO	DENOMINACION	TEXTO	FE-18	FE-25								NOTAS
	X383002	Cable de alimentacion 3x10		1	1								
	X373007	Cableado portamandos		1	1								
	X383007	Cableado regleta a contactor		2	2								
	X393007	Cableado contactor a resistencias		2	2								
	X363015	Esquema electrico adhesivo		1	1								(Plano HC-14145-3)

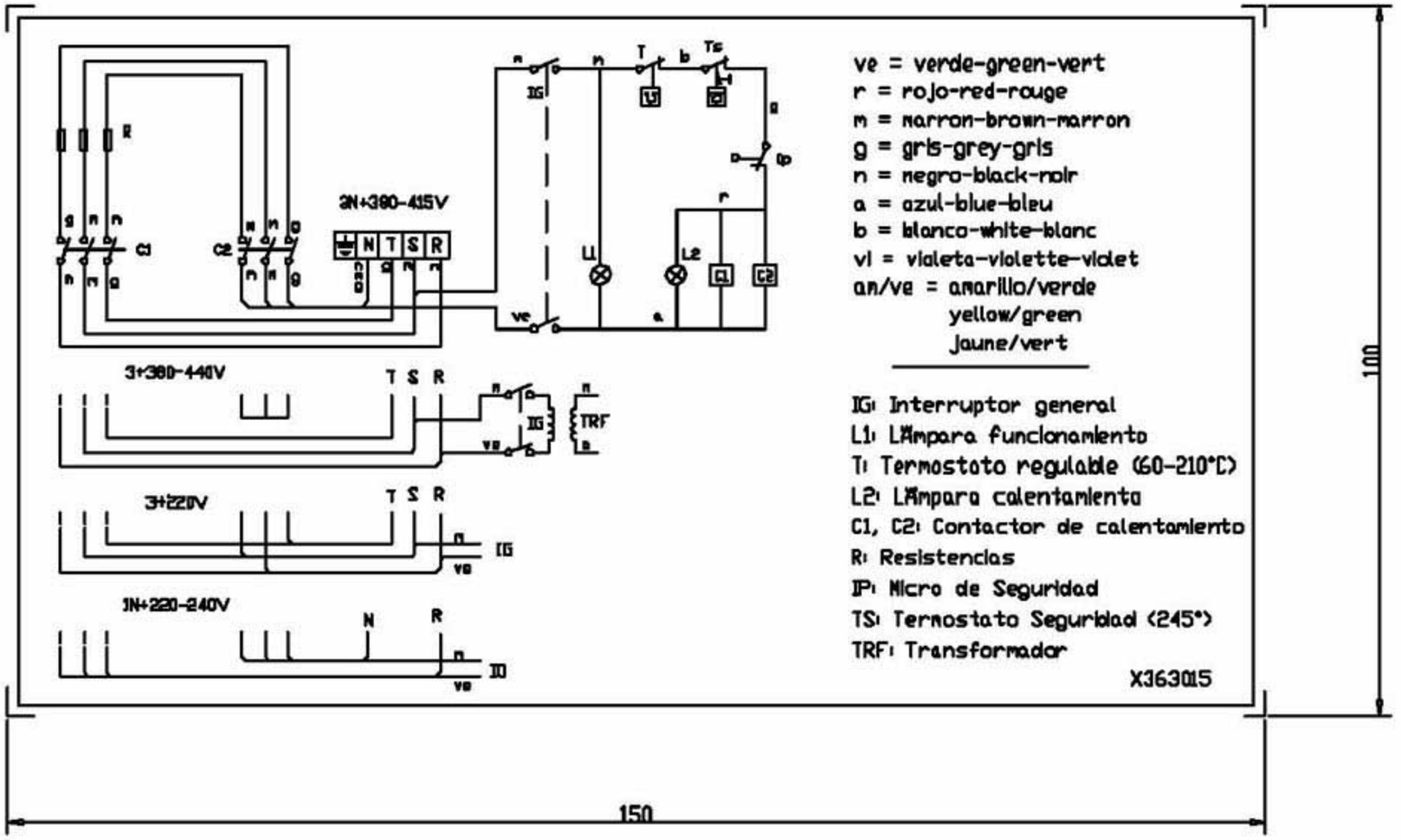

FREIDORAS ELECTRICAS CAFETERIA

Plastico blanco alto brillo

NOTA

•LAS INSCRIPCIONES RESISTIRAN SIN MODIFICACION APRECIABLE, EL FROTAMIENTO DURANTE 15 seg. DE UN ALGODON EMPAPADO EN GASOLINA.

	FE-710, FE-18, FE-25, FE-71/15, FE-91/20				
	Esquema teorico adhesivo FE-6, FE-8		X363015		
Nº	Pieza	Material	Nº Clasificacion	Acabado	
Nº	Modificacion	Propuesta de	Fecha	Tolerancias generales	
①	Eliminar indicacion temperatura y introducir 1N+50Hz 220V	Mallo	92-1-24	< 3 ±	30÷100
②	Cambiar indicacion de tensiones	aregi	96-3-21	3÷25	> 100
③	Modifigeneral(pasar a fabric.interior)	Plazaola	97-4-23	25÷50	CX I

	Firma	Fecha
Dibujado	JDN	92-1-24
Proyectado		
Comprobado		

Fagor Industrial,Koop.Elk, Mugutua

Mecanizado superficial

Escala

FREIDORAS

Plano numero HC-14145-3

Sustituye al Nº HC-13663-3

Plano hau ez da baliatu ordeko ez bertatik gora baliatzeko galdu

Sustituido por