SAGI - ARMADIO CALDO 145 CM E BAGNOMARIA 4 x 1/1 GN
QL14CVB - 20-04-2009 »

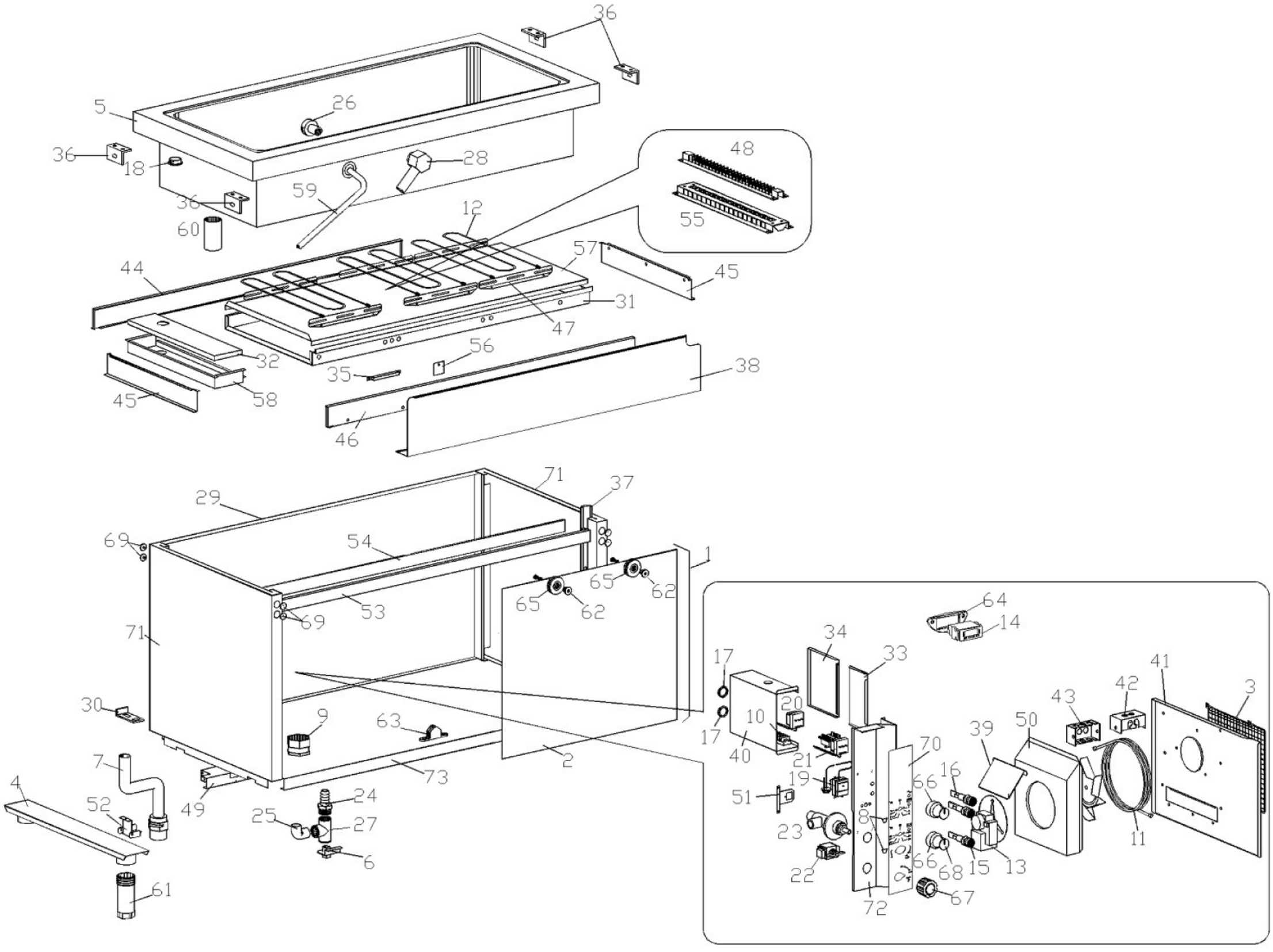

SAGI - ARMADIO CALDO 145 CM E BAGNOMARIA 4 x 1/1 GN
QL14CVB - A000520-GRUPPO ALZATE DI DISTRIBUZIONE - 20-04-2009 »

