MODULAR

MOD. 90/160 CFG

ED. 01-07
TAV. 253.169.02

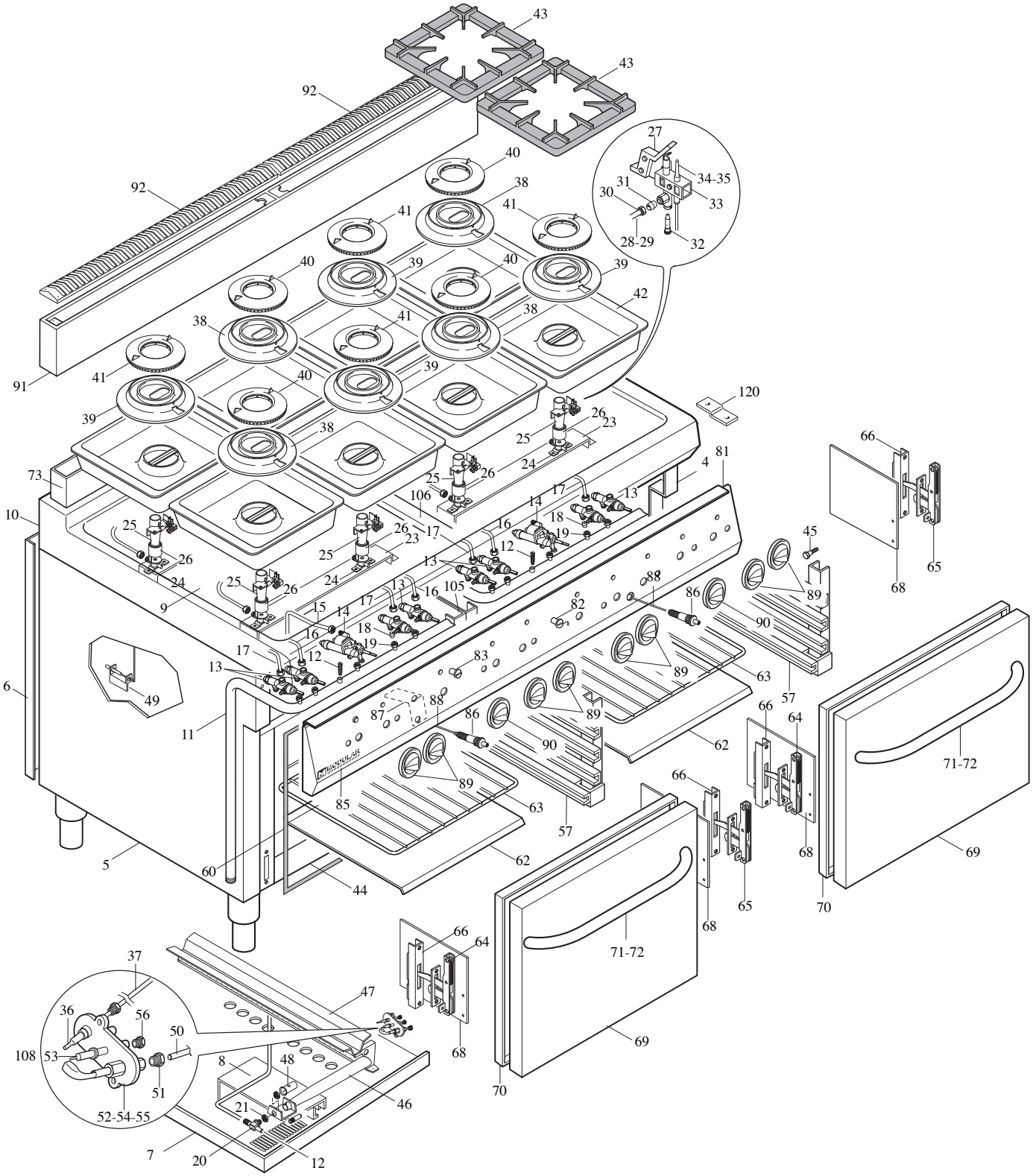

MODULAR

LISTA RICAMBI

cod. 253.170.02

CUCINA FORNO A GAS

ED. 01-07

MOD. 90/160 CFG

POS.	CODICE	RIF. MODIFICHE	DENOMINAZIONE	PREZZO
4	921.068.13		Fianco Dx cucina 90/80 CFE	
5	921.004.13		Fianco Sx cucina 90/120 CFG	
6	921.024.00		Schienale cucina 90/160 CFG	
7	822.001.00		Protezione bruciatore forno GN 2/1	
8	922.060.00		Protezione camera forno GN 2/1	
9	922.007.00		Fondo top cucina 90/80 CFG	
10	911.959.00	sost.il 911.013.00 dal 01/07/07	Assieme piano 90/160 CFG	
11	975.001.00		Assieme rampa 90/80 CFG	
12	641.012.00		Vite M4 per presa pressione	
13	671.001.00		Rubinetto gas in sicurezza SC PEL21S	
14	671.081.00		Rubinetto gas termostato PEL 25ST	
15	975.024.00		Collegam. rub. bruciatore forno GN 2/1	
16	975.021.00		Collegam. rub. bruciatore "D" "E" ant.	
17	975.023.00		Collegam. rub. bruciatore "D" "E" post.	
18	673.001.00		Bicono D.10	
19	673.011.00		Dado per bicono D.10 - M16x15	
20	673.023.00		Portaugello per tubo D.10	
21	673.024.00		Dado per portaugello M14x1	
23	922.015.00		Supporto bruciatori da 80	
24	673.020.00		Portaugello per bruciatore top11.013.00 dal	
25	672.010.00		Venturi per bruciatore top	
26	672.016.00		Boccola regolazione aria bruc. top	
27	623.241.00		Supporto pilota bruc. "D"	
28	975.048.00		Collegamento pilota bruc. "D" post. 90	
29	975.026.00		Collegamento pilota bruc. "D" ant. 90	
30	673.013.00		Raccordo bicono D.4-M10x1 - 095813	
31	673.004.00		Bicono pilota D.4	
32	672.094.00		Portaugello con ugello D.0,20	
33	672.080.00		Pilota regol. deflettore 1 fiamma	
34	672.025.00		Termocoppia M9x1xL.500 G. unificato	
35	672.099.00		Termocoppia M9x1xL.850 G. unificato	
36	672.104.00		Termocoppia Target M9x1xL.1500	
38	672.077.00		Corpo bruciatore "D" D.150-5,5 kW	
39	672.101.00		Corpo bruciatore "E" D.150-7,5 kW	
40	672.079.00		Spartifiamma bruc. "D" D.109-5,5 kW	
41	672.093.00		Spartifiamma bruc. "E" D.109-7,5 kW	
42	911.011.00		Ass. bacinella smaltata bruc. "D" - "E"	
43	681.019.00		Griglia 1 fuoco 400x400	
44	811.000.13	sost. il 811.000.00 dal 15/01/03	Assieme forno gas GN 2/1	
45	641.013.00		Perno Fissaggio reggigriglie	
46	872.000.00		Ass. bruciatore forno GN 2/1	

MODULAR

LISTA RICAMBI

cod. 253.170.02

CUCINA FORNO A GAS

ED. 01-07

MOD. 90/160 CFG

POS.	CODICE	RIF. MODIFICHE	DENOMINAZIONE	PREZZO
47	822.000.00		Parafiamma per bruciatore GN 2/1	
48	672.021.00		Boccola regolazione aria D 18x1	
49	623.034.00		Supp. bulbo termostato forno	
50	975.028.00		Tubo rubinetto - pilota forno GN 2/1	
* 51	673.003.00		Bicono D.4	
* 52	672.014.00		Pilota Target 2 fiamme 014.0011. SIT	
* 53	672.015.00		Candela M4 Target nuovo 0915024	
* 54	674.001.00		Ugello Target GPL D.19	
* 55	674.000.00		Ugello Target Metano D.36	
* 56	673.014.00		Raccordo fiss. candela 0974037	
57	911.065.00		Ass. reggigriglie forno GN 2/1	
60	652.013.00	sost. il 652.001.00 dal 15/01/03	Guarnizione orizzontale per porta	
62	835.000.00		Suola forno GN 2/1	
63	683.045.00		Griglia GN 2/1 650x530	
64	684.010.00		Cerniera Sx porta forno	
65	684.009.00		Cerniera Dx porta forno	
66	684.011.00	sost. il 911.147.00 dal 01/07/07	Portarullino	
68	623.032.13		Protezione cerniera forno	
69	921.017.13	sost. il 921.017.00 dal 01/07/07	Porta forno GN 2/1	
70	925.002.00		Controporta forno GN 2/1	
71	922.055.13		Rinforzo maniglia porta GN 2/1	
72	9111066.00	sost. il 911.057.00 dal 01/07/07	Ass. maniglia porta forno GN 2/1	
73	911.012.00		Ass. camino forno gas GN 2/1 alto	
81	921.656.00	sost. il 921.072.00 dal 01/07/07	Cruscotto 90/160 CFG	
82	682.003.00		Placchetta per indice	
83	682.004.00		Placchetta per indice forno	
85	250.389.00		Marchio "Modular"	
86	672.006.00		Accenditore piezoelettrico	
87	623.064.00		Protezione per piezo	
88	666.002.00		Cavo per accensione L.1400	
89	912.042.00	sost. il 912.003.00 dal 01/07/07	Ass. manopola gas pilota De 82	
90	912.043.00	sost. il 912.004.00 dal 01/07/07	Ass. manopola gas D.82 - 140÷300°C	
91	911.015.00		Ass. alzatina post. 90/160	
92	9211091.00	sost. il 911.018.00 dal 01/07/07	Ass. griglia per alzatina 90/80	
105	921.124.00		Ass. parete divisoria 90/160 CFG	
106	922.141.00		Coprigiunto fondi top 90/160 CFG	
108	672.013.00		Ass.pilota TARGET SIT metano	
108*	672.017.00		Ass.pilota TARGET SIT GPL	
120*	623.002.15		Squadrette fissaggio cruscotto	