1 GRUPPOLAVAGGIO
2 GRUPPO RISCIACQUO
3 QUADRO ELETTRICO
4 GRUPPO POMPA SCARICO
5 CARRROZZERIA
6 DOSATORE DETERSIVO

lamber	GRUPPO LAVAGGIO - COMPOSANTS LAVAGE WASH COMPONENTS - WASCHROHR - LAVADO	MOD. DSP2 DSP3	TAV. 1 D ED. 01/2006

TAV. 1 DI 6

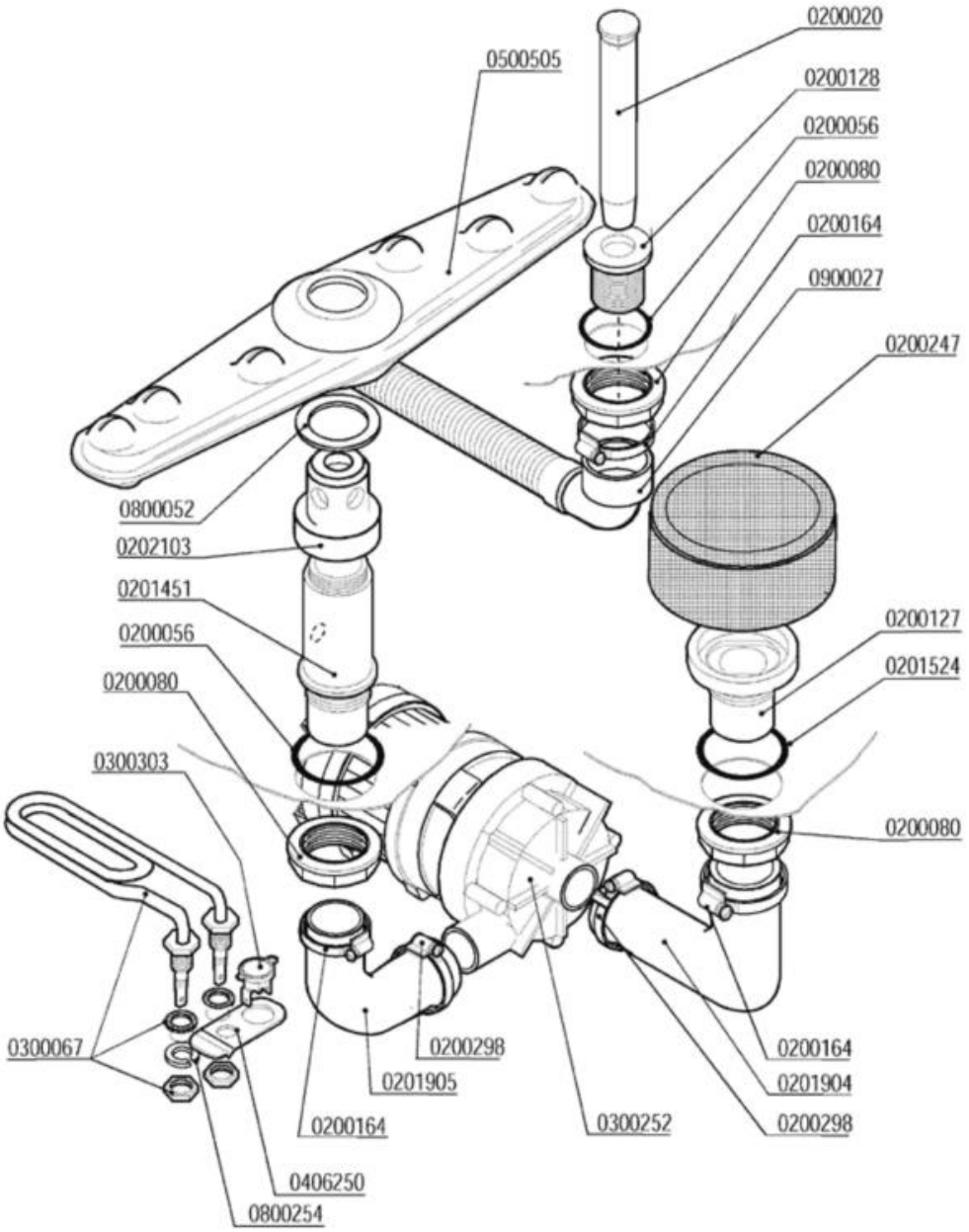

Codice	Descrizione
0200020	Troppopieno 28x105
0200056	OR 144 pilette 1" 1/4
0200080	Ghiera 1"1/42190
0200127	Flangia filtro 033 Rif.6
0200128	Piletta scarico 034 Rif.26
0200164	Fascetta 32-50
0200247	Filtro LB d.103x55 K0167 6331
0200298	Fascetta 25-40
0201451	Colonna lavaggio nylon 1"¼ d.15,5
0201524	Guarnizione gomma 68x41xsp.2 6310
0201904	Manicotto LB 38x70+29x120 686-88
0201905	Manicotto LB 38x70+29x40 2471-95
0202103	Testina lavaggio d.18 4F NSF
0300067	Resistenza vasca 2000 W 220 V
0300252	Elettropompa Hp 0,10 2112-ZF115 230/50
0300303	Termostato unipolare fisso 55° BN0D
0406250	Squadretta termostato/contatto 50° 6428
0500505	Braccio di lavaggio 380/6F NSF
0800052	Rondella teflon 57x41x2
0800254	Rondella grower 14 zincata
0900027	Tubo scarico d.25 l.1,5 LB a gomito

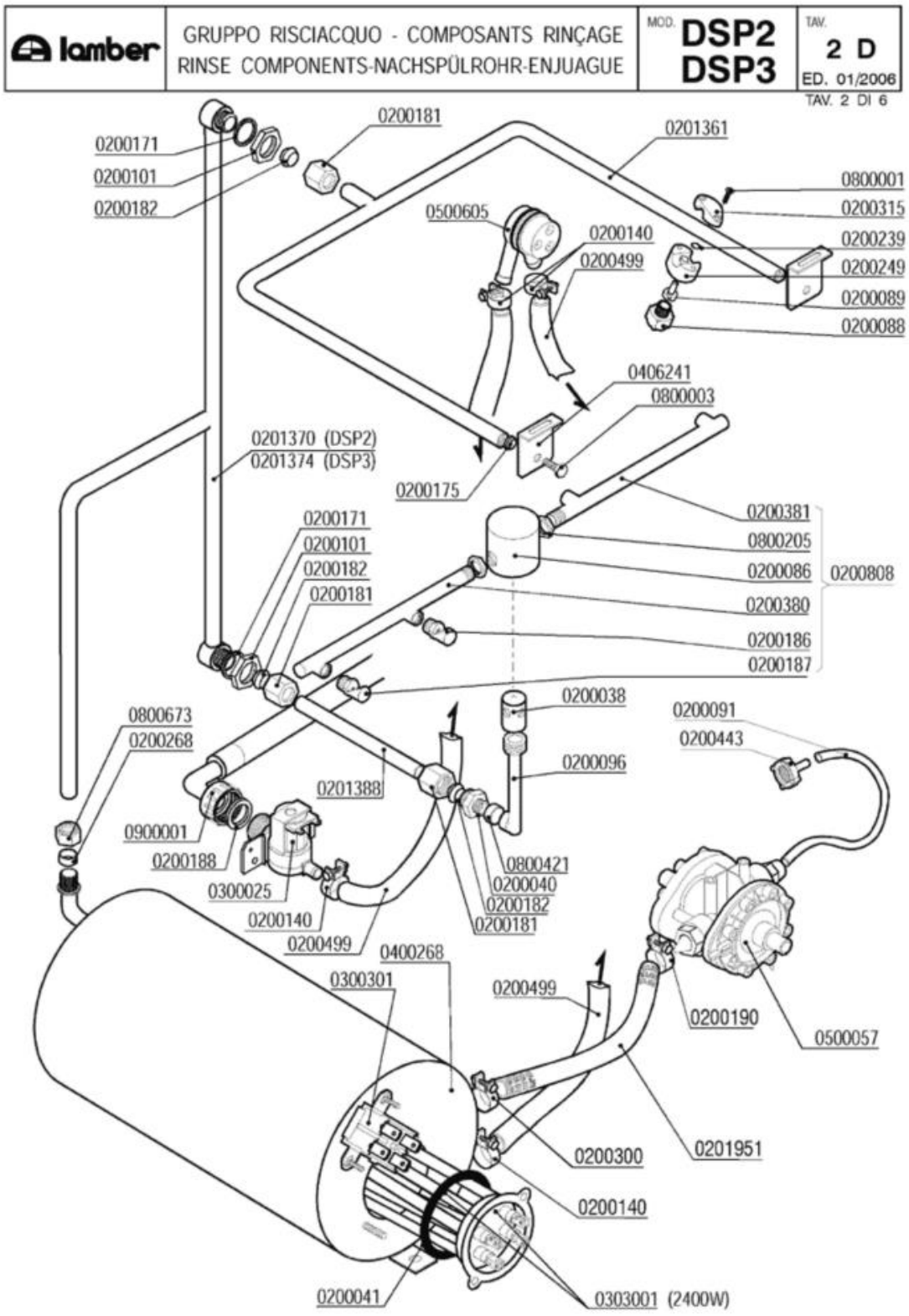
lamber
GRUPPO RISCIACQUO - COMPOSANTS RINÇAGE
RINSE COMPONENTS-NACHSPÜLROHR-ENJUAGUE
MOD. DSP2 DSP3
TAV. 2 D
ED. 01/2006
TAV. 2 DI 6
0200181
0200171
0200101
0200182
0201361
0800001
0200315
0500605
0200140
0200499
0200239
0200249
0200089
0200088
0406241
0800003
0201370 (DSP2)
0201374 (DSP3)
0200175
0200171
0200101
0200182
0200181
0200381
0800205
0200086
0200808
0200380
0200186
0200187
0200038
0800673
0200268
0200091
0200443
0200096
0201388
0900001
0200188
0300025
0200140
0200499
0800421
0200040
0200182
0200181
0400268
0300301
0200499
0200190
0500057
0200300
0201951
0200140
0200041
0303001 (2400W)

Codice	Descrizione
0200038	Perno risciacquo inox 1205
0200040	Nipplo risciacquo inox 3/8"-1/4" 492-97
0200041	OR 6225 resistenza boiler
0200086	Testina mulinello risciacquo 1206
0200088	Ugello risciacquo
0200089	Diffusore ugello risciacquo
0200091	Tubo cristallo PP 4x6
0200096	Collettore mulinello risciacquo 793
0200101	Dado inox 3/8" Gas 55-83
0200140	Fascetta collare 17x19
0200171	Guarnizione piana 27x17x2
0200175	Guarnizione Nyltite M6
0200181	Dado bicono inox 3/8"x12 1040-91
0200182	Bicono OT 3/8"x12 1311-92
0200186	Ugello risciacquo 1/8" foro 0,9
0200187	Ugello risciacquo 1/8" foro 1,8 Rif.39
0200188	Guarnizione gomma 25x16x2
0200190	Fascetta collare benzina 13x15
0200239	OR 2031 supporto ugello risciacquo
0200249	Supporto ugello risciacquo
0200268	Bicono TEFLON 3/8"x12
0200300	Fascetta collare benzina 15x17
0200315	Cavallotto ugello risciacquo
0200380	Braccio risciacquo DSP2 tipo A SX 6145
0200381	Braccio risciacquo DSP2 tipo B DX 6145
0200443	Filtro fondo dos.idrico 3000
0200499	Tubo gomma 12x19,5 food quality
0200808	Mulinello risciacquo inferiore DSP2 6328
0201361	Asta risciacquo fisso interno DSP2 6077
0201951	Tubo dos./boiler silicone inox L=35cm
0300025	Elettrovalvola 1 via 329069
0300301	Termostato bipolare riarmo 105º TY 62
0303001	Resistenza 2400W/2 flangia inox
0400268	Boiler 3lt r.e.
0406241	Squadretta supp.risciacquo supe.DSP 6016
0500057	**SOSTITUITO DA 0599999**
0500605	Valvola rompivuoto DVGW GD
0800001	Vite inox ATFTCTCR 3,9x15-Supp.Ug.Risc.
0800003	Vite inox TEM6x12
0800205	Dado inox M12x1 E16S5
0800421	Distanziale colonna 031 15x6x13
0800673	Dado bicono ottone 3/8"x12
0900001	Tubo carico gomma 90ºC VDE

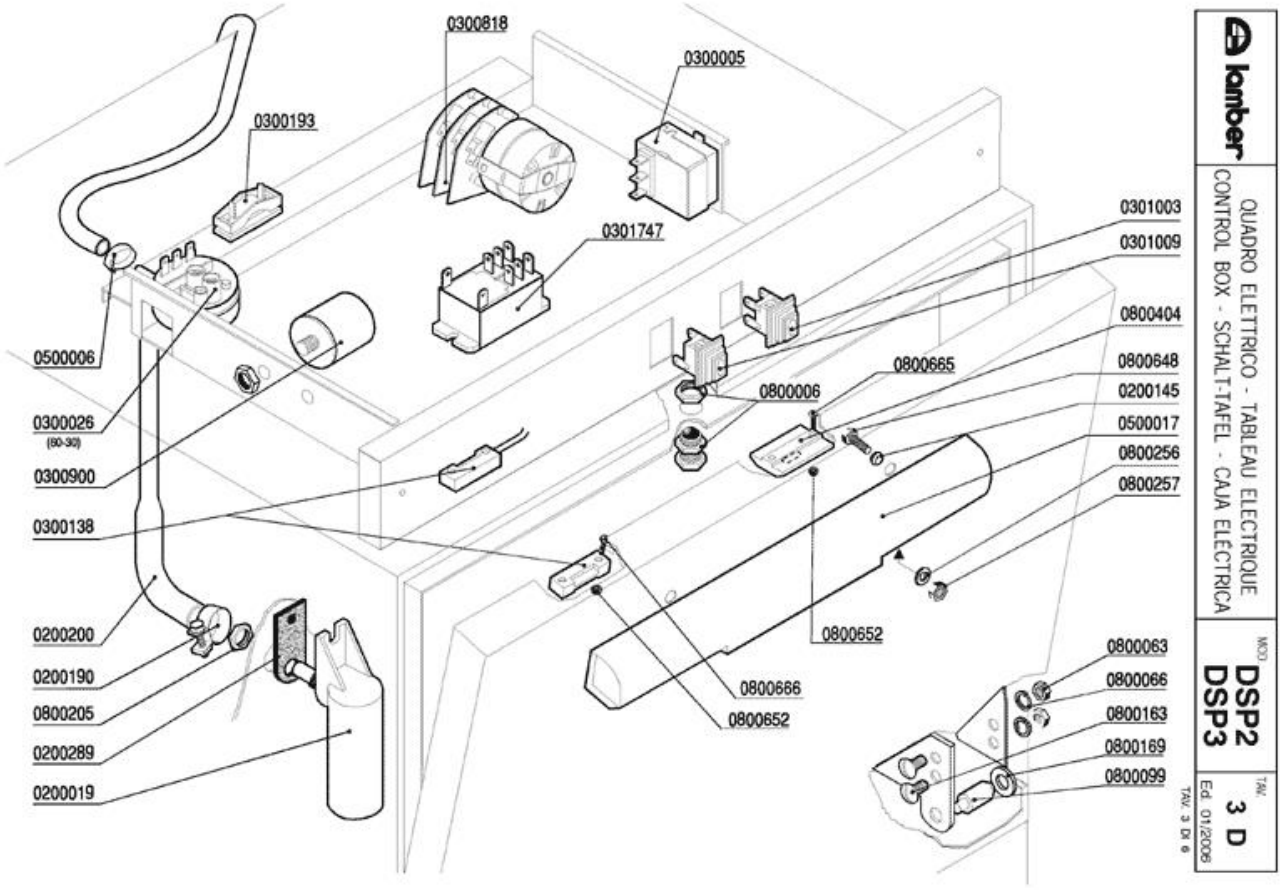
0300818
0300005
0300193
0301747
0301003
0301009
0800404
0800665
0800648
0800006
0200145
0500017
0800256
0800257
0500006
0300026
(60-30)
0300900
0300138
0200200
0200190
0800205
0200289
0200019
0800652
0800666
0800652
0800063
0800066
0800163
0800169
0800099
lamber
QUADRO ELETTRICO - TABLEAU ELECTRIQUE
CONTROL BOX - SCHALT-TAFEL - CAJA ELÉCTRICA
MOD
DSP2
DSP3
TAV.
3 D
Ed. 01/2006
TAV. 3 DI 6

Codice	Descrizione
0200019	Trappola d'aria LB/EFFE
0200145	Guarnizione Nyltite M5
0200190	Fascetta collare benzina 13x15
0200200	Tubo a pipa per pressostato
0200289	Guarnizione gomma trappola d'aria
0300005	Termostato 90°C c.2000 1NONC boiler IMIT
0300026	Pressostato 60/30 16A 1NONC
0300138	Micro contatto magnetico 1NO +0800142
0300193	Fissacavo PA 268 + vite 3,5X25
0300819	Timer 2-3-4 minuti L21 208V 60Hz
0300900	Filtro antidisturbo 411135001
0301003	Interruttore bipolare lum. arancio IP65
0301009	**SOSTITUITO DA 0301018**
0301747	***SOSTITUITO DA 0301745 Relé
0500006	Fascetta SNP2/CLIC 11,5-13,5
0500017	Maniglia sportello 180M6AVP
0800006	Cricchetto Rif.32+33+32 con dadi 255-83
0800063	Dado inox M6
0800066	Rondella grower inox diam.6
0800099	Perno sportello 1866-94
0800163	Vite inox POELIER M6X10
0800169	Boccola perno sportello
0800205	Dado inox M12x1 E16S5
0800256	Rondella piana inox d.5
0800257	Dado inox M5
0800404	Bloccascrocchetto
0800648	Vite inox TEM5X20
0800652	Dado inox autobloccante M3
0800665	Vite inox TEM3X8
0800666	Vite inox TEM3X10

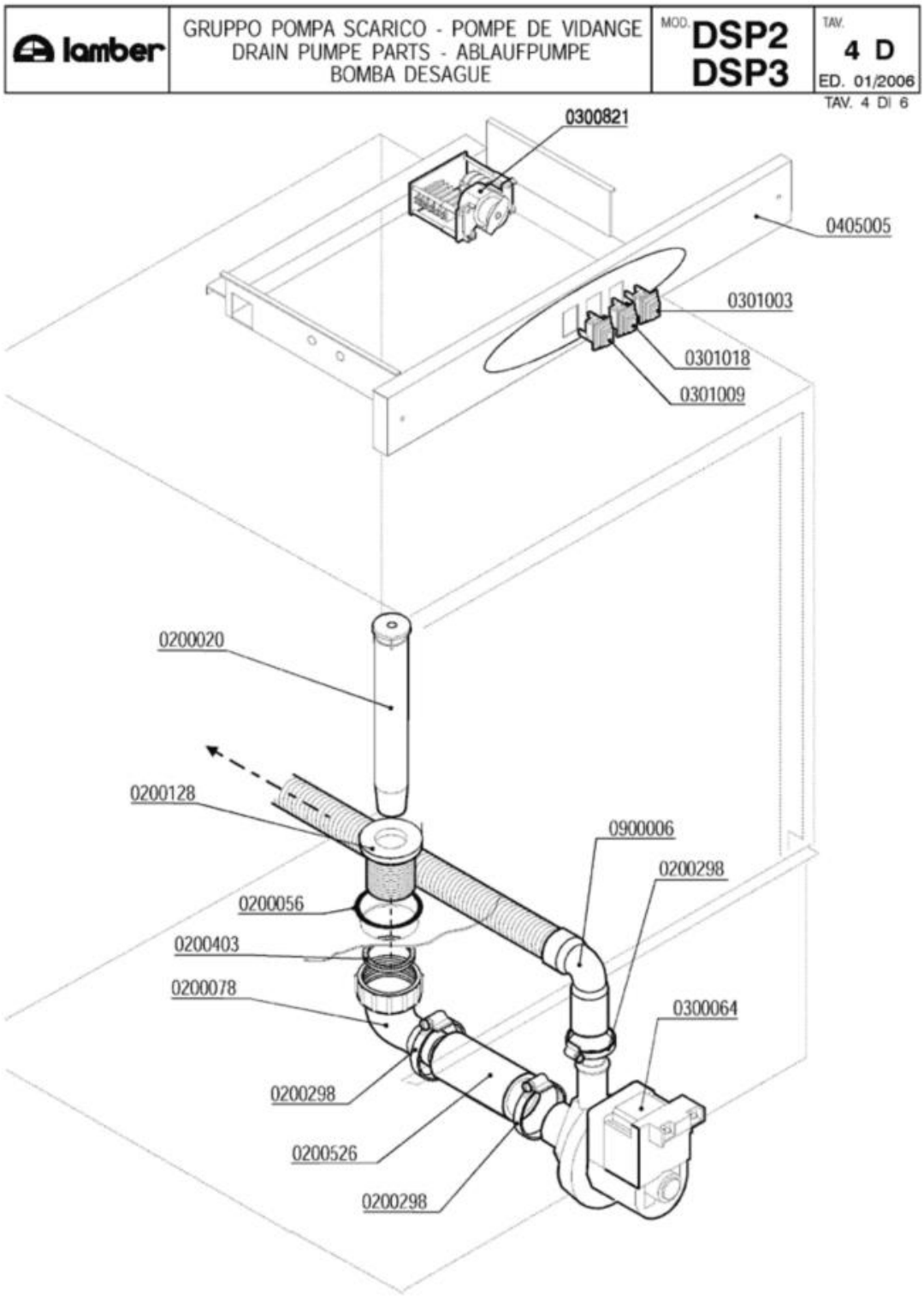
lamber
GRUPPO POMPA SCARICO - POMPE DE VIDANGE
DRAIN PUMPE PARTS - ABLAUFPUMPE
BOMBA DESAGUE
MOD. DSP2 DSP3
TAV. 4 D
ED. 01/2006
TAV. 4 DI 6
0300821
0405005
0301003
0301018
0301009
0200020
0200128
0900006
0200298
0200056
0200403
0200078
0300064
0200298
0200526
0200298

Codice	Descrizione
0200020	Troppopieno 28x105
0200056	OR 144 pilette 1" 1/4
0200078	Raccordo scarico 1"1/4x32 2121 PP
0200128	Piletta scarico 034 Rif.26
0200298	Fascetta 25-40
0200403	Guarnizione piana 38x27x2 3794
0200526	Manicotto aspirazione pompa scarico
0300064	Elettropompa scarico DSP 40W/230/50
0300821	Timer 120sec c/cam PS
0301003	Interruttore bipolare lum. arancio IP65
0301009	**SOSTITUITO DA 0301018**
0301018	Pulsante unipolare luminoso blu IP65
0405005	Pannello comando DSP2 6076
0900006	Tubo scarico d.19,5 per pompa scarico

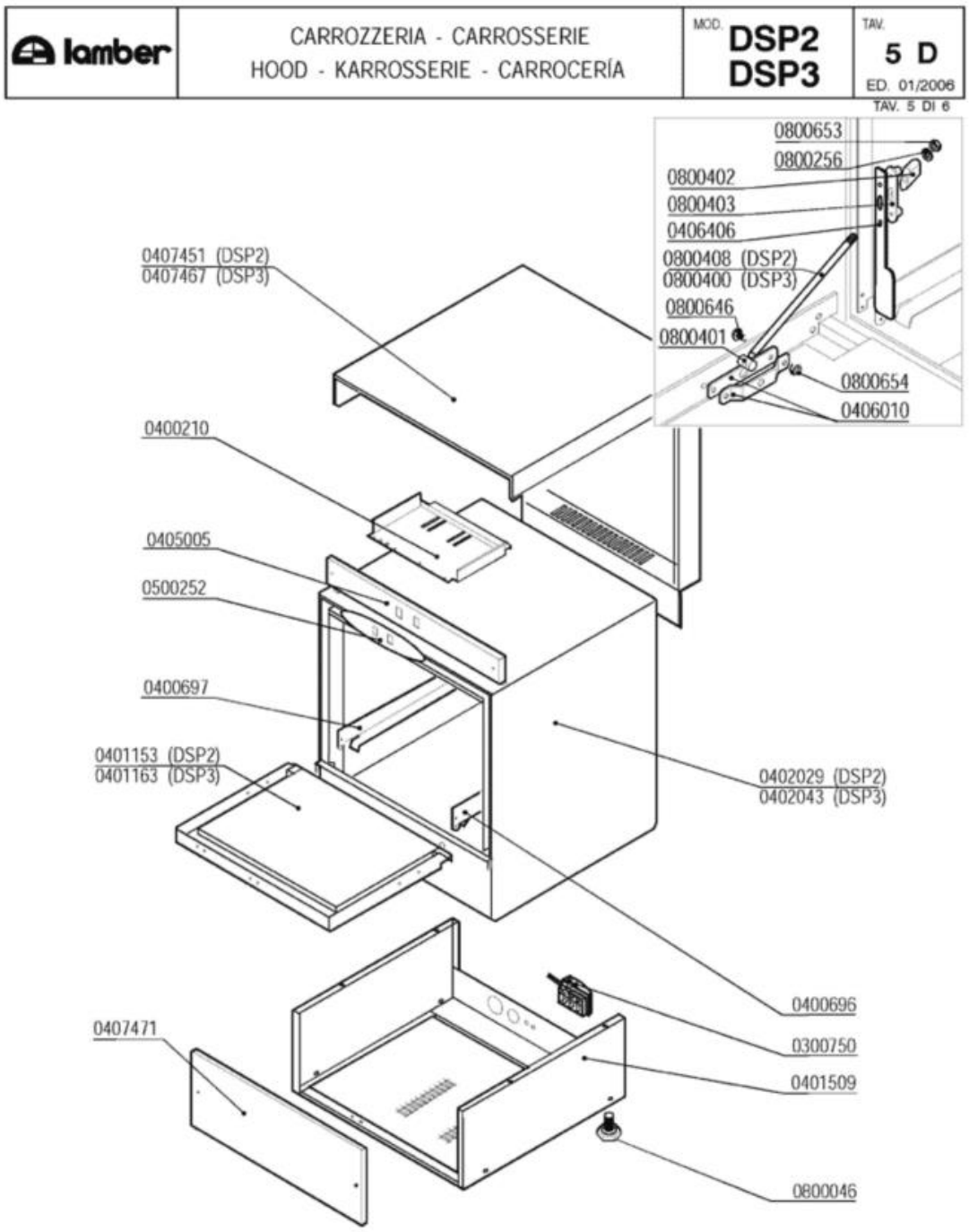
lamber
CARROZZERIA - CARROSSERIE
HOOD - KARROSSERIE - CARROCERÍA
MOD. DSP2 DSP3
TAV. 5 D
ED. 01/2006
TAV. 5 DI 6
0800653
0800256
0800402
0800403
0406406
0800408 (DSP2)
0800400 (DSP3)
0800646
0800401
0800654
0406010
0407451 (DSP2)
0407467 (DSP3)
0400210
0405005
0500252
0400697
0401153 (DSP2)
0401163 (DSP3)
0402029 (DSP2)
0402043 (DSP3)
0400696
0300750
0401509
0407471
0800046

Codice	Descrizione
0300750	Fissacavo esterno PA244-C/PA244L-N4
0400696	Guida dx DSP2 6079
0400697	Guida sx DSP2 6080
0401153	Sportello DSP2 6074/6075/6206
0401163	Sportello DSP3 6837
0405005	Pannello comando DSP2 6076
0406010	Staffa tirante porta F/LB 2500-2501/95
0406406	Piastrina parasp.sportello DSP1-2-3 7463
0407451	Pannello superiore/retro DSP2 6133
0407467	Pannello superiore/retro DSP3 6840
0407471	Pannello anteriore DSP2 6078
0800046	Piedino M10
0800256	Rondella piana inox d.5
0800400	Tirante sportello M5x305 795
0800401	Perno tirante sportello
0800402	Fermo tirante sportello
0800403	Piastrina scorrimento sportello
0800408	Tirante sportello corto GS4-P700 2243/95
0800646	Vite inox POELIER M4X10 largh.testa 9,5
0800653	Dado inox autobloccante M5
0800654	Dado inox autobloccante M4

lamber	DOSATORE DETERSIVO - DOSEUR DE PRODUIT LESSIVIEL DETERGENT PUMP - WASCHMITTELDOSIERGERÄT DOSIFICADOR LAVADO	MOD. DSP2 DSP3	TAV. 6 D ED. 01/2006

TAV. 6 DI 6

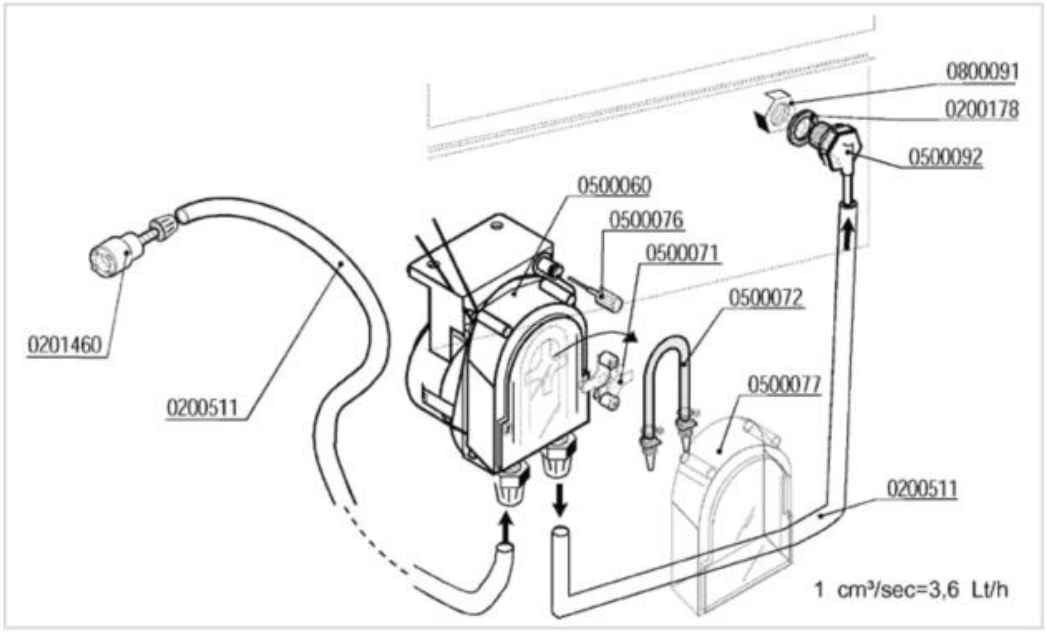

Codice	Descrizione
0200178	Guarnizione piana 19x12x2 Rif.121
0200511	Tubo PVC cristallo 4x6 rosso (detersivo)
0201460	Filtro inox di fondo dosatore lavaggio
0500060	Dosatore detersivo tempo pausa F92
0500071	Croce portarullini peristaltica 1PRL001
0500072	Tubo SANTOPRENE peris.ET. new model
0500076	Manopola trimmer dostore 403307
0500077	Coperchio peristaltica PDP F ET.
0500092	Portagomma dosatore lavaggio DSP
0800091	Dado inox M12