RECAMBIOS
ARMARIOS GASTRO-1600
16-01-2008

FAGOR
FAGOFRI S.A.

Nº	CÓDIGO	DESCRIPCIÓN	MODELOS	AFP-1602	AFP-1602/2	AFP-1603	AFP-1603/2	AFP-1604	AF-1603-P	AF-1604-P	AF-1603-C	AF-1604-C	AFN-1602	AFN-1603	AFN-1604	AF-1602-MIX	AEP-1602
			GASTRO														
1	6007050017	PATA REGULABLE ARM.GASTRO		4	4	4	4	4	4	4	4	4	4	4	4	4	4
2	6007170105	PERFIL POLICARBONATO 538 MM		2	2	2	2	2	2	2	2	2				2	2
3	6021350021	SONDA CAREL NTC030HP00 3MT		1	2	1	2	1	2	2	2	2	1	1	1	2	1
4	A109010455	CABEZA AFP-1600 DPTO.			1		1		1	1	1	1				1	
4	A109010453	CABEZA AFP-1600		1		1		1					1	1	1		1
5	6021130032	MICRORRUP. CONMUT.E3111AA GRIS		2	2	2	2	2	2	2	2	2	2	2	2	2	2
7	6021130001	INTERRUPTOR BIPOLAR AMB. ON/OFF		1	2	1	2	1	2	2	2	2	1	1	1	2	1
8	6021130002	INTERRUPTOR UNIPOLAR LUMINOS. AMB.															
9	6021350018	TERMOS REFRI CARELPKCO182080		1	2	1	2	1	1	1	1	1				1	1
11	6029010030	BAT.FC71B ARM 7T5R300A6SPINT.														1	
11	6029010011	BAT.B8T4R330A4S AFP-800 PINT			2		2									1	
11	6029010039	BAT.AFP-1600 B12T3R420A4S(PINTADO)		1		1		1	1	1	1	1					1
11	6029010014	EV.B14T2R426A6S DPTO.PESC PIN.							1	1							
11	6029010122	EV.FC61B 6T4R300A6S SAL.LAT.PI									1	1					
11	6029010032	BAT.FC62B ARM 6T5R600A6S											1	1	1		
12	A109050495	CAJA SUJ.VENTIL.FC-61 AFN2007									1	1					
12	A109050302	CAJA SUJ.VENT.AFN1400,GAMA NUEVA											1	1	1		
12	A109050487	TAPA EVAP.AFP-800 GAMA NUEVA			2		2									1	
12	A109050184	CAJA SUJ.VENT.AFN-800														1	
12	A109050476	TAPA EVAP.AFP-1600 GAMA NUEVA		1		1		1	1	1	1	1					1
13	6021050010	VENT ARO.10W 230V D200 FC-62B											2	2	2		
13	6021050009	VENTIL. 5WARO 61B ARM DIAM.200		1	2	1	2	1	1	1	2	2				2	1
14	6027130004	REJILLA VENT.D.246 PINTADA		1	2	1	2	1	1	1	2	2	2	2	2	2	1
16	6003010033	DESAGÜE 1/2 PULG. CUELLO CORTO							1	1							
17	6003010175	CODO PVC MIXTO 90º 20x1/2							1	1							
18	6021010001	COMPR.SC-12-CL R404A									1	1					
18	6021010020	COMPR.J2212GK 220V50Hz ASPERA											1	1	1		
18	6021010007	COMPRES.FR-8.5-G R134A			2		2									1	
18	6021010142	COMPRES.NL-11-MF 220V R 134A 50HZ		1		1		1	1	1	1	1					1
19	6029020016	CONDENSADOR DOBLE 9X3 DCHA-TEC											1	1	1		
19	6029020005	CONDENSADOR 10x4 TECHO														1	
19	6021050002	CONDENSADOR 9X2			2		2		2	2	2	2				1	
19	6029020011	CONDENSADOR 9X3 NEUTRO IZD-DCHA		1		1		1									1
20	6021050002	VENTILADOR 10W PATA PALA 220V		1	2	1	2	1	2	2	2	2	2	2	2	2	1
22	6021290052	REGLETA ELECTRONICA 8W(FLUORES		2	2	2	2	2	2	2	2	2				2	2
23	6003010184	CANALIZADOR AGUA 150 GRIS REFRIGERACION		1	2	1	2	1	1	1	1	1				2	1
24	6003010192	CANALIZADOR AGUA 150 NEGRO MANT.CONGEL.									1	1					
25	6033050016	GUIA GN L=662 MM		12	12	12	12	12	8	8	14	14	12	12	12	12	12
26	6027010009	PARRILLA GN 2/1 650X530		6	6	6	6	6	4	4	4	4	6	6	6	6	6
28	A109050479	CREMALL.INT.AFP-GN GAMA NUEVA		4	4	4	4	4	2	2	2	2	4	4	4	4	4
29	A109050557	CREMALL.INT.DPTO.AF-702-C 2007							2	2	4	4					
29	A109050478	CREMALL.DELANT.AFP-GN GAMA NUE		4	4	2	2		2		2		4	2		4	4
29	A109050560	CREM.DEL.PEQ.AFP-GN IZD.07				2	2	4	2	4	2	4		2	4		
29	A109050561	CREM.DEL.PEQ.AFP-GN DCHA.07				2	2	4	2	4	2	4		2	4		
30	A109050391	SOPORTE VENTILADOR APS-APG		1		1		1	1	1	1	1					1
31	A109170170	REJILLA MOTOR 1600		1	1	1	1	1	1	1	1	1	1	1	1	1	1
32	A169010090	PUE PEQ AFP/AFN GAMA NUEVA IZD						2		2		2			2		
32	A169010093	PUE PEQ AFP/AFN GAMA NUEVA DCH				2	2	2	2	2	2	2		2	2		
32	A169010081	PUE CAR AFP/AFN GAMA NUEVA IZD		1	1	1	1		1		1		1	1		1	
32	A169010086	PUE CAR AFP/AFN GAMA NUEVA DCH		1	1								1			1	
33	6045010131	BURLET.1457X636PUERT.CARN.2007		2	2	1	1		1		1		2	1		2	2
33	6045010132	BURLETE PUERT.PEQ.691X636 2007				2	2	4	2	4	2	4		2	4		
35	6033010100	BIS.TRS1D DOBL MUELLE DV-2608		2	2	3	3	4	3	4	3	4	2	3	4	2	2
38	A161130015	FRONTI HOR POSTIZO 2007				1	1	2	1	2	1	2		1	2		
47	6021010003	COMPR.TL-5-G R134A							1	1							
47	6021010002	COMPR.SC-15-CL R404A														1	
48	6003050006	CUBETA DPTO CONGEL.530X540							3	3	3	3					
49	A109050143	FOND. PERF.AGUILAR 530x540x100							3	3							
51	A109050205	CUBRERESIST.EVAP AFN-1400											1	1	1		
51	A109050563	BANDEJA GOTEO DPTO.PESCADO GAMA NUEVA							1	1							
52	A109050573	REJILLA EVAP.DPTO.PESCADO 1400/1600							1	1							
53	6021250022	RESIST.BLIND.FC62-72 650W 1000											1	1	1		
53	6021250051	RESIST.DESES.DEP.PESC.220V425W							1	1							
53	6021250019	RESIST.BLIND.FC61-71 350W 1000									1	1				1	
54	6021250007	RESIST.MARCO EXT.1400/1600 57W									1	1	1	1	1		
54	6021250009	RESIST.MARCO EXT.700/800 43W														1	
55	6021250010	RESIST.FRONTI V.1400-1600 31W									1	1	1	1	1		
55	6021250008	RESIST.FRONTI H.1400-1600 12W									1	2		1	2		
56	6033050012	GUIA BAJ GN CENT L=613MM Y PES							6	6							
56	6033050015	GUIA SNACK DPTO CONGEL.562mm									6	6					
57	6021350010	TERM CAREL CONG.PKCO0XZZ97							1	1	1	1	1	1	1	1	
60	6031070067	PUERT. CRIST. AFP-GAMA NUEVA IZQ.															2
62	6033010002	TIRADOR ASA CROMADA PARA MEP															2
68	A109050018	BAND.EVAP.AUTOM.AFP,AFN,AP,APP		1	2	1	2	1	1	1	2	2	1	1	1	2	1
69	A109170167	TAPA BANDEJA EVAP. AUTOM. AFP.1600		1	1	1	1	1	1	1	1	1	1	1	1	1	1
70	6021250073	RESIST.EVAP.AUT.80W 3MT		1	1	1	1	1	1	1	2	2	1	1	1	2	1
71	6021010035	CONDEN.ARRANQUE SC-117U5017 80 mF									1	1				1	
71	6021010036	CONDEN.ARRANQUE TL-G 17U5014 60 mF							1	1							
71	6021010037	CONDEN.ARRANQUE FR-117U5015 80 mF			2		2									1	
72	6021010147	BLOQUE ARRANQUE J2212GK 50HZ											1	1	1		
72	6021010149	CONDEN.ARRANQUE NL-117U5018 125 mF		1		1		1	1	1	1	1					1
73	6021010042	RELE ARRANQUE COMPRESOR SC-12CL									1	1					
73	6021010043	RELE ARRANQUE COMPRESOR SC-15CL 60														1	
73	6021010044	RELE ARRANQUE COMPRESOR TL-5G 6000							1	1							
73	6021010025	RELE ARRANQUE COMPRESOR FR-8,5G 2			2		2									1	
73	6021010148	RELE ARRANQUE NL11MF R134A 50HZ		1		1		1	1	1	1	1					1

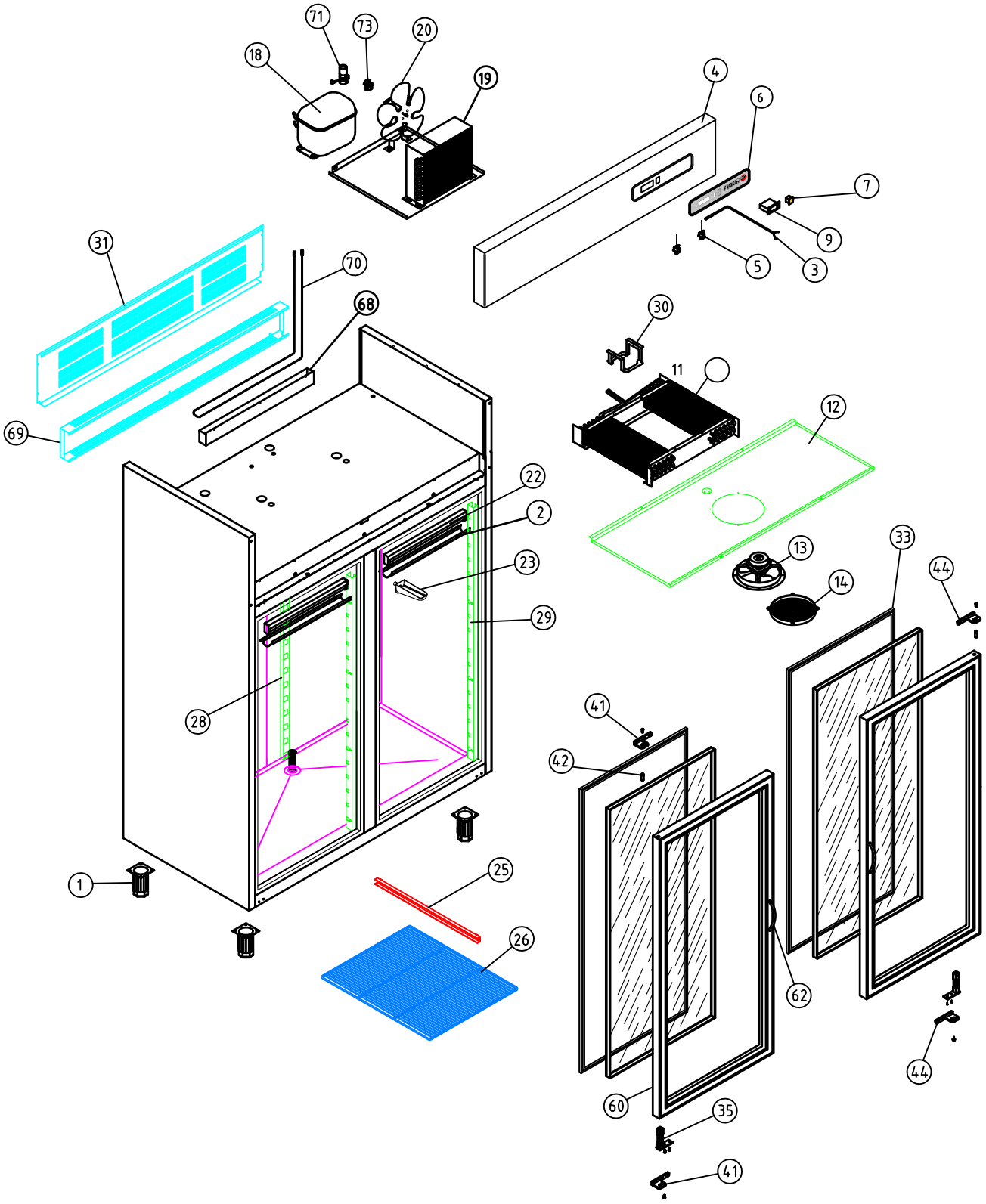

A1 ARMARIOS GASTRONORM

COTAS SIN TOLERANCIA **DIN 7168-f**

ANGULAR	GRADO TOLERANCIA	FINO	MEDIO	GRUESO
	HASTA 10 mm	±1°		±1° 30'
	MAS DE 10 A 50 mm	±30'		±50'
	MAS DE 50 A 120 mm	±20'		±25'
	MAS DE 120 A 400 mm	±10'		±15'
	MAS DE 400 mm	±5'		±10'

LINEAL	GRADO TOLERANCIA	FINO	MEDIO	GRUESO
	HASTA 3 mm	±0,05	±0,10	±0,15
	MAS DE 3 A 6 mm	±0,05	±0,10	±0,20
	MAS DE 6 A 30 mm	±0,10	±0,20	±0,50
	MAS DE 30 A 120 mm	±0,15	±0,30	±0,80
	MAS DE 120 A 400 mm	±0,20	±0,50	±1,20
	MAS DE 400 A 1000 mm	±0,30	±0,80	±2,00
	MAS DE 1000 A 2000 mm	±0,50	±1,20	±3,00

Material: **MATERIAL ESPESOR**

Acabado: **ACABADO**

COD. PIEZA: **X**

SUSTITUYE A: .

SUSTITUIDO POR: .

COMÚN A

MODELO	Ud.	MODELO	Ud.	MODELO	Ud.	MODELO	Ud.	MODELO
AEP-1602	1							

A4	Nombre	Fecha
Dibujado	MAMD	15-01-08
Modificado	.	.

FAGOR
Fagofri, s.a.

Escala 1:30

RECAMBIOS AEP-1602

Código máquina: CODIGO

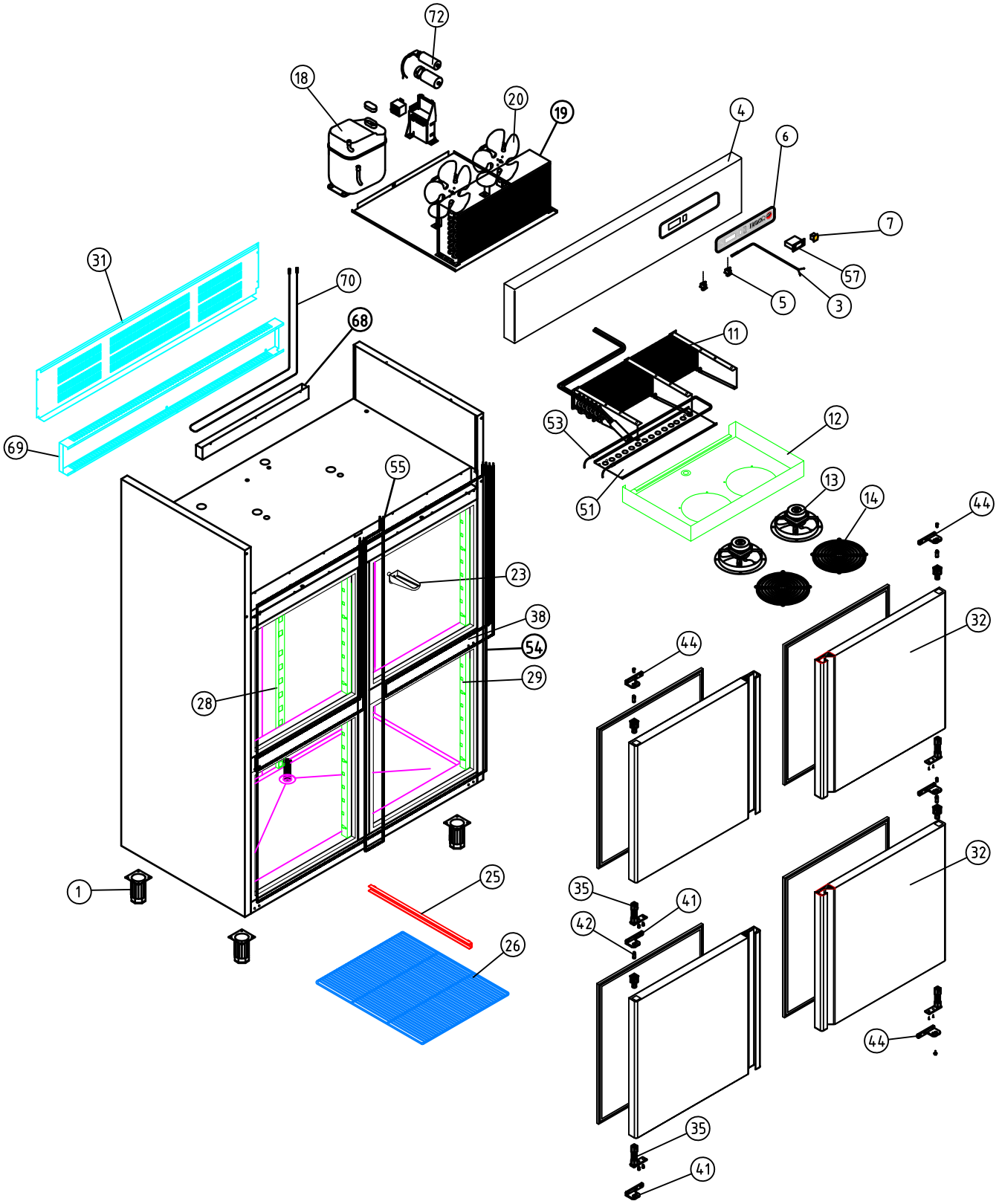

A1 ARMARIOS GASTRONORM MANTENIMIENTO CONGELADOS

COD. PIEZA: X

SUSTITUYE A: .

SUSTITUIDO POR: .

COTAS SIN TOLERANCIA DIN 7168-f

Material: **MATERIAL ESPESOR**

Acabado: **ACABADO**

ANGULAR	GRADO TOLERANCIA	FINO	MEDIO	GRUESO
	HASTA 10 mm	±1°		±1° 30'
	MAS DE 10 A 50 mm	±30'		±50'
	MAS DE 50 A 120 mm	±20'		±25'
	MAS DE 120 A 400 mm	±10'		±15'
	MAS DE 400 mm	±5'		±10'

LINEAL	GRADO TOLERANCIA	FINO	MEDIO	GRUESO
	HASTA 3 mm	±0,05	±0,10	±0,15
	MAS DE 3 A 6 mm	±0,05	±0,10	±0,20
	MAS DE 6 A 30 mm	±0,10	±0,20	±0,50
	MAS DE 30 A 120 mm	±0,15	±0,30	±0,80
	MAS DE 120 A 400 mm	±0,20	±0,50	±1,20
	MAS DE 400 A 1000 mm	±0,30	±0,80	±2,00
	MAS DE 1000 A 2000 mm	±0,50	±1,20	±3,00

COMÚN A	MODELO	Ud.	MODELO	Ud.	MODELO	Ud.	MODELO	Ud.	MODELO
	AFN-1604	1							

A4	Nombre	Fecha
Dibujado	MAMD	15-01-08
Modificado	.	.

FAGOR
Fagofri, s.a.

Escala 1:30

RECAMBIOS AFN-1604

Código máquina: CODIGO

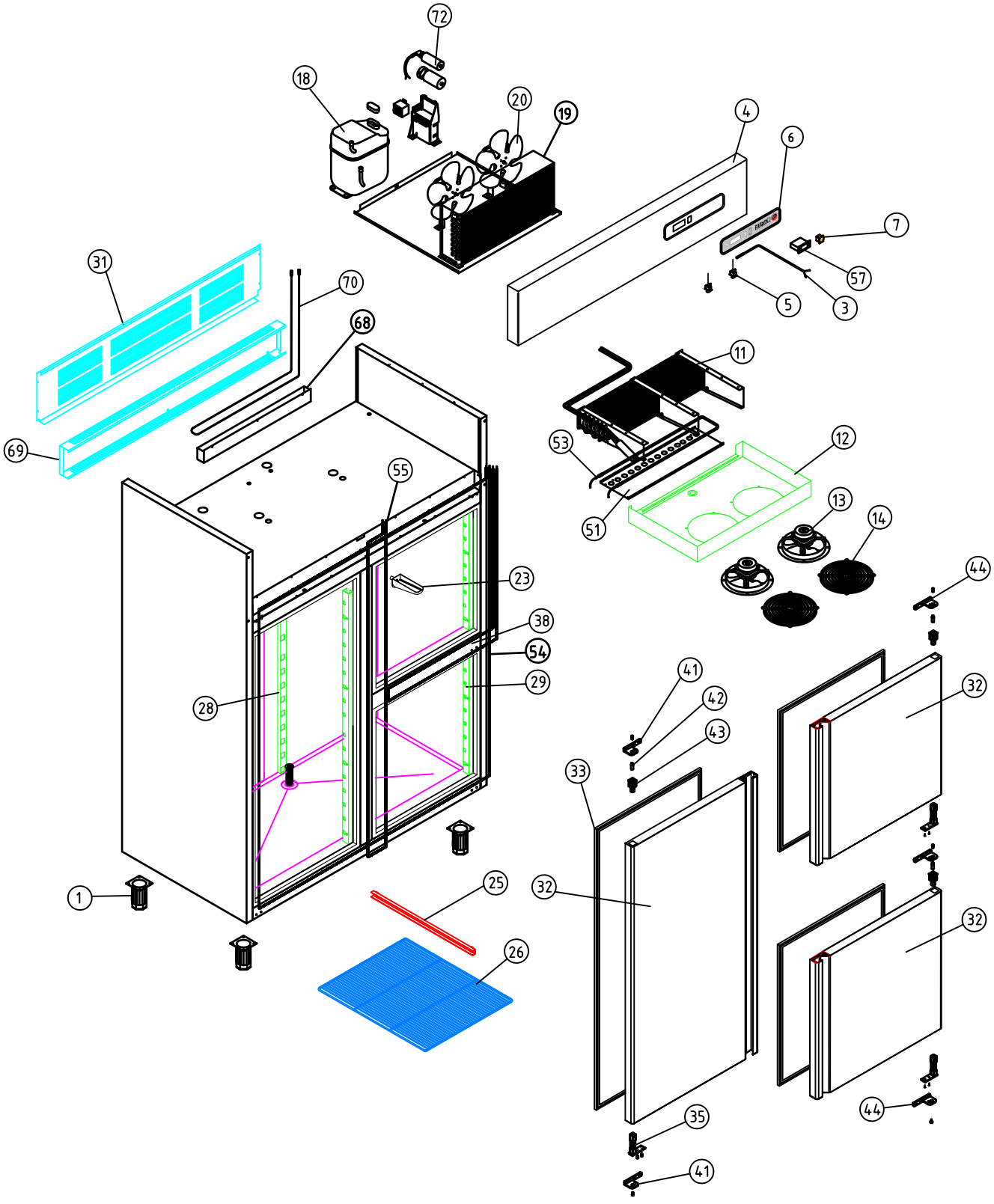

A1 ARMARIOS GASTRONORM MANTENIMIENTO CONGELADOS

COTAS SIN TOLERANCIA **DIN 7168-f**

ANGULAR	GRADO TOLERANCIA	FINO	MEDIO	GRUESO
	HASTA 10 mm	±1°		±1° 30'
	MAS DE 10 A 50 mm	±30'		±50'
	MAS DE 50 A 120 mm	±20'		±25'
	MAS DE 120 A 400 mm	±10'		±15'
	MAS DE 400 mm	±5'		±10'

LINEAL	GRADO TOLERANCIA	FINO	MEDIO	GRUESO
	HASTA 3 mm	±0,05	±0,10	±0,15
	MAS DE 3 A 6 mm	±0,05	±0,10	±0,20
	MAS DE 6 A 30 mm	±0,10	±0,20	±0,50
	MAS DE 30 A 120 mm	±0,15	±0,30	±0,80
	MAS DE 120 A 400 mm	±0,20	±0,50	±1,20
	MAS DE 400 A 1000 mm	±0,30	±0,80	±2,00
	MAS DE 1000 A 2000 mm	±0,50	±1,20	±3,00

Material: **MATERIAL ESPESOR**

Acabado: **ACABADO**

COD. PIEZA: **X**

SUSTITUYE A: .

SUSTITUIDO POR: .

COMÚN A

MODELO	Ud.	MODELO	Ud.	MODELO	Ud.	MODELO	Ud.	MODELO
AFN-1603	1							

A4	Nombre	Fecha
Dibujado	MAMD	15-01-08
Modificado	.	.

FAGOR
Fagofri, s.a.

Escala 1:30

RECAMBIOS AFN-1603

Código máquina: CODIGO

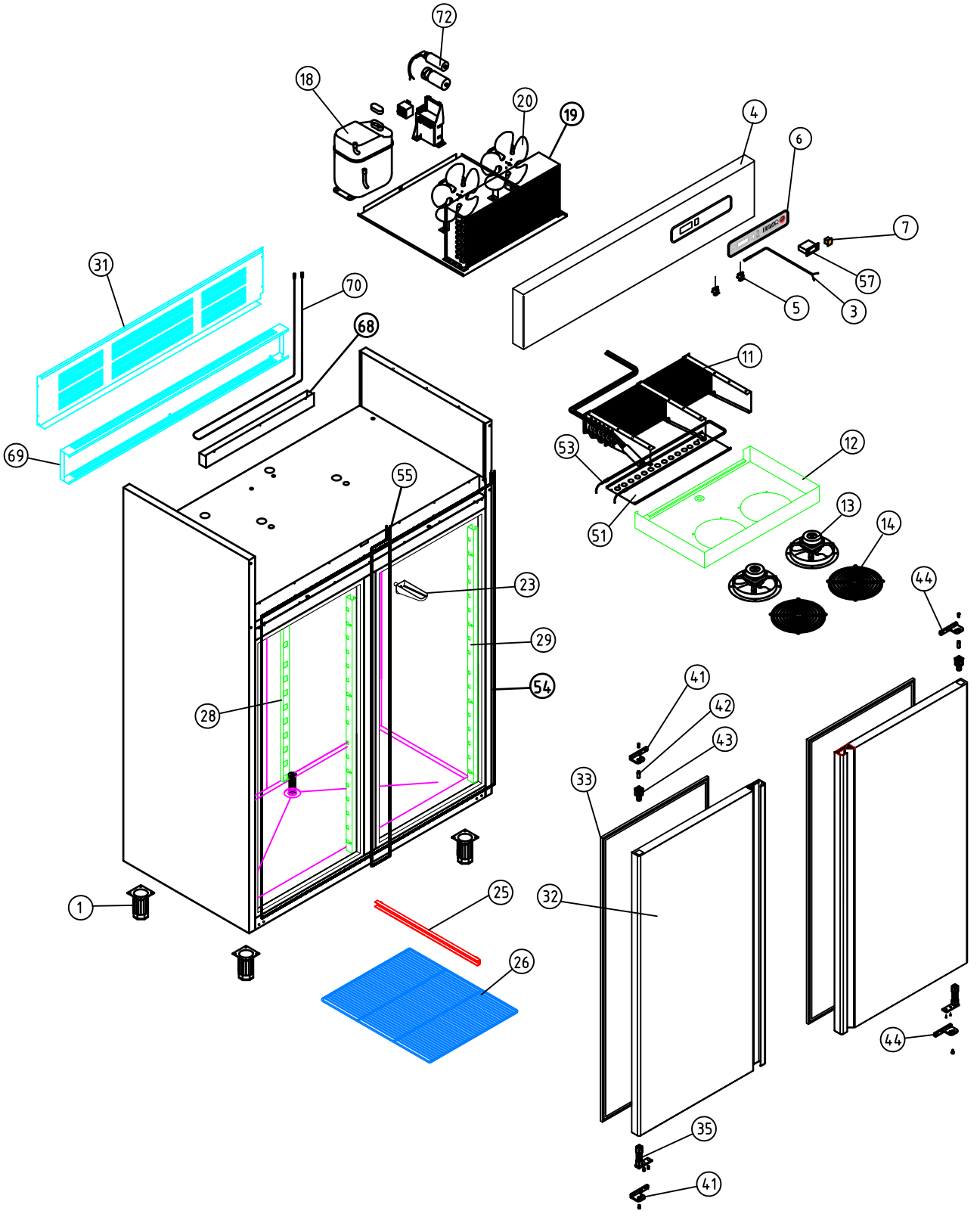

A1 ARMARIOS GASTRONORM MANTENIMIENTO CONGELADOS

COD. PIEZA: X

SUSTITUYE A: .

SUSTITUIDO POR: .

COTAS SIN TOLERANCIA **DIN 7168-f**

Material: **MATERIAL ESPESOR**

Acabado: **ACABADO**

ANGULAR	GRADO TOLERANCIA	FINO	MEDIO	GRUESO
	HASTA 10 mm	±1°		±1° 30'
	MAS DE 10 A 50 mm	±30'		±50'
	MAS DE 50 A 120 mm	±20'		±25'
	MAS DE 120 A 400 mm	±10'		±15'
	MAS DE 400 mm	±5'		±10'

LINEAL	GRADO TOLERANCIA	FINO	MEDIO	GRUESO
	HASTA 3 mm	±0,05	±0,10	±0,15
	MAS DE 3 A 6 mm	±0,05	±0,10	±0,20
	MAS DE 6 A 30 mm	±0,10	±0,20	±0,50
	MAS DE 30 A 120 mm	±0,15	±0,30	±0,80
	MAS DE 120 A 400 mm	±0,20	±0,50	±1,20
	MAS DE 400 A 1000 mm	±0,30	±0,80	±2,00
	MAS DE 1000 A 2000 mm	±0,50	±1,20	±3,00

COMÚN A

MODELO	Ud.	MODELO	Ud.	MODELO	Ud.	MODELO	Ud.	MODELO
AFN-1602	1							

A4	Nombre	Fecha
Dibujado	MAMD	15-01-08
Modificado	.	.

FAGOR
Fagofri, s.a.

Escala 1:30

RECAMBIOS AFN-1602

Código máquina: CODIGO

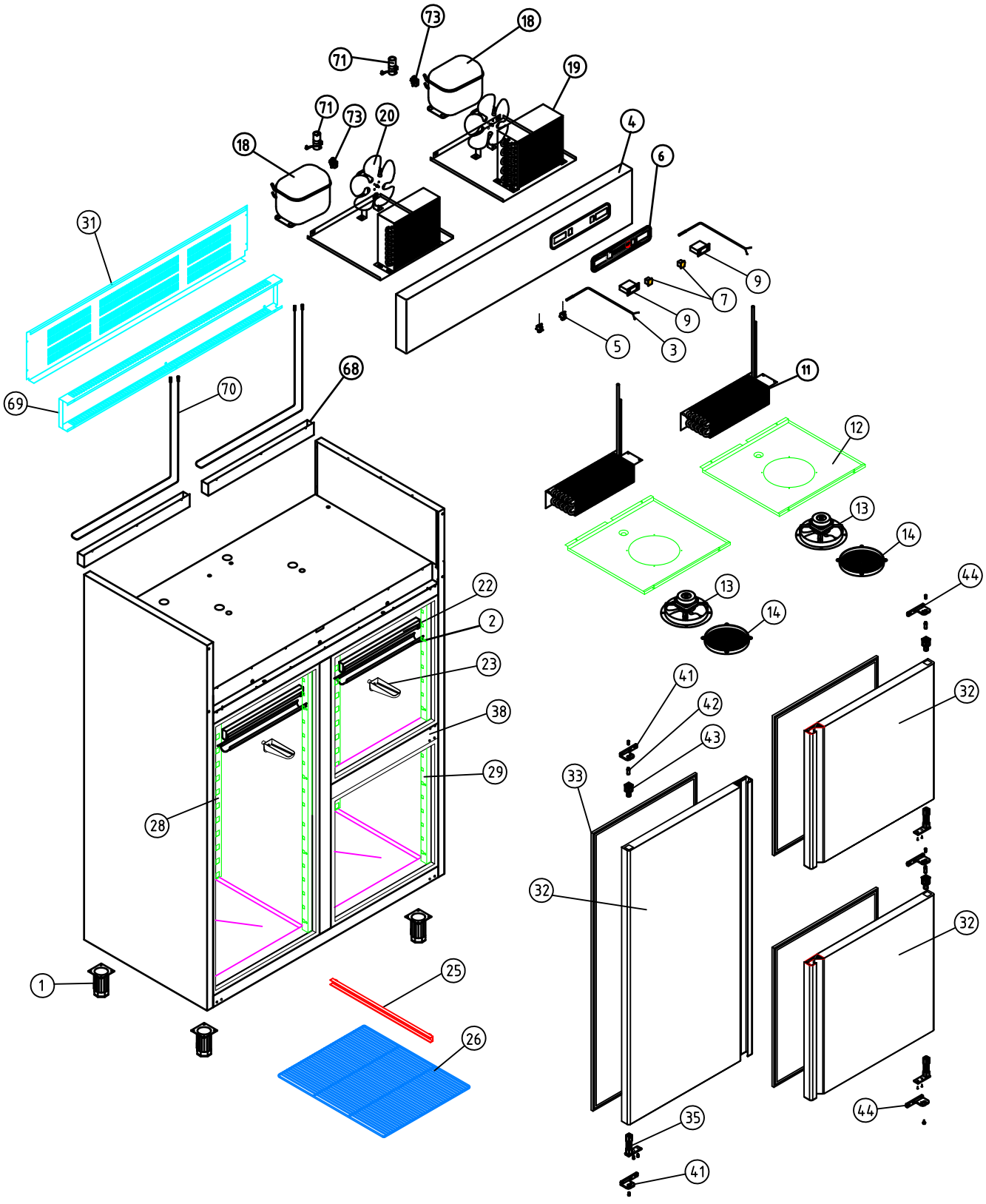

A1 ARMARIOS GASTRONORM DEPARTAMENTO MANTENIMIENTO CONGELADOS

COD. PIEZA: X

SUSTITUYE A: .

SUSTITUIDO POR: .

COTAS SIN TOLERANCIA DIN 7168-f

Material: **MATERIAL ESPESOR**

Acabado: **ACABADO**

ANGULAR

GRADO TOLERANCIA	FINO	MEDIO	GRUESO
HASTA 10 mm	±1°		±1° 30'
MAS DE 10 A 50 mm	±30'		±50'
MAS DE 50 A 120 mm	±20'		±25'
MAS DE 120 A 400 mm	±10'		±15'
MAS DE 400 mm	±5'		±10'

LINEAL

GRADO TOLERANCIA	FINO	MEDIO	GRUESO
HASTA 3 mm	±0,05	±0,10	±0,15
MAS DE 3 A 6 mm	±0,05	±0,10	±0,20
MAS DE 6 A 30 mm	±0,10	±0,20	±0,50
MAS DE 30 A 120 mm	±0,15	±0,30	±0,80
MAS DE 120 A 400 mm	±0,20	±0,50	±1,20
MAS DE 400 A 1000 mm	±0,30	±0,80	±2,00
MAS DE 1000 A 2000 mm	±0,50	±1,20	±3,00

COMÚN A

MODELO	Ud.	MODELO	Ud.	MODELO	Ud.	MODELO	Ud.	MODELO
AF-1603/2	1							

A4	Nombre	Fecha
Dibujado	MAMD	14-01-08
Modificado	.	.

FAGOR
Fagofri, s.a.

Escala 1:30

RECAMBIOS AFP-1603/2

Código máquina: CODIGO

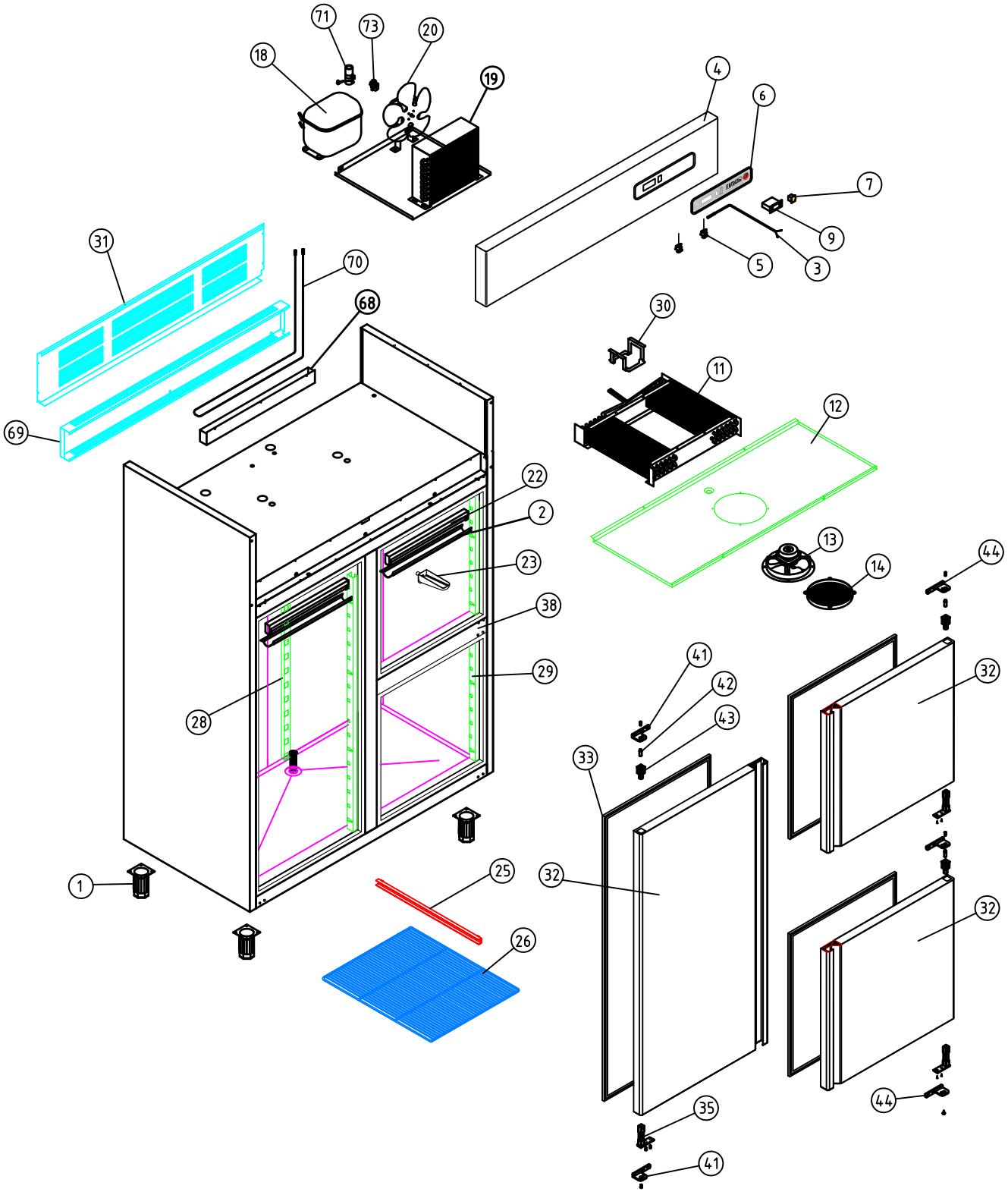

A1 ARMARIOS GASTRONORM

COTAS SIN TOLERANCIA **DIN 7168-f**

ANGULAR	GRADO TOLERANCIA	FINO	MEDIO	GRUESO
	HASTA 10 mm	±1°		±1° 30'
	MAS DE 10 A 50 mm	±30'		±50'
	MAS DE 50 A 120 mm	±20'		±25'
	MAS DE 120 A 400 mm	±10'		±15'
	MAS DE 400 mm	±5'		±10'

LINEAL	GRADO TOLERANCIA	FINO	MEDIO	GRUESO
	HASTA 3 mm	±0,05	±0,10	±0,15
	MAS DE 3 A 6 mm	±0,05	±0,10	±0,20
	MAS DE 6 A 30 mm	±0,10	±0,20	±0,50
	MAS DE 30 A 120 mm	±0,15	±0,30	±0,80
	MAS DE 120 A 400 mm	±0,20	±0,50	±1,20
	MAS DE 400 A 1000 mm	±0,30	±0,80	±2,00
	MAS DE 1000 A 2000 mm	±0,50	±1,20	±3,00

Material: **MATERIAL ESPESOR**

Acabado: **ACABADO**

COD. PIEZA: **X**

SUSTITUYE A:

SUSTITUIDO POR:

COMÚN A	MODELO	Ud.	MODELO	Ud.	MODELO	Ud.	MODELO	Ud.	MODELO
	AFP-1603	1							

A4	Nombre	Fecha
Dibujado	MAMD	14-01-08
Modificado	.	.

FAGOR
Fagofri, s.a.

Escala 1:30

RECAMBIOS AFP-1603

Código máquina: CODIGO

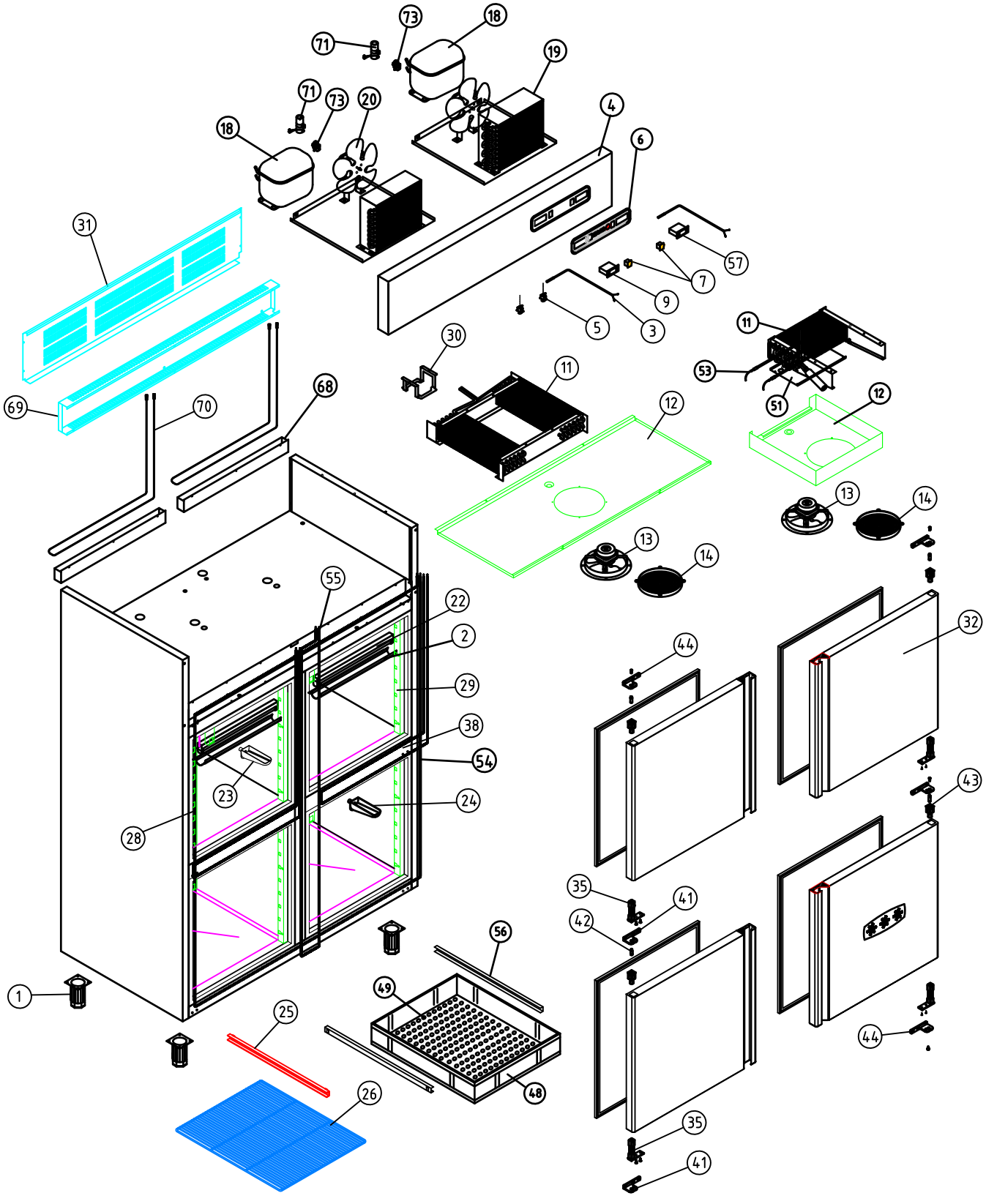

A1 ARMARIOS GASTRONORM DEPARTAMENTO MANTENIMIENTO CONGELADOS

COD. PIEZA: X

SUSTITUYE A: .

SUSTITUIDO POR: .

COTAS SIN TOLERANCIA DIN 7168-f

Material: **MATERIAL ESPESOR**

Acabado: **ACABADO**

ANGULAR

GRADO TOLERANCIA	FINO	MEDIO	GRUESO
HASTA 10 mm	±1°		±1° 30'
MAS DE 10 A 50 mm	±30'		±50'
MAS DE 50 A 120 mm	±20'		±25'
MAS DE 120 A 400 mm	±10'		±15'
MAS DE 400 mm	±5'		±10'

LINEAL

GRADO TOLERANCIA	FINO	MEDIO	GRUESO
HASTA 3 mm	±0,05	±0,10	±0,15
MAS DE 3 A 6 mm	±0,05	±0,10	±0,20
MAS DE 6 A 30 mm	±0,10	±0,20	±0,50
MAS DE 30 A 120 mm	±0,15	±0,30	±0,80
MAS DE 120 A 400 mm	±0,20	±0,50	±1,20
MAS DE 400 A 1000 mm	±0,30	±0,80	±2,00
MAS DE 1000 A 2000 mm	±0,50	±1,20	±3,00

COMÚN A

MODELO	Ud.	MODELO	Ud.	MODELO	Ud.	MODELO	Ud.	MODELO
AF-1604-C	1							

A4	Nombre	Fecha
Dibujado	MAMD	14-01-08
Modificado	.	.

FAGOR
Fagofri, s.a.

Escala 1:30

RECAMBIOS AF-1604-C

Código máquina: CODIGO

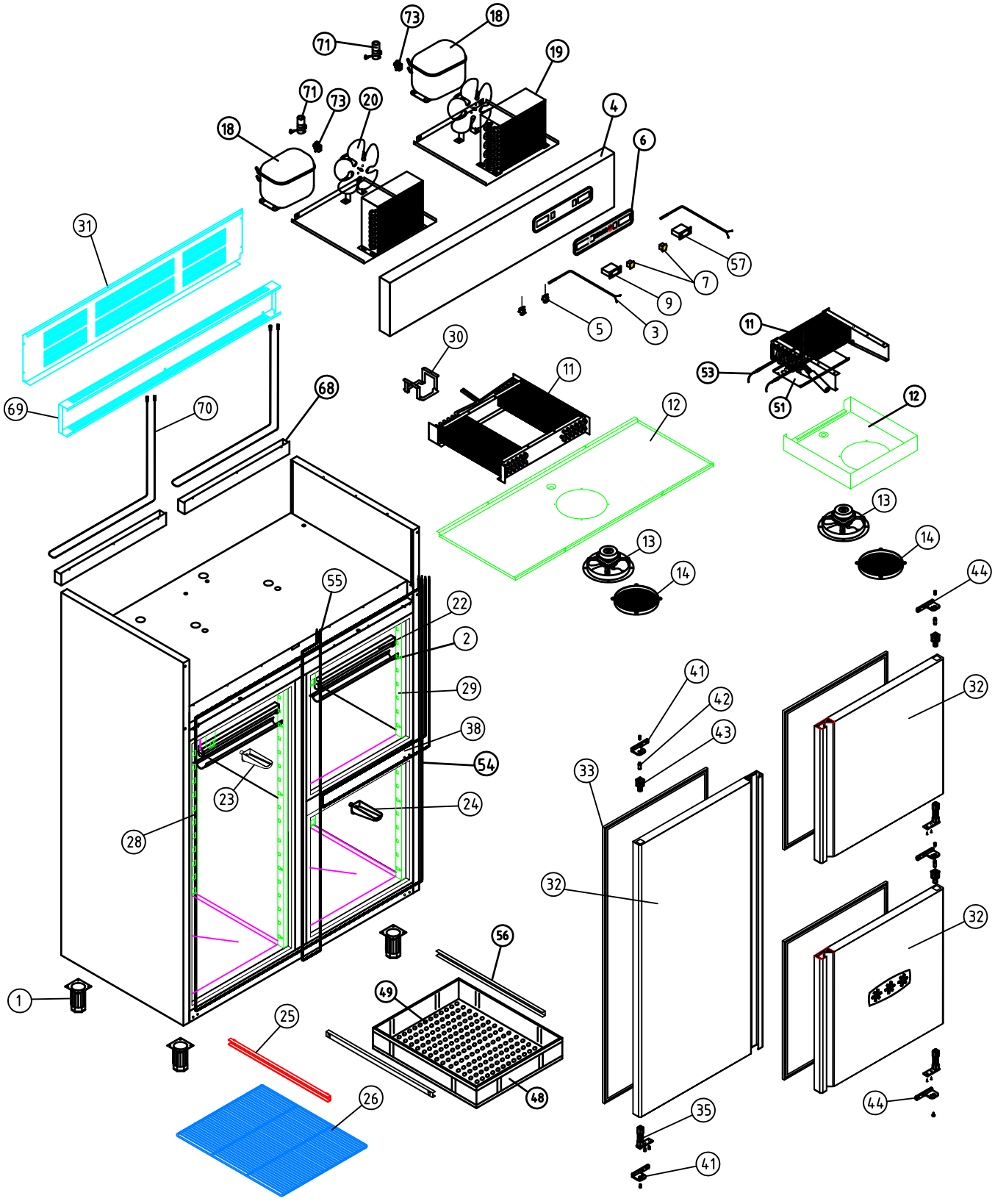

A1 ARMARIOS GASTRONORM DEPARTAMENTO MANTENIMIENTO CONGELADOS								COD. PIEZA:		X
COTAS SIN TOLERANCIA **DIN 7168-f**								SUSTITUYE A:		.
								SUSTITUIDO POR:		.

ANGULAR	GRADO TOLERANCIA	FINO	MEDIO	GRUESO
	HASTA 10 mm	±1°		±1° 30'
	MAS DE 10 A 50 mm	±30'		±50'
	MAS DE 50 A 120 mm	±20'		±25'
	MAS DE 120 A 400 mm	±10'		±15'
	MAS DE 400 mm	±5'		±10'

LINEAL	GRADO TOLERANCIA	FINO	MEDIO	GRUESO
	HASTA 3 mm	±0,05	±0,10	±0,15
	MAS DE 3 A 6 mm	±0,05	±0,10	±0,20
	MAS DE 6 A 30 mm	±0,10	±0,20	±0,50
	MAS DE 30 A 120 mm	±0,15	±0,30	±0,80
	MAS DE 120 A 400 mm	±0,20	±0,50	±1,20
	MAS DE 400 A 1000 mm	±0,30	±0,80	±2,00
	MAS DE 1000 A 2000 mm	±0,50	±1,20	±3,00

Material: **MATERIAL ESPESOR**

Acabado: **ACABADO**

COMÚN A

MODELO	Ud.	MODELO	Ud.	MODELO	Ud.	MODELO	Ud.	MODELO
AF-1603-C	1							

A4	Nombre	Fecha
Dibujado	MAMD	14-01-08
Modificado	.	.

FAGOR
Fagofri, s.a.

Escala 1:30

RECAMBIOS AF-1603-C

Código máquina: CODIGO

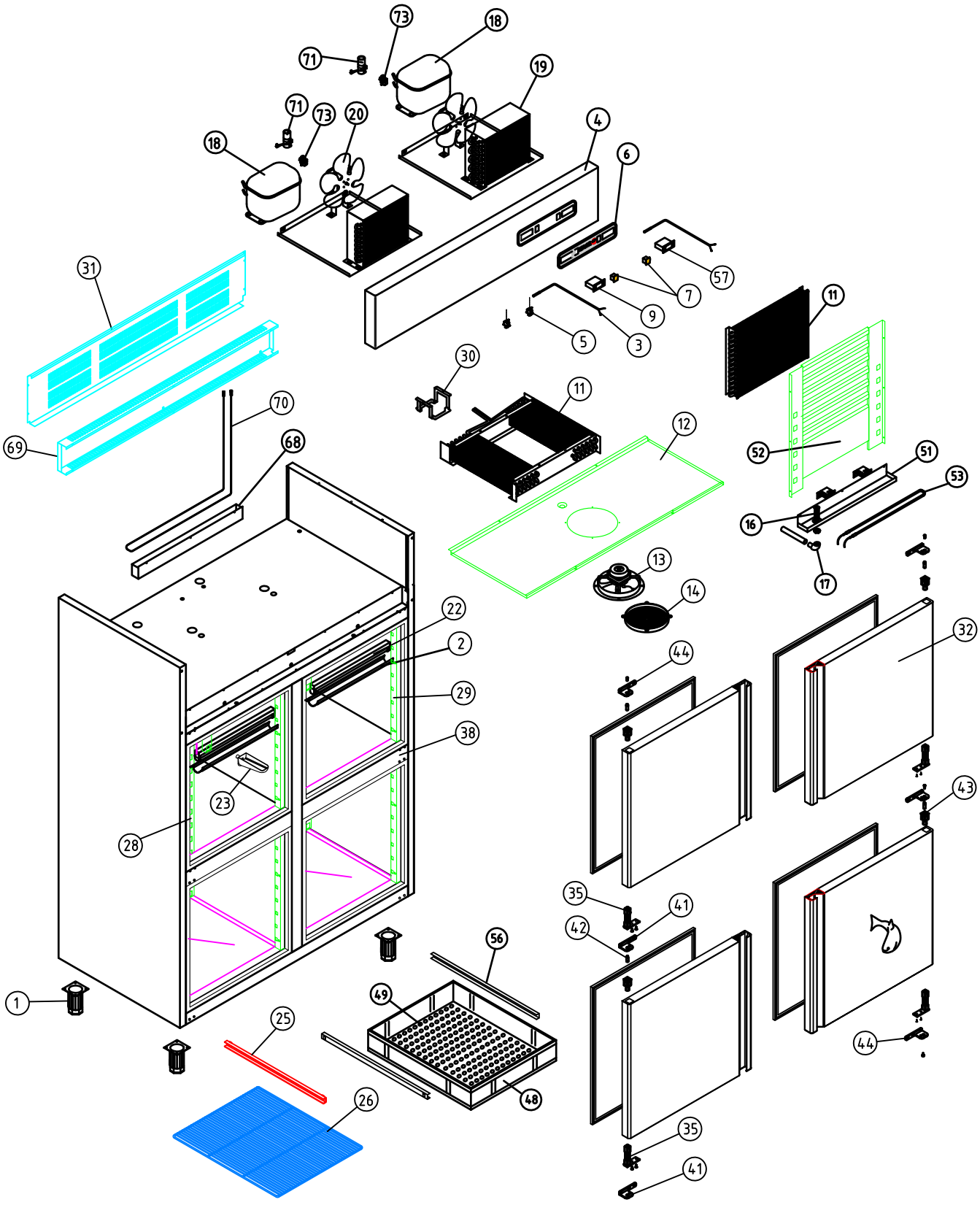

A1 ARMARIOS GASTRONORM DEPARTAMENTO PESCADO

COD. PIEZA: X

SUSTITUYE A: .

SUSTITUIDO POR: .

COTAS SIN TOLERANCIA DIN 7168-f

Material: **MATERIAL ESPESOR**

Acabado: **ACABADO**

ANGULAR

GRADO TOLERANCIA	FINO	MEDIO	GRUESO
HASTA 10 mm	±1°		±1° 30'
MAS DE 10 A 50 mm	±30'		±50'
MAS DE 50 A 120 mm	±20'		±25'
MAS DE 120 A 400 mm	±10'		±15'
MAS DE 400 mm	±5'		±10'

LINEAL

GRADO TOLERANCIA	FINO	MEDIO	GRUESO
HASTA 3 mm	±0,05	±0,10	±0,15
MAS DE 3 A 6 mm	±0,05	±0,10	±0,20
MAS DE 6 A 30 mm	±0,10	±0,20	±0,50
MAS DE 30 A 120 mm	±0,15	±0,30	±0,80
MAS DE 120 A 400 mm	±0,20	±0,50	±1,20
MAS DE 400 A 1000 mm	±0,30	±0,80	±2,00
MAS DE 1000 A 2000 mm	±0,50	±1,20	±3,00

COMÚN A

MODELO	Ud.	MODELO	Ud.	MODELO	Ud.	MODELO	Ud.	MODELO
AF-1604-P	1							

A4	Nombre	Fecha
Dibujado	MAMD	14-01-08
Modificado	.	.

FAGOR
Fagofri, s.a.

Escala 1:30

RECAMBIOS AF-1604-P

Código máquina: CODIGO

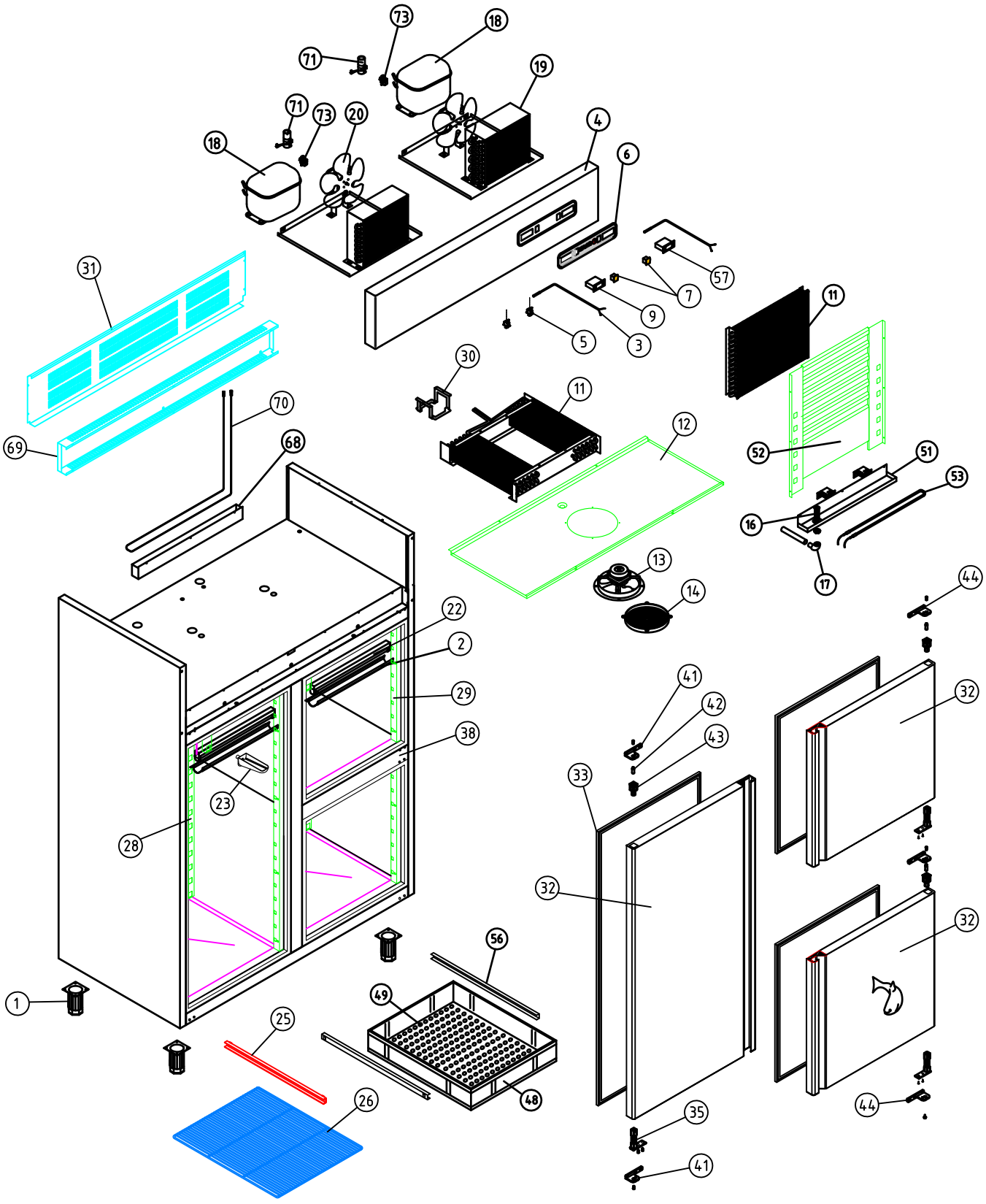

A1 ARMARIOS GASTRONORM DEPARTAMENTO PESCADO

COTAS SIN TOLERANCIA **DIN 7168-f**

Material: **MATERIAL ESPESOR**

Acabado: **ACABADO**

COD. PIEZA: **X**

SUSTITUYE A: .

SUSTITUIDO POR: .

ANGULAR

GRADO TOLERANCIA	FINO	MEDIO	GRUESO
HASTA 10 mm	±1°		±1° 30'
MAS DE 10 A 50 mm	±30'		±50'
MAS DE 50 A 120 mm	±20'		±25'
MAS DE 120 A 400 mm	±10'		±15'
MAS DE 400 mm	±5'		±10'

LINEAL

GRADO TOLERANCIA	FINO	MEDIO	GRUESO
HASTA 3 mm	±0,05	±0,10	±0,15
MAS DE 3 A 6 mm	±0,05	±0,10	±0,20
MAS DE 6 A 30 mm	±0,10	±0,20	±0,50
MAS DE 30 A 120 mm	±0,15	±0,30	±0,80
MAS DE 120 A 400 mm	±0,20	±0,50	±1,20
MAS DE 400 A 1000 mm	±0,30	±0,80	±2,00
MAS DE 1000 A 2000 mm	±0,50	±1,20	±3,00

COMÚN A

MODELO	Ud.	MODELO	Ud.	MODELO	Ud.	MODELO	Ud.	MODELO
AF-1603-P	1							

A4	Nombre	Fecha
Dibujado	MAMD	14-01-08
Modificado	.	.

FAGOR
Fagofri, s.a.

Escala 1:30

RECAMBIOS AF-1603-P

Código máquina: CODIGO

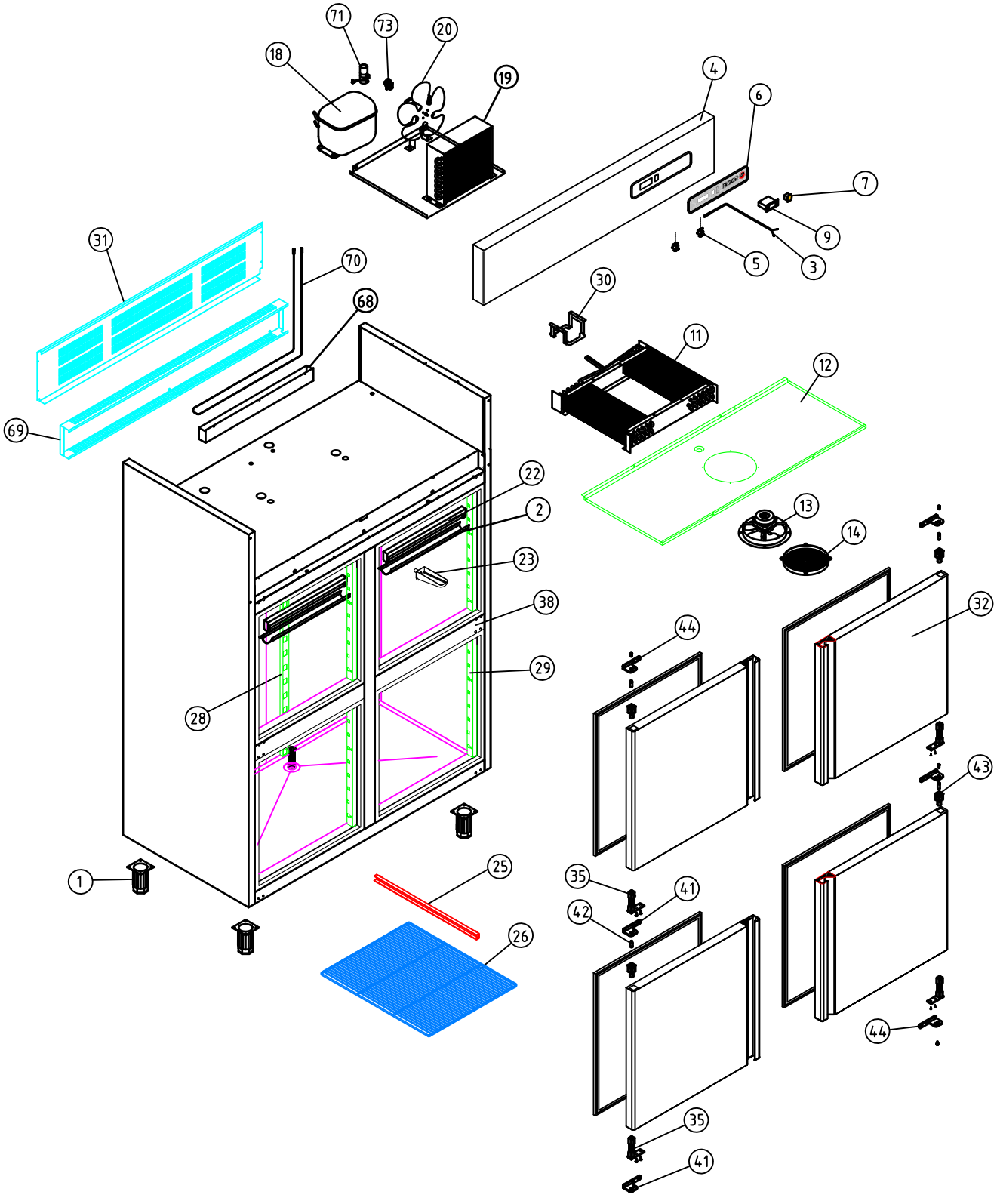

A1 ARMARIOS GASTRONORM

COTAS SIN TOLERANCIA **DIN 7168-f**

ANGULAR	GRADO TOLERANCIA	FINO	MEDIO	GRUESO
	HASTA 10 mm	±1°		±1° 30'
	MAS DE 10 A 50 mm	±30'		±50'
	MAS DE 50 A 120 mm	±20'		±25'
	MAS DE 120 A 400 mm	±10'		±15'
	MAS DE 400 mm	±5'		±10'

LINEAL	GRADO TOLERANCIA	FINO	MEDIO	GRUESO
	HASTA 3 mm	±0,05	±0,10	±0,15
	MAS DE 3 A 6 mm	±0,05	±0,10	±0,20
	MAS DE 6 A 30 mm	±0,10	±0,20	±0,50
	MAS DE 30 A 120 mm	±0,15	±0,30	±0,80
	MAS DE 120 A 400 mm	±0,20	±0,50	±1,20
	MAS DE 400 A 1000 mm	±0,30	±0,80	±2,00
	MAS DE 1000 A 2000 mm	±0,50	±1,20	±3,00

Material: **MATERIAL ESPESOR**

Acabado: **ACABADO**

COD. PIEZA: **X**

SUSTITUYE A:

SUSTITUIDO POR:

COMÚN A

MODELO	Ud.	MODELO	Ud.	MODELO	Ud.	MODELO	Ud.	MODELO
AFP-1604	1							

A4	Nombre	Fecha
Dibujado	MAMD	14-01-08
Modificado	.	.

FAGOR
Fagofri, s.a.

Escala 1:30

RECAMBIOS AFP-1604

Código máquina: CODIGO

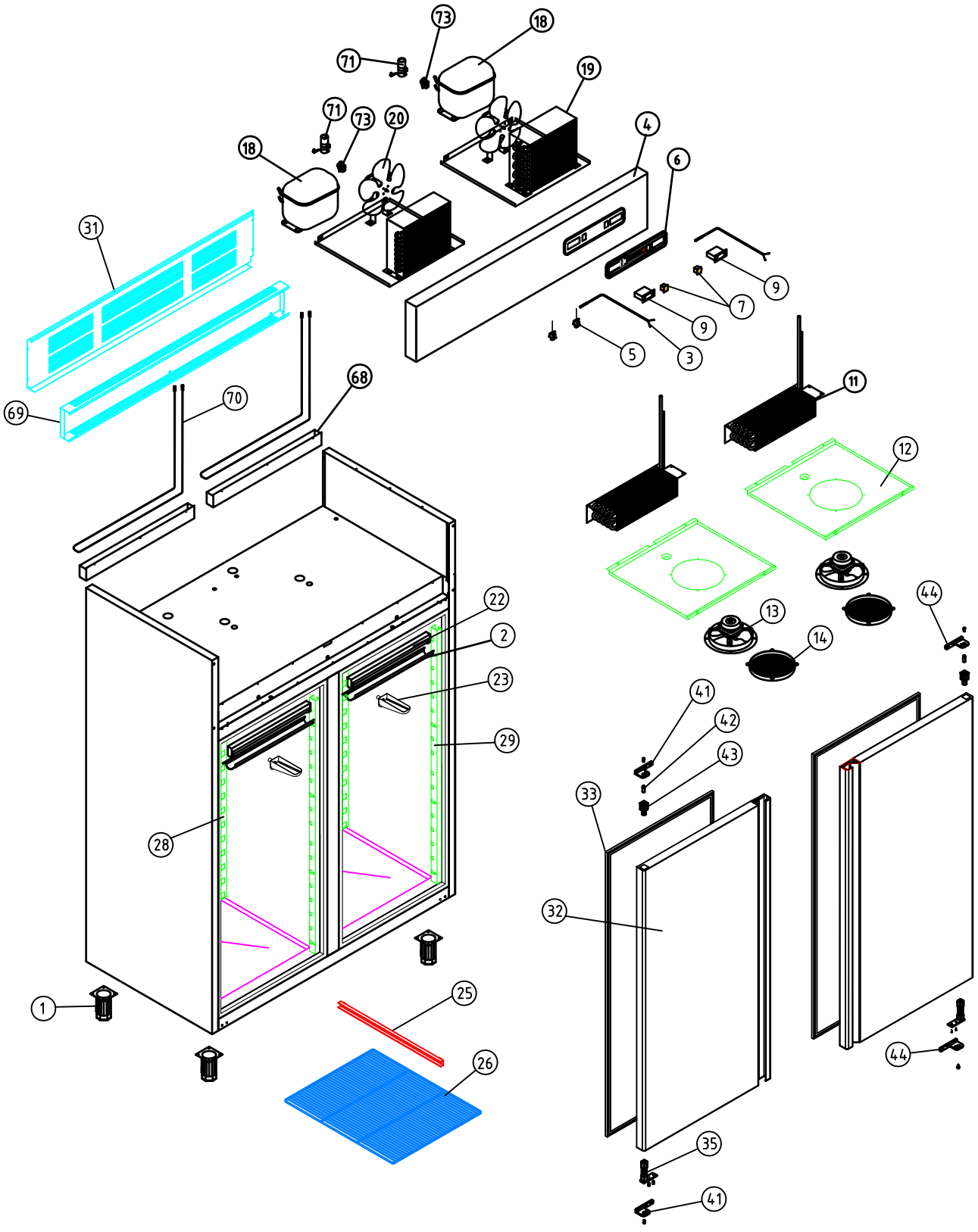

A1 ARMARIOS GASTRONORM DEPARTAMENTO MANTENIMIENTO CONGELADOS

COD. PIEZA: X

SUSTITUYE A: .

SUSTITUIDO POR: .

COTAS SIN TOLERANCIA **DIN 7168-f**

Material: **MATERIAL ESPESOR**

Acabado: **ACABADO**

ANGULAR

GRADO TOLERANCIA	FINO	MEDIO	GRUESO
HASTA 10 mm	±1°		±1° 30'
MAS DE 10 A 50 mm	±30'		±50'
MAS DE 50 A 120 mm	±20'		±25'
MAS DE 120 A 400 mm	±10'		±15'
MAS DE 400 mm	±5'		±10'

LINEAL

GRADO TOLERANCIA	FINO	MEDIO	GRUESO
HASTA 3 mm	±0,05	±0,10	±0,15
MAS DE 3 A 6 mm	±0,05	±0,10	±0,20
MAS DE 6 A 30 mm	±0,10	±0,20	±0,50
MAS DE 30 A 120 mm	±0,15	±0,30	±0,80
MAS DE 120 A 400 mm	±0,20	±0,50	±1,20
MAS DE 400 A 1000 mm	±0,30	±0,80	±2,00
MAS DE 1000 A 2000 mm	±0,50	±1,20	±3,00

COMÚN A

MODELO	Ud.	MODELO	Ud.	MODELO	Ud.	MODELO	Ud.	MODELO
AF-1602/2	1							

A4	Nombre	Fecha
Dibujado	MAMD	14-01-08
Modificado	.	.

FAGOR
Fagofri, s.a.

Escala 1:30

RECAMBIOS AFP-1602/2

Código máquina: CODIGO

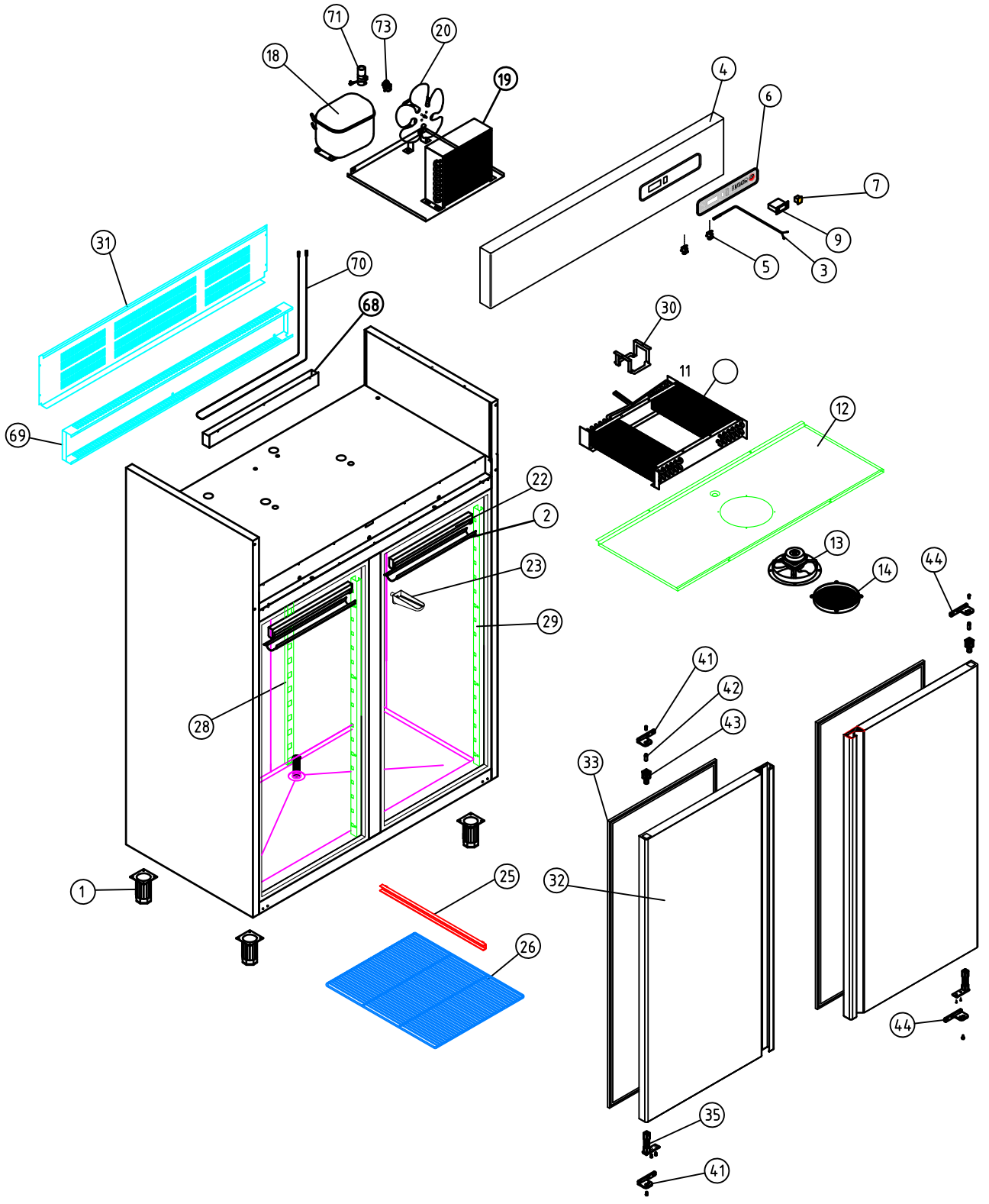

A1 ARMARIOS GASTRONORM

COD. PIEZA: X

SUSTITUYE A: .

SUSTITUIDO POR: .

COTAS SIN TOLERANCIA **DIN 7168-f**

Material: **MATERIAL ESPESOR**

Acabado: **ACABADO**

ANGULAR

GRADO TOLERANCIA	FINO	MEDIO	GRUESO
HASTA 10 mm	±1°		±1° 30'
MAS DE 10 A 50 mm	±30'		±50'
MAS DE 50 A 120 mm	±20'		±25'
MAS DE 120 A 400 mm	±10'		±15'
MAS DE 400 mm	±5'		±10'

LINEAL

GRADO TOLERANCIA	FINO	MEDIO	GRUESO
HASTA 3 mm	±0,05	±0,10	±0,15
MAS DE 3 A 6 mm	±0,05	±0,10	±0,20
MAS DE 6 A 30 mm	±0,10	±0,20	±0,50
MAS DE 30 A 120 mm	±0,15	±0,30	±0,80
MAS DE 120 A 400 mm	±0,20	±0,50	±1,20
MAS DE 400 A 1000 mm	±0,30	±0,80	±2,00
MAS DE 1000 A 2000 mm	±0,50	±1,20	±3,00

COMÚN A

MODELO	Ud.	MODELO	Ud.	MODELO	Ud.	MODELO	Ud.	MODELO
AFP-1602	1							

A4	Nombre	Fecha
Dibujado	MAMD	11-01-08
Modificado	.	.

FAGOR
Fagofri, s.a.

Escala 1:30

RECAMBIOS AFP-1602

Código máquina: CODIGO

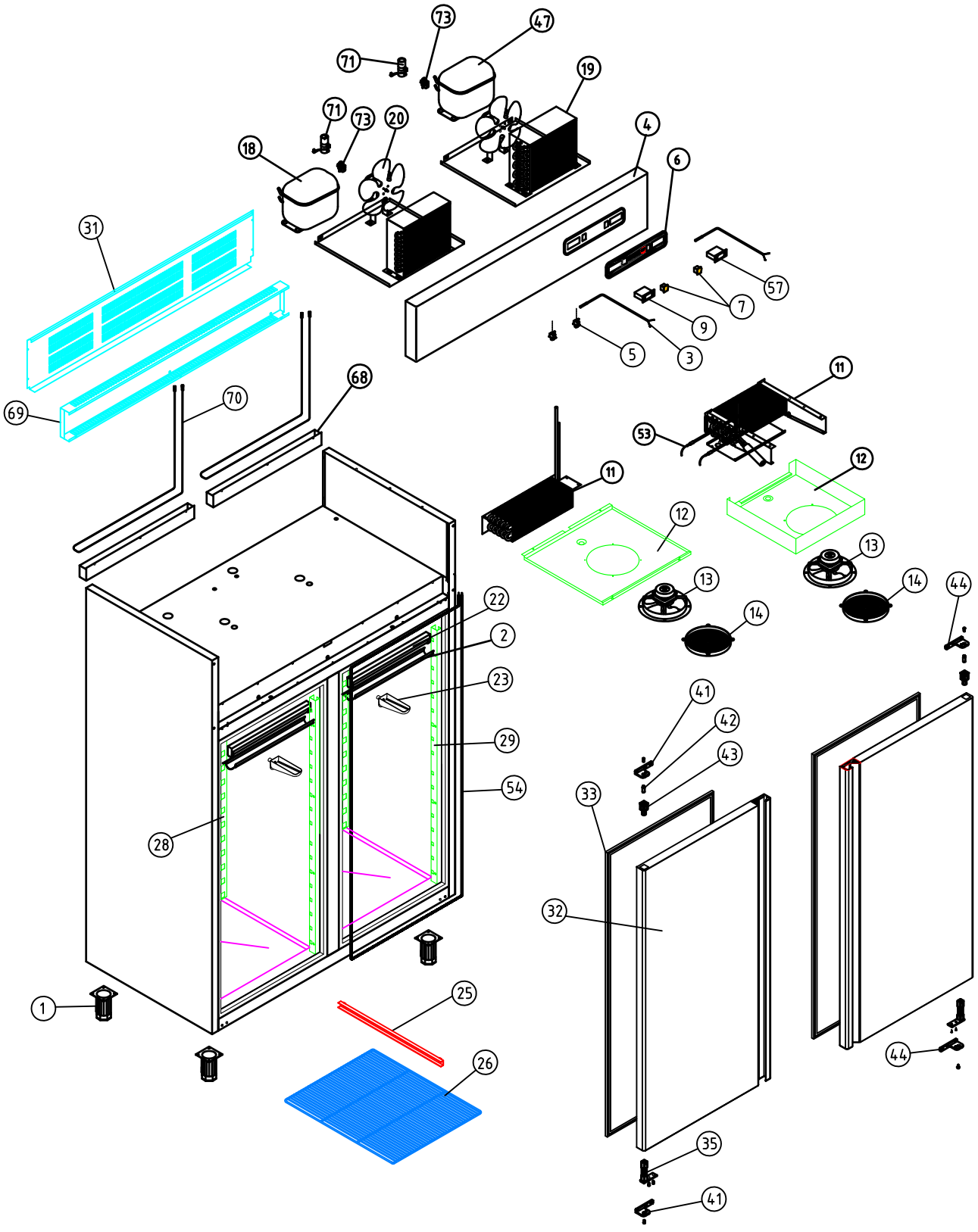

A1 ARMARIOS GASTRONORM

COTAS SIN TOLERANCIA **DIN 7168-f**

ANGULAR	GRADO TOLERANCIA	FINO	MEDIO	GRUESO
	HASTA 10 mm	±1°		±1° 30'
	MAS DE 10 A 50 mm	±30'		±50'
	MAS DE 50 A 120 mm	±20'		±25'
	MAS DE 120 A 400 mm	±10'		±15'
	MAS DE 400 mm	±5'		±10'

LINEAL	GRADO TOLERANCIA	FINO	MEDIO	GRUESO
	HASTA 3 mm	±0,05	±0,10	±0,15
	MAS DE 3 A 6 mm	±0,05	±0,10	±0,20
	MAS DE 6 A 30 mm	±0,10	±0,20	±0,50
	MAS DE 30 A 120 mm	±0,15	±0,30	±0,80
	MAS DE 120 A 400 mm	±0,20	±0,50	±1,20
	MAS DE 400 A 1000 mm	±0,30	±0,80	±2,00
	MAS DE 1000 A 2000 mm	±0,50	±1,20	±3,00

Material: **MATERIAL ESPESOR**

Acabado: **ACABADO**

COD. PIEZA: **X**

SUSTITUYE A: .

SUSTITUIDO POR: .

COMÚN A

MODELO	Ud.	MODELO	Ud.	MODELO	Ud.	MODELO	Ud.	MODELO
AF-1602-MIX	1							

A4	Nombre	Fecha
Dibujado	MAMD	15-01-08
Modificado	.	.

FAGOR
Fagofri, s.a.

Escala 1:30

RECAMBIOS AF-1602-MIX

Código máquina: CODIGO