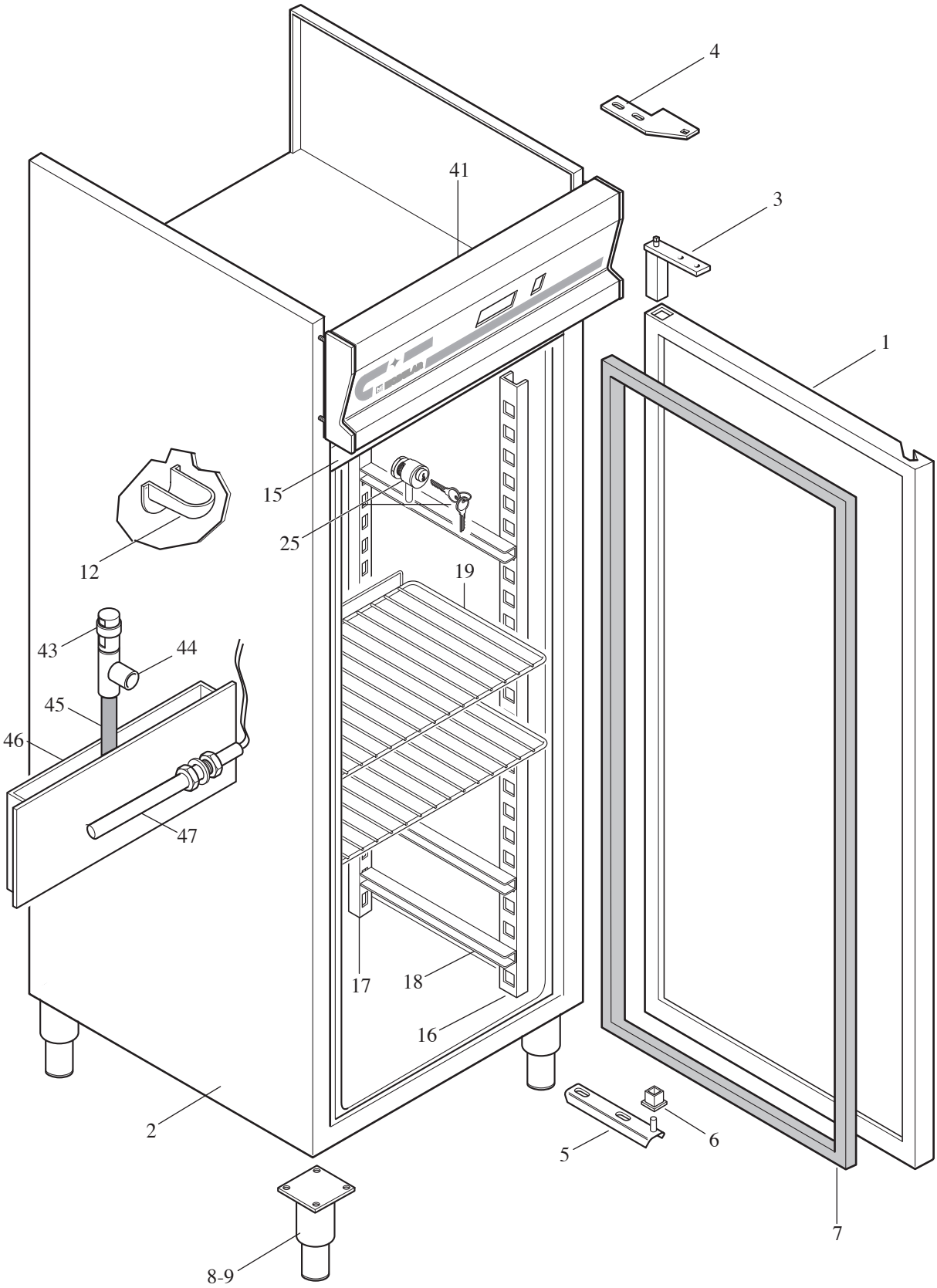
4
41
3
1
15
25
12
19
43
44
45
46
47
17
18
16
2
5
6
7
8-9

MODULAR

MOD. 700 TNE-DX - MOD. 700 TNE-SX
MOD. 700 MTNE-DX (MARINA)
MOD. 700 MTNE-SX (MARINA)

ED. 01-04
TAV. 253.877.03D

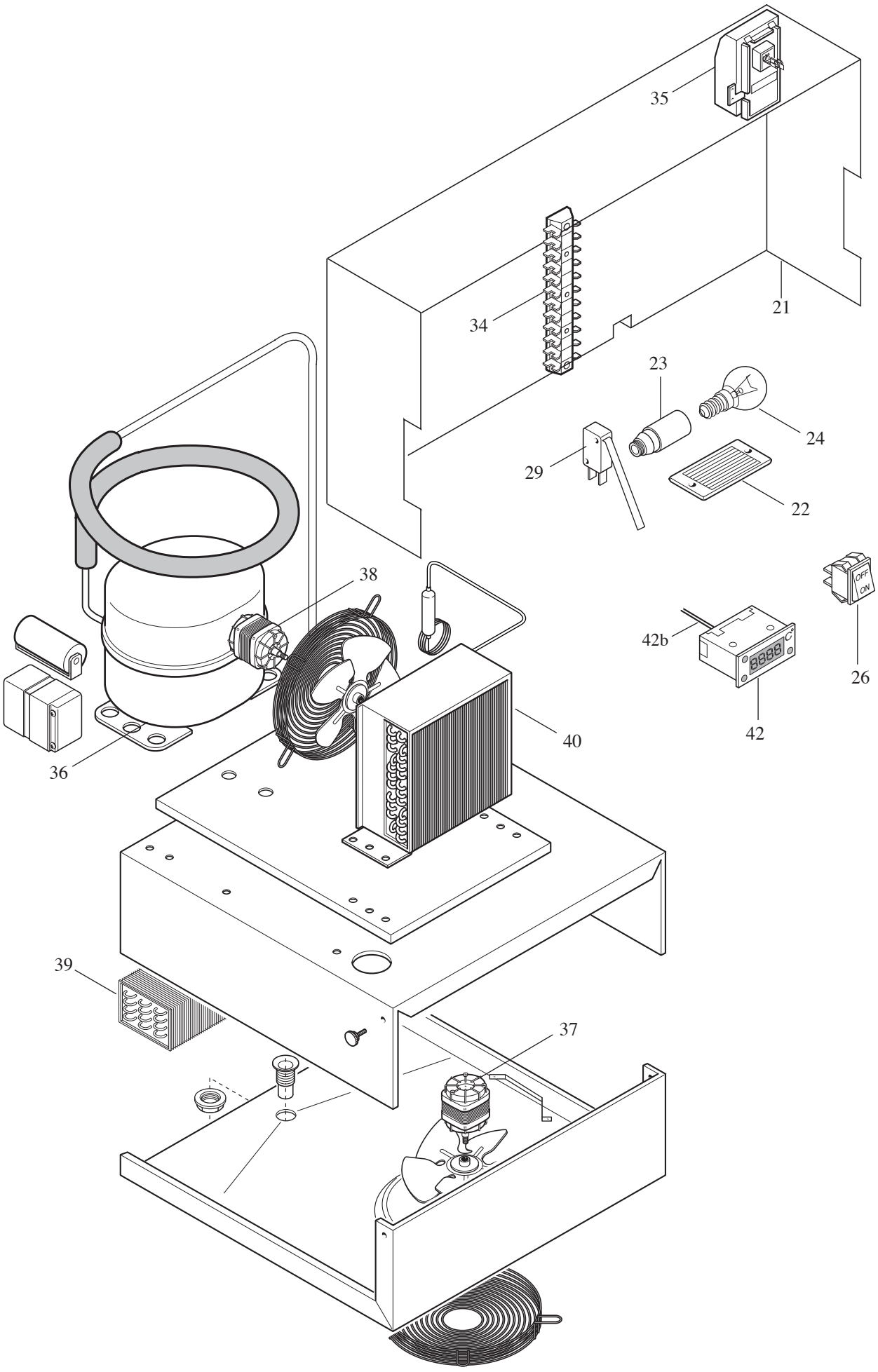

MODULAR

LISTA RICAMBI

cod. 253.878.03 C

ARMADIO REFRIGERATO ELETTRONICO

MOD. 700 TNE-DX - MOD. 700 TNE-SX ED. 01-04

MOD. 700 MTNE-DX (MARINA) - MOD. 700 MTNE-SX (MARINA)

POS.	CODICE	RIF. MODIFICHE	DENOMINAZIONE	PREZZO
1	712.130.00	○	Ass. porta DX	
2	710.054.00		Cassone monoscocca	
3	711.010.00	○	Ass. cerniera a tuffo CT 4000	
4	735.012.00	○	Staffa superiore per porta	
5	711.000.13	○	Ass. staffa inferiore porta	
6	752.005.00		Supporto PVC inf. Porta TO 600	
7	752.019.00	○	Guarnizione porta AR 600-700	
8	711.005.00		Ass. piedino registrabile inox	
9	711.012.00		Ass. piedino reg. inox flangiato marina	
12	751.004.00		Gocciolatoio PVC	
15	721.202.00	○	Pannello frontale AR 700	
16	722.225.00	○	Cremagliera anteriore AR 700	
17	722.226.00	○	Cremagliera posteriore AR 700	
18	722.016.00		Guida griglia AR 700	
18	711.064.00		Ass. guida DX griglia AR 700-marina	
18	711.065.00		Ass. guida SX griglia AR 700-marina	
19	683.045.00		Griglia GN 2/1 cromata	
19	783.003.00		Griglia GN 2/1 650x530 AR 700-marina	
21	722.218.00		Protezione posteriore cruscotto	
22	752.001.00		Copertura lampada PVC trasparente	
23	763.003.00		Portalampada mignon	
24	763.004.00		Lampada illuminazione interna 15W	
25	778.000.00		Blocco serratura 30x5 cavo Z5 CIL	
26	763.001.00		Interruttore generale verde Signalux	
29	761.004.00		Microinterruttore porta 16A	
34	763.000.00		Morsettiera	
35	663.046.00		Morsettiera arrivo linea PA 244	
36	764.050.00	○	Compressore NB 6152 GK	
37	764.042.00		Ventilatore VN 1020-1048 evaporatore	
38	764.027.00		Ventilatore VN 1020-1083 condensatore	
39	764.007.00		Evaporatore tipo CR2-EVS 40VT	
40	764.010.00		Condensatore AR 700 TN/400 BT	
41	711.186.00	○	Assieme cruscotto	
42	761.023.00	sost. il 761.020.00dal 01/2003	Display digitale ID961LX HACCP	
42b	761.017.00		Sonda temperatura PTC	
43	751.106.00		Valvola compensazione	
44	751.107.00		Raccordo scarico a"T"	
45	751.110.00		Tubo scarico L=180	
46	751.105.00		Bacinella raccogli condensa	
47	765.013.00		Resistenza autoregolante 90W	
		○ Modificato- 01-04-2004		