- DESPIECE LAVAVAJILLAS INDUSTRIAL FAGOR

MOD. FI-600

MOD. FI-800

- UNIFICACION DE PIEZAS COMUNES LAVAVAJILLAS KREFFT CON FI-600 y FI-800

Mondragón, Diciembre 1971

NOTA: Los signos positivos que figuran en la unificación de los lavavajillas Krefft, indican que dichas piezas son comunes a las de FAGOR.

Para el pedido de accesorios comunes a Fábrica deberán solicitar con referencias de FAGOR.

Asimismo, los signos **negativos** indican las piezas no comunes.

- DESPIECE LAVAVAJILLAS INDUSTRIAL FAGOR MOD. FI-600

- UNIFICACION DE PIEZAS COMUNES LAVAVAJILLAS KREFFT CON FI-600

Fig.1

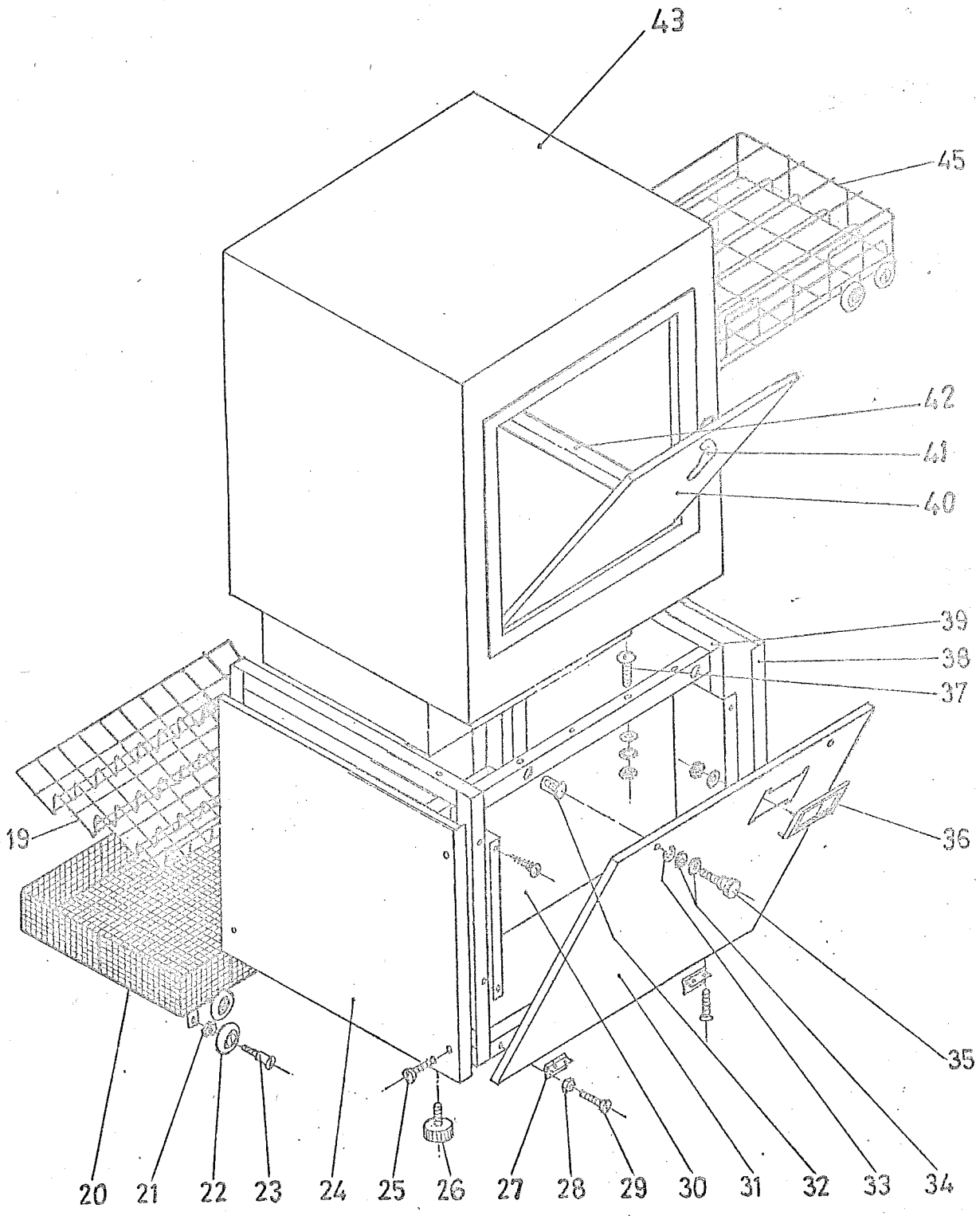
43
45
42
41
40
39
38
37
19
36
35
20
21
22
23
24
25
26
27
28
29
30
31
32
33
34

DESPIECE LAVAVAJILLAS INDUSTRIAL FAGOR FI-600: FIGURA 1

UNIFICACION DE PIEZAS COMUNES LAVAVAJILLAS KREFFT CON FI-600 FAGOR (Servicio Frontal)

Nº de Orden	DENOMINACION	CODIGO ORDENADOR	CODIGO ORDENADOR	T 400	T 500	T 900	T 950	Fecha modific.
19	Suplemento tazas y vasos	0009725500	7700000100	+	+	-	-	
20	Cestillo para cubiertos completo	0009725400	7700000300	+	+	-	-	
21	Tuerca	0009725381		+	+	-	-	
22	Rueda	0009725330	7700000500	+	+	-	-	
23	Eje soporte	0009725320	7700000400	+	+	-	-	
24	Panel lateral izquierdo	0009722941	-	-	-	-	-	
25	Tornillo g/sebo M 5x20	0009722933	-	-	-	-	-	
26	Pata	0008529300	-	-	-	-	-	
27	Bisagra	0009722912	-	-	-	-	-	
28	Tuerca M 4	0000117000	-	-	-	-	-	
29	Tornillo c/avellanada M 4x15	0000053200	-	-	-	-	-	
30	Chasis panel completo	0009723510	-	-	-	-	-	
31	Panel frontal	0009722911	-	-	-	-	-	
32	Tuerca enjaulada cilíndrica	0009010004	-	-	-	-	-	
33	Arandela de seg. A 3	0009722916	-	-	-	-	-	
34	Arandela A 10 (Nylón)	0009722915	-	-	-	-	-	
35	Tornillo especial	0009722914	-	-	-	-	-	
36	Embellecedor teclado	0009722917	-	-	-	-	-	
37	Tornillo aplastado M 6x20	0009720381		-	+	-	-	
38	Panel lateral derecho	0009722931	-	-	-	-	-	
39	Armazón base completa	0009720100	-	-	-	-	-	
40	Puerta completa	0009720510	7700001600	+	+	-	-	
	Cojinete	0009720521	7700001700 7700001800	+	+	-	-	
	Remache c/avellanda	0009720522		+	+	-	-	
	Eje puerta	0009720531		+	+	-	-	
	Tuerca fijación eje puerta	0009720532		+	+	-	-	
41	Cierre de puerta completa	0009720540	7700001900	+	+	-	-	
	Manilla completa	0009720550	7700002000	+	+	-	-	
	Soporte	0009720542		+	+	-	-	
	Tornillo g/sebo M 5x15	0000956400		+	+	-	-	
	Arandela dubo	0000363300	7700002200	+	+	-	-	
	Arandela labiada A 12	0009723814	7700002100	+	+	-	-	../..

DESPIECE LAVAVAJILLAS INDUSTRIAL FAGOR FI-600: FIGURA 1

UNIFICACION DE PIEZAS COMUNES LAVAVAJILLAS KREFFT CON FI-600 FAGOR (Servicio frontal)

Nº de Orden	DENOMINACION	CODIGO ORDENADOR	CODIGO ORDENADOR	T 400	T 500	T 900	T 950	Fecha modif.
	Tuerca M 12	0009720547		+	+	-	-	
	Pestillo	0009720548	7700002300	+	+	-	-	
	Tuerca rebajada	0009720549		+	+	-	-	
42	Rail derecho completo	0009725110		+	+	-	-	
	Rail izquierdo completo	0009725120		+	+	-	-	
	Tornillo aplastado M 6x20	0009720381		+	+	-	-	
	Tuerca M 6	0009722023		+	+	-	-	
43	Caja completa	0009720300	7700001040	+	+	-	-	
45	Cestillo para platos completo	0009725300	7700000200	+	+	-	-	

../..

Fig.2

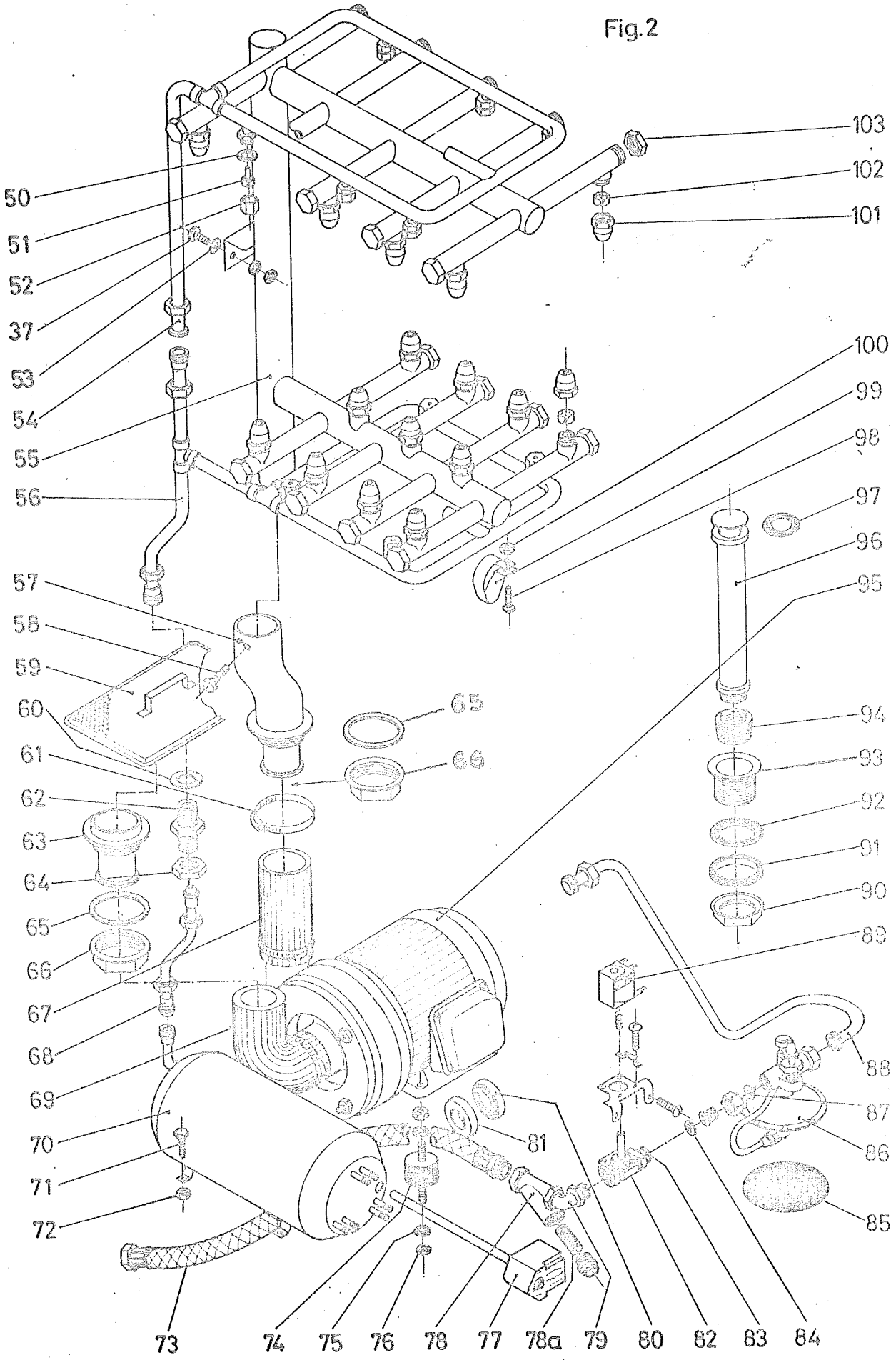
103
102
101
50
51
52
37
53
54
55
56
100
99
98
97
96
95
57
58
59
60
61
62
63
64
65
66
67
68
69
70
71
72
65
66
94
93
92
91
90
89
88
87
86
85
81
73
74
75
76
78
77
78a
79
80
82
83
84

DESPIECE LAVAVAJILLAS INDUSTRIAL FAGOR FI-600: FIGURA 2

UNIFICACION DE PIEZAS COMUNES LAVAVAJILLAS KREFFT CON FI-600 FAGOR (Servicio frontal)

Nº de Orden	DENOMINACION	CODIGO ORDENADOR	CODIGO ORDENADOR	T 400	T 500	T 900	T 950	Fecha modif.
37	Tornillo aplastado M 6x20	0009720381	7700011600	-	+	-	-	
50	Junta de plomo	0009722013	7700003700	+	+	+	+	
51	Rodete tobera aclarado	0009722012	7700011400	-	+	-	-	
52	Tobera de aclarado	0009722011	7700011300	-	+	-	-	
53	Arandela labiada	0009722023		-	-	-	-	
54	Conjunto superior completo	0009721930	7700011100	-	+	-	-	
55	Arbol de lavado completo	0009720700	7700010500	-	+	-	-	
56	Conjunto inferior completo	0009721910	7700011000	-	+	-	-	
57	Curva toma-árbol	0009720951	7700011800	-	+	-	-	
			7700011900	-	+	-	-	
58	Tornillo exagonal M 6x12	0009720954		-	+	-	-	
59	Filtro aspiración bomba completo	0009720910		-	-	-	-	
60	Arandela junta	0009721822			+			
61	Abrazadera	0009720932	7700004900	+	+	-	-	
62	Pasamuros aclarado	0009721821		-	+	-	-	
63	Pasamuros aspiración	0009720921	-	-	-	-	-	
64	Tuerca	0009721823		-	+	-	-	
65	Junta de goma	0009720922	7700011900	-	+	-	-	
66	Tuerca	0009720923	7700012000	-	+	-	-	
67	Manguera impulsión	0009720941	7700014200	-	+	-	-	
68	Conducto caldera-tanque completo	0009721810	-	-	-	-	-	
69	Tubo acodado aspiración	0009720931	7700013900	-	+	-	-	
70	Calderin completo	0009721700	7700013600	-	+	-	-	
71	Tornillo exagonal M 8x15	0009721781		-	+	-	-	
72	Tuerca	0009720532		-	+	-	-	
73	Latiguillo de toma completo	0009721200	-	-	-	-	-	
74	Antivibrante	0009721081	-	-	-	-	-	
75	Arandela Grower	0009721082		-	+	-	-	
76	Tuerca	0009721083		-	+	-	-	
77	Termostato calderin Ref. 30 al 100º	0009723721	-	-	-	-	-	
78	Cuerpo de filtro	0009721301	7700009800	+	+	+	-	
78a	Filtro	0009721310	7700009900	+	+	+	-	
79	Codo unión	0009721381		-	+	-	-	
80	Anillo de cierre	0009721053	-	-	-	-	-	

../..

DESPIECE LAVAVAJILLAS INDUSTRIAL FAGOR FI-600: FIGURA 2

UNIFICACION DE PIEZAS COMUNES LAVAVAJILLAS KREFFT CON FI-600 FAGOR (Servicio Frontal) 4.

Nº de Orden	DENOMINACION	CODIGO ORDENADOR	CODIGO ORDENADOR	T 400	T 500	T 900	T 950	Fecha modif.
81	Cierre mecánico	0009721054	-	-	-	-	-	
82	Electroválvula completa	0009721400	7700009100	+	+	+	-	
83	Manguito interior	0009721482	-	-	-	-	-	
84	Junta	0009721481	-	-	-	-	-	
85	Membrana		7700007701	+	+	+	-	
86	Dosificador completo	0009721500	7700007700	+	+	+	-	
87	Arandela junta			-	+	-	-	
88	Conducto dosif. calderin completo	0009721610	-	-	-	-	-	
89	Bobina (electroválvula)		7700009101	-	+	+	-	
90	Tuerca	0009722114		-	+	-	-	
91	Junta especial	0009722113		-	+	-	-	
92	Junta de goma	0009722112		-	+	-	-	
93	Válvula de desagüe	0009722111	7700000900	-	+	-	-	
94	Tapón completo	0009722130		-	+	-	-	
95	Moto-bomba completa	0009721000	7700013100	-	+	-	-	
96	Caña aliviadero completa	0009722120		-	+	-	-	
97	Toro	0009722127		-	+	-	-	
98	Tornillo M 6x15	0009722022		-	+	-	-	
99	Abrazadera	0009722021	7700011500	-	+	-	-	
100	Tuerca M 6	0009722023		-	+	-	-	
101	Tobera de lavado	0009720821	7700010600	-	+	-	-	
102	Rodete tobera de lavado	0009720822	7700010700	-	+	-	-	
103	Tapón brazos lavado	000972o810	7700010800	-	+	-	-	

../..

Fig.3

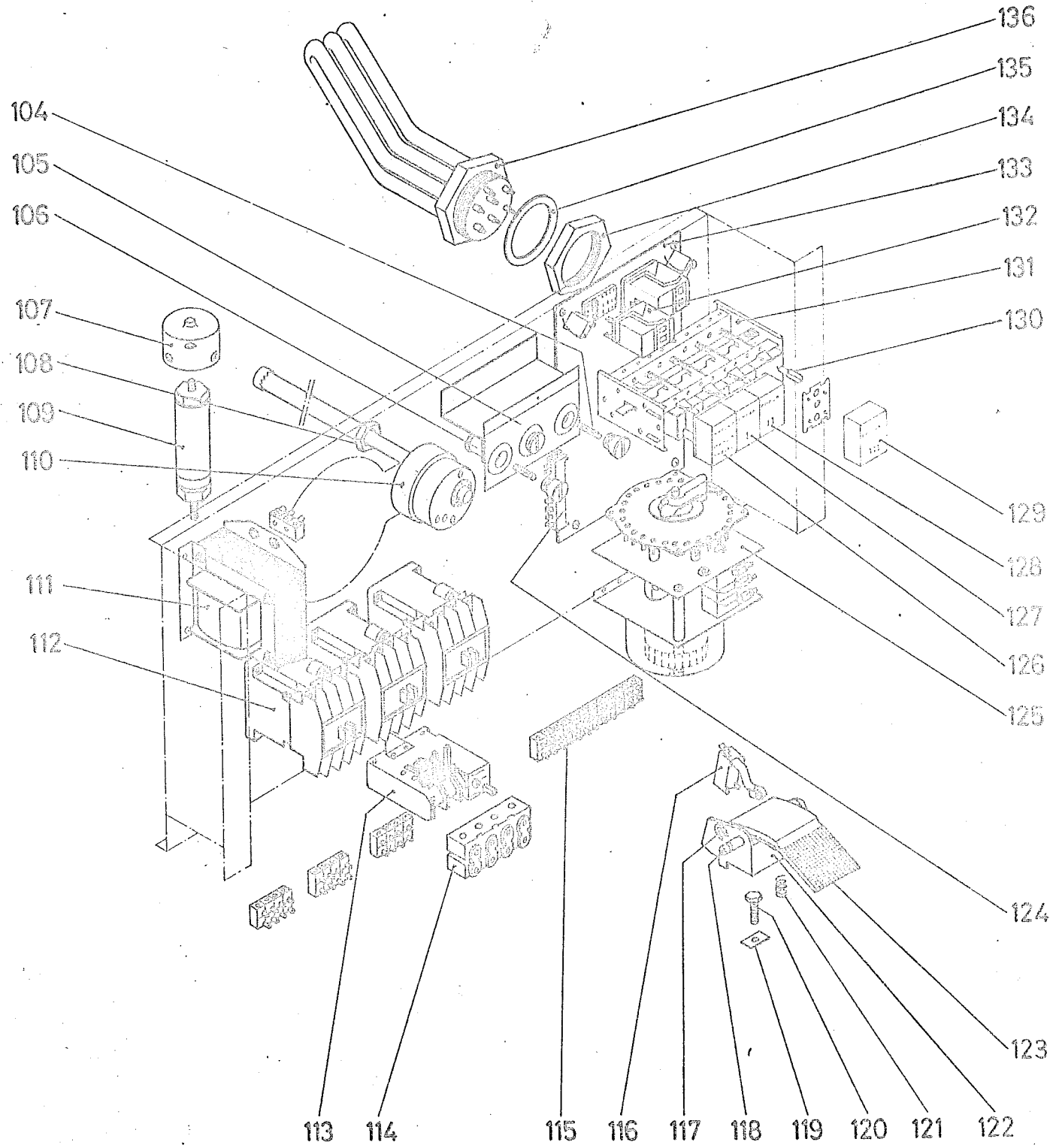
136
135
134
133
132
131
130
104
105
106
107
108
109
110
111
112
129
128
127
126
125
124
123
113
114
115
116
117
118
119
120
121
122

DESPIECE LAVAVAJILLAS INDUSTRIAL FAGOR FI-600: FIGURA 3

UNIFICACION DE PIEZAS COMUNES LAVAVAJILLAS KREFFT CON FI-600 FAGOR (Servicio frontal)

Nº de Orden	DENOMINACION	CODIGO ORDENADOR	CODIGO ORDENADOR					
104	Cartucho 0,5 A (fusible)	0009723225	7700005900	+	+	+	-	
	Cartucho 2 A (fusible)	0009723224	7700006000	+	+	+	-	
105	Placa características fusibles	0009733521		-	+	-	-	
106	Fusible completo	0009723220	-	-	-	-	-	
107	caperuza	0009723813	7700004100	+	+	-	-	
108	Tuerca exagonal (Fijación vaina)	0009723715		-	+	-	-	
	Arandela de latón (fijación vaina)	0009723714		-	+	-	-	
	Arandela klingerit (fijación vaina)	0009723713		-	+	-	-	
109	Nivel completo	0009723810	7700003900	+	+	+	-	
110	Termostato tanque (con vaina)	0009733711	7700011700	-	+	+	-	
111	Transformador monofásico 220/380	0009723211						
112	Contactor	0009723411	7700012400	-	+	+	-	
113	Relé térmico 5,3 - 8 A 220 V.	0009723421	7700012700	-	+	+	-	
	Relé térmico 3 -4,5 A 380 V.	0009723422	7700012600	-	+	-	-	
114	Regleta seccionable	0009723441	-	-	-	-	-	
115	Regleta seccionadble	0009723291	-	-	-	-	-	
116	Interruptor final de carrera	0009723736	-	-	-	-	-	
117	Arandela de seguridad	0009723734	-	-	-	-	-	
118	Eje	0009723723	-	-	-	-	-	
119	Tuerca M 4	0004801100	-	-	-	-	-	
120	Tornillo exagonal M 4x15	0004801000	-	-	-	-	-	
121	Resorte	0009723735	-	-	-	-	-	
122	Soporte de pedal	0009723732	-	-	-	-	-	
123	Pedal	0009723731	-	-	-	-	-	
124	Conector múltiple	0009723781	-	-	-	-	-	
125	Programador FI-13 completo	0009722300	-	-	-	-	-	
126	Caperuza "MARCHA"	0009723252	-	-	-	-	-	
127	Caperuza "PROGRAMA I"	0009723253	-	-	-	-	-	
128	Caperuza "PROGRAMA II"	0009723254	-	-	-	-	-	
129	Caperuza "PROGRAMA III"	0009723255	-	-	-	-	-	
130	Lámpara	0009723251	-	-	-	-	-	
131	Interruptor completo	0009723250	-	-	-	-	-	
132	Relé min atura N	0009723231	7700006800	+	+	+	-	

../..

DESPIECE LAVAVAJILLAS INDUSTRIAL FI-600: FIGURA 3

UNIFICACION DE PIEZAS COMUNES LAVAVAJILLAS KREFFT CON FI-600 FAGOR (Servicio Frontal)

Nº de Orden	DENOMINACION	CODIGO ORDENADOR	CODIGO ORDENADOR	T 400	T 500	T 900	T 950	Fecha modif.
133	Placa circuito impreso	0009723271	-	-	-	-	-	
134	Tuerca exagonal R 2"	0009723743	7700012200	-	+	-	-	
135	Junta de plomo	0009723742	7700012300	-	+	-	-	
136	Resistencia tanque	0009723741	7700012100	-	+	-	-	

../..

DESPIECE LAVAVAJILLAS INDUSTRIAL FAGOR FI-600: VARIOS

UNIFICACION DE PIEZAS COMUNES LAVAVAJILLAS KREFFT CON FI-600 FAGOR (Servicio Frontal)

Nº de Orden	DENOMINACION	CODIGO ORDENADOR	CODIGO ORDENADOR	T 400	T 500	T 900	T 950	Fecha modif.
s/n	Junta filtro	0009721303			+			
"	Manguito (válvula desagüe)	0009722116		-	+			
"	Junta (Válvula desagüe)	0009722115		-	+	-	-	
"	Racord (válvula desagüe)	0009722117		-	+	-	-	
"	Torn. M 4x10 (Fijación interruptor)	0009723219		-	-			
"	Tornillo red. M 3x15 (Fijación regleta)	0009723292		-	-	-	-	
"	Tornillo red. M 4x15 (Fijación regleta)	0009723272		-	-	-	-	
"	Placa matrícula adhesiva	0009726010			-			
"	Escudo Fagor Industrial Krefft	0009726020		-	-	-	-	
"	Folleto de instrucciones	0009726030		-	-	-	-	
"	Manguera dosificador		7700001000	+	+	+	-	
"	Depósito de abrillantador		7700001200	+	+	+	-	
"	Brida (Fij.manguera dosificador)		7700001100	+	+	+	-	

- DESPIECE LAVAVAJILLAS INDUSTRIAL FAGOR MOD. FI-800

- UNIFICACION DE PIEZAS COMUNES LAVAVAJILLAS KREFFT CON FI-800

Fig. 1

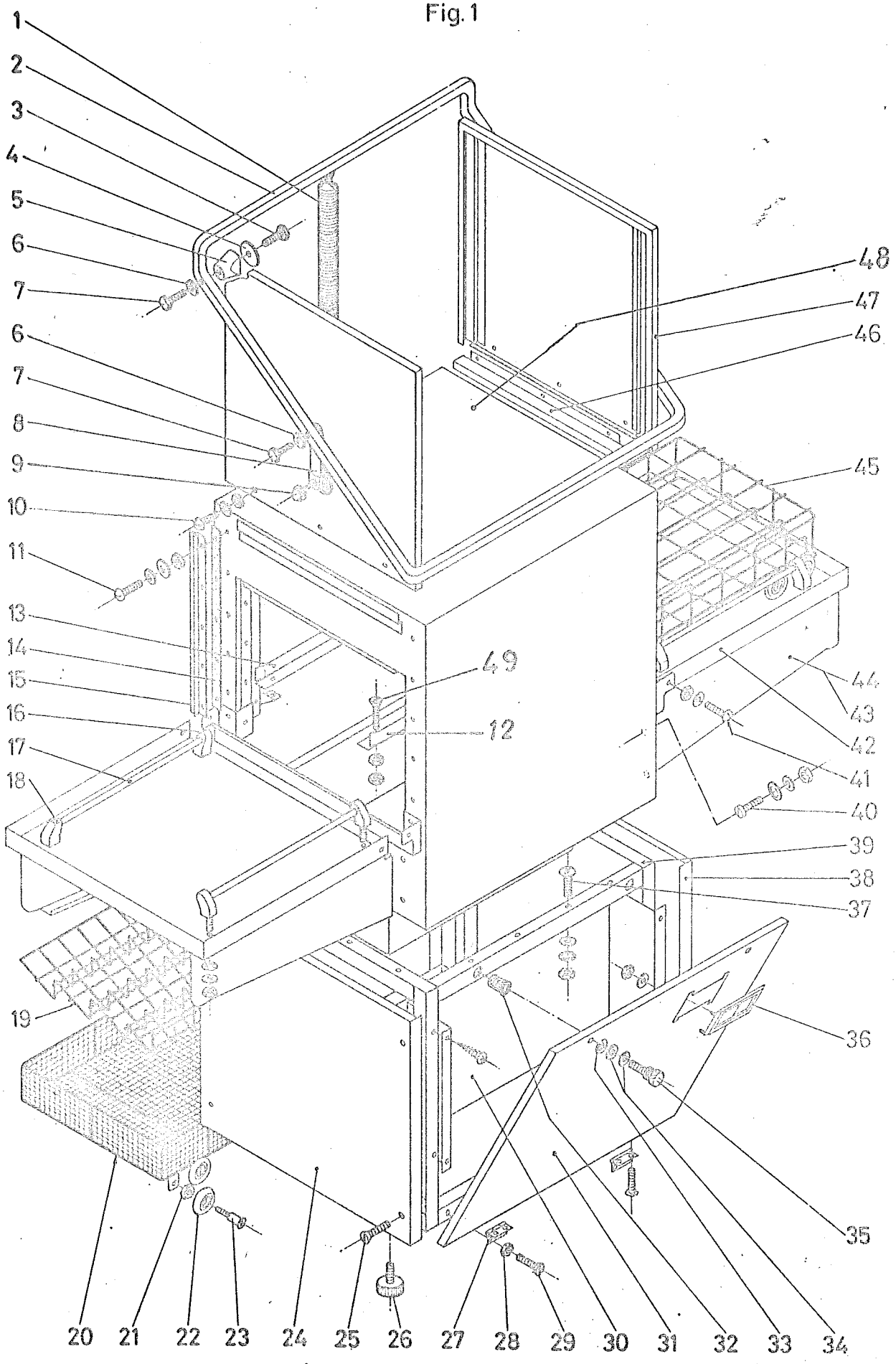
1
2
3
4
5
6
7
6
7
8
9
10
11
13
14
15
16
17
18
19
20
21
22
23
24
25
26
27
28
29
30
31
32
33
34
35
36
37
38
39
40
41
42
43
44
45
46
47
48
49
12

DESPIECE LAVAVAJILLAS INDUSTRIAL FAGOR FI-800: FIGURA 1

UNIFICACION DE PIEZAS COMUNES LAVAVAJILLAS KREFFT CON FI-800 FAGOR (Servicio Lateral)

Nº de Orden	DENOMINACION	CODIGO ORDENADOR	CODIGO ORDENADOR	T 750	T1100	T1200	Fecha de modificación
1	Resorte	0009730646	7700015100	+	-	-	
2	Tirador completo	0009730650	7700014400	+	-	-	
3	Tornillo exagonal	0009730633		+	-	-	
4	Arandela interior	0009730632		+	-	-	
5	Soporte distanciador	0009730631	7700015000	+	-	-	
6	Arandela exterior	0009730635		+	-	-	
7	Tornillo exagonal M 8x35	0009130636	7700014900	+	-	-	
8	Biela	0009730643	7700014600	+	-	-	
9	Tuerca de sombrerete	0009730617		+	-	-	
10	Tornillo cilíndrico M 4x8	0009730613		+	-	-	
11	Tornillo red. M 4x18	0009730663		+	-	-	
12	Raíz interior izquierdo	0009735221		+	-	-	
13	Raíz interior derecho	0009735211		+	-	-	
14	Junta guía puerta	0009730662	7700015300	+	-	-	
15	Guía puerta derecha	0009730661	7700015200	+	-	-	
	Guía puerta izquierda	0009750671	7700015200	+	-	-	
16	Soporte izquierdo guía cestos	0009732522	7700015800	+	-	-	
17	Barandilla	0009732551	7700015700	+	-	-	
18	Soporte derecho guía cestos	0009732523	7700015800	+	-	-	
19	Suplemento tazas y vasos	0009735500	7700000100	+	-	-	
20	Cestillo cubiertos completo	0009735700	7700015500	+	-	-	
21	Tuerca	0009725381	-	+	-	-	
22	Rueda	0009725330	7700000500	+	-	-	
23	Eje soporte	0009725320	7700000400	+	-	-	
24	Panel lateral izquierdo	0009722941	-	-	-	-	
25	Tornillo c/cebo M 5x20	0009722933	-	-	-	-	
26	Pata	0008529300	-	-	-	-	
27	Bisagra	0009722912	-	-	-	-	
28	Tuerca exagonal M 4	0000117000	-	-	-	-	
29	Tornillo avellanado M 4x15	0000053200	-	-	-	-	
30	Chasis panel completo	0009723510	-	-	-	-	
31	Panel frontal	0009722911	-	-	-	-	
32	Tuerca enjaulada cilíndrica	0009010004	-	-	-	-	
33	Arandela de seguridad A 8	0009722916	-	-	-	-	

DESPIECE LAVAVAJILLAS INDUSTRIAL FAGOR FI-800:FIGURA 1

UNIFICACION DE PIEZAS COMUNES LAVAVAJILLAS KREFFT CON FI-800 FAGOR (Servicio Lateral) 2.

Nº de Orden	DENOMINACION	CODIGO ORDENADOR	CODIGO ORDENADOR	T750	T1100	T1200	Fecha de modificación
34	Arandela A 10 (Nylón)	0009722915	-	-	-	-	
35	Tornillo exagonal M 5	0009722914	-	-	-	-	
36	Embellecedor teclado	0009722917	-	-	-	-	
37	Tornillo aplastado M 6x20	0009720381		+	-	-	
38	Panel lateral derecho	0009722931	-	-	-	-	
39	Armazón base completo	0009720100	-	-	-	-	
40	Tornillo cilíndrico M 5x18	0009732541		+	-	-	
41	Tornillo red. M 4x15	0009730461		+	-	-	
42	Mesa consola	0009732511	7700015900	+	-	-	
43	Soporte consola derecho	0009732531	7700016000	+	-	-	
44	Soporte consola izquierda	0009732521	7700016000	+	-	-	
45	Cestillo para platos completo	0009735600	7700015600	+	-	-	
46	Protector de fugas	0009730612	-	+	-	-	
47	Panel puerta completa	0009730620	7700014300	+	-	-	
48	Caja completa	0009730400		+	-	-	
49	Tornillo avellanado M 5x20	0009735212		+	-	-	

../..

Fig.2

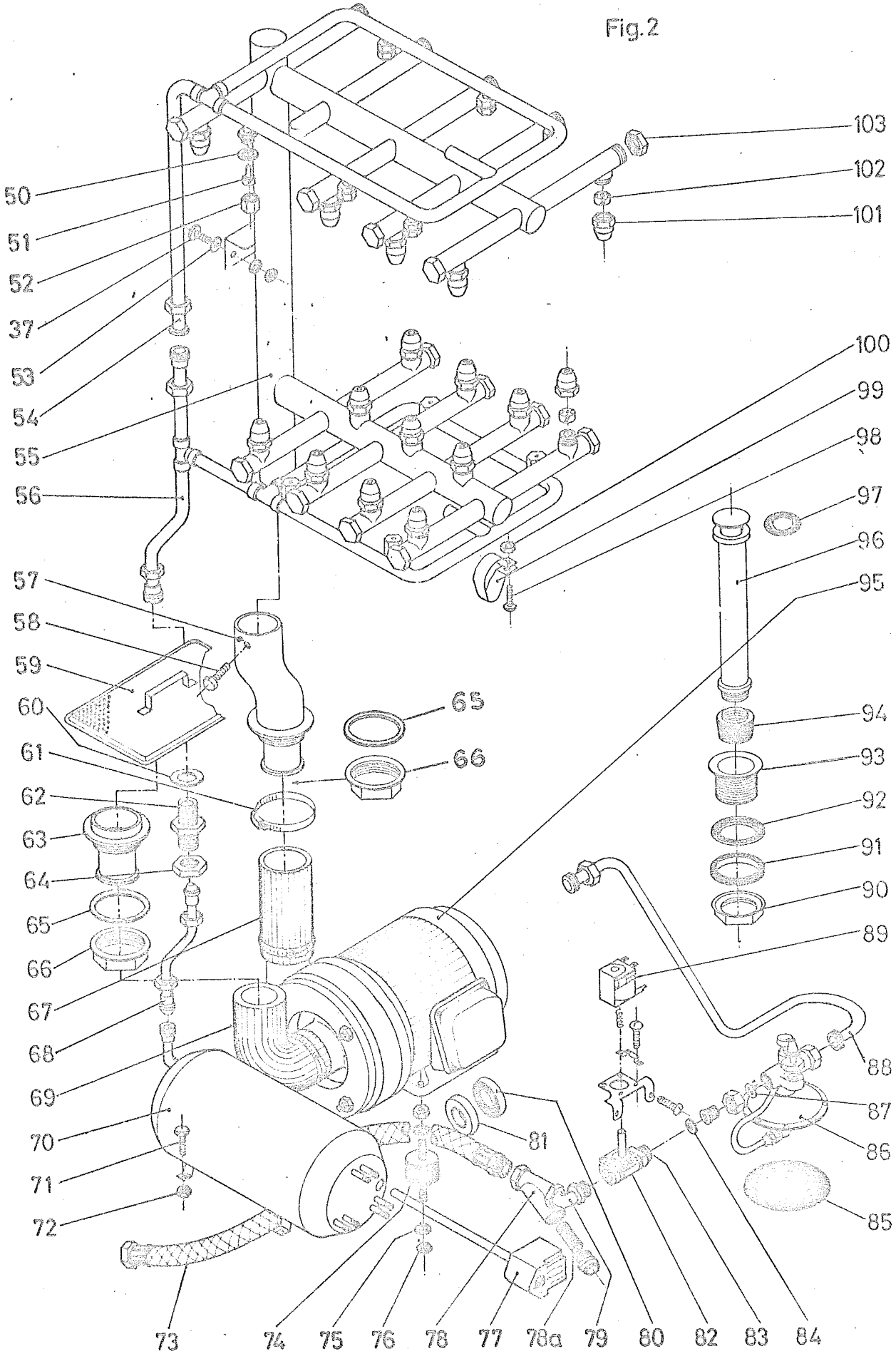
103
102
101
50
51
52
37
53
54
55
56
100
99
98
97
96
95
57
58
59
60
61
62
63
64
65
66
67
68
69
70
71
72
65
66
94
93
92
91
90
89
88
87
86
85
81
73
74
75
76
78
77
78a
79
80
82
83
84

DESPIECE LAVAVAJILLAS INDUSTRIAL FAGOR FI-800:FIGURA 2

UNIFICACION DE PIEZAS COMUNES LAVAVAJILLAS KREFFT CON FI-800 FAGOR (Servicio Lateral)

Nº de Orden	DENOMINACION	CODIGO ORDENADOR	CODIGO ORDENADOR	T750	T1100	T1200	Fecha de modificación
37	Tornillo aplastado M 6x20	0009720381	7700011600	+	-	-	
50	Junta de plomo	0009722013	7700003700	+	-	-	
51	Rodete tobera aclarado	0009722012	7700011400	+	-	-	
52	Tobera de aclarado	0009722011	7700011300	+	-	-	
53	Arandela labrada	0009722023	-	-	-	-	
54	Conjunto superior completo	0009721930	7700011100	+	-	-	
55	Arbol de lavado completo	0009720700	7700010500	+	-	-	
56	Conjunto inferior completo	0009721910	7700011000	+	-	-	
57	Curva toma-arbol	0009720951	7700011800	+	-	-	
58	Tornillo exagonal AM 6x12	0009720954	-	+	-	-	
59	Filtro aspiración bomba completa	0009720910	-	-	-	-	
60	Arandela junta	0009721822		+	-	-	
61	Abrazadera	0009720932	7700004900	+	-	-	
62	Pasamuros aclarado	0009721821		+	-	-	
63	Pasamuros aspiración	0009720921	-	-	-	-	
64	Tuerca	0009721823	-	+	-	-	
65	Junta de goma	0009720922	7700011900	+	-	-	
66	Tuerca	0009720923	7700012000	+	-	-	
67	Manguera impulsión	0009720941	7700014200	+	-	-	
68	Conducto caldera-tanque completo	0009721810	-	-	-	-	
69	Tubo acodado aspiración	0009720931	7700013900	+	-	-	
70	Calderin completo	0009721700	7700013600	+	-	-	
71	Tornillo exagonal M 8x15	0009721781		+	-	-	
72	Tuerca	0009720532		+	-	-	
73	Latiguillo de toma completa	0009721200	-	-	-	-	
74	Antivibrante	0009721081	-	-	-	-	
75	Arandela Grower	0009721082		+	-	-	
76	Tuerca	0009721083		+	-	-	
77	Termostato calderin Reg. 30 a 100º C.	0009723721	-	-	-	-	
78	Cuerpo de filtro	0009721301	7700009800	+	-	-	
78a	Filtro	0009721310	7700009900	+	-	-	
79	Codo unión	0009721381		+	-	-	
80	Anillo de cierre	0009721053	-	-	-	-	
81	Cierre mecánico	0009721054	-	-	-	-	

../..

DESPIECE LAVAVAJILLAS INDUSTRIAL FAGOR FI-800: FIGURA 2

UNIFICACION DESPIECES COMUNES LAVAVAJILLAS KREFFT CON FI-800 FAGOR (Servicio Lateral)

Nº de Orden	DENOMINACION	CODIGO ORDENADOR	CODIGO ORDENADOR	T750	T1100	T1200	Fecha de modificación
82	Electroválvula completa	0009721400	7700009100	+	-	-	
83	Manguito interior	0009721482	-	-	-	-	
84	Junta	0009721481	-	-	-	-	
85	Membrana		7700007701	+	-	-	
86	Dosificador completo	0009721500	7700007700	+	-	-	
87	Arandela junta			+	-	-	
88	Conducto dosificador calderin completo	0009721610	-	-	-	-	
89	Bobina electroválvula		7700009101	+	-	-	
90	Tuerca	0009722114		+	-	-	
91	Junta especial	0009722113		+	-	-	
92	Junta de goma	0009722112		+	-	-	
93	Válvula de sagüe	0009722111	7700000900	+	-	-	
94	Tapón completo	0009722130		+	-	-	
95	Moto-bomba completa	0009721000	7700013100	+	-	-	
96	Caña aliviadero completo	0009722120	7700010100	+	-	-	
97	Toro	0009722127		+	-	-	
98	Tornillo M 6x15	0009722022		+	-	-	
99	Abrazadera	0009722021	7700011500	+	-	-	
100	Tuerca M 6	0009722023		+	-	-	
101	Tobera de lavado	0009720821	7700010600	+	-	-	
102	Rodete tobera de lavado	0009720822	7700010700	+	-	-	
103	Tapón brazos lavado	0009720810	7700010800	+	-	-	

../..

Fig.3

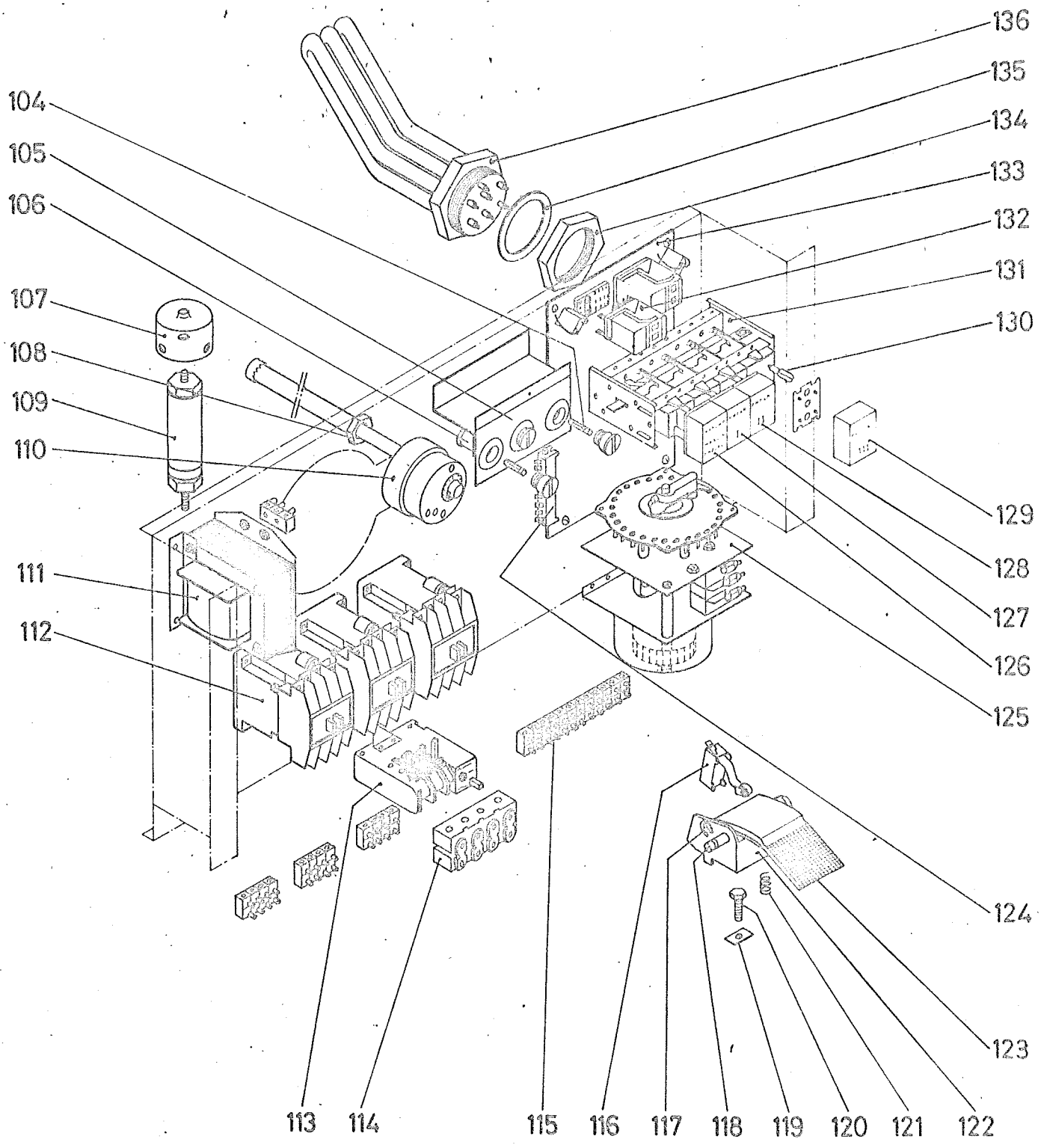
104
105
106
107
108
109
110
111
112
113
114
115
116
117
118
119
120
121
122
123
124
125
126
127
128
129
130
131
132
133
134
135
136

DESPIECE LAVAVAJILLAS INDUSTRIAL FI-800: FIGURA 3

UNIFICACION DE PIEZAS COMUNES LAVAVAJILLAS KREFFT CON FI-800 FAGOR (Servicio Lateral)

Nº de Orden	DENOMINACION	CODIGO ORDENADOR	CODIGO ORDENADOR	T750	T1100	T1200	Fecha de modificación
104	Cartucho 0,5 A (fusible)	0009723225	7700005900	+	-	-	
	Cartucho 2 A (fusible)	0009723224	7700006000	+	-	-	
105	Placa características fusibles	0009733521		+	-	-	
106	Fusible completo	0009723220	-	-	-	-	
107	Caperuza	0009723813	7700004100	+	-	-	
108	Tuerca exagonal (fijación vaina)	0009723715		+	-	-	
	Arandela de latón (fijación vaina)	0009723714		+	-	-	
	Arandela klingerit (fijación vaina)	0009723713		+	-	-	
109	Nivel completo	0009723810	7700003900	+	-	-	
110	Termostato tanque (con vaina)	0009733711	7700011700	+	-	-	
111	Transformador monofásico 220/380 a 48	0009723211					
112	Contactor	0009723411	7700012400	+	-	-	
113	Relé térmico 5,3 8 A 220 V	0009723421	7700012700	+	-	-	
	Relé térmico 3 , 4,5 A 380 V	0009723422	7700012600	+	-	-	
114	Regleta seccionable	0009723441	-	-	-	-	
115	Regleta seccionable	0009723291	-	-	-	-	
116	Interruptor final de carrera	0009723736	-	-	-	-	
117	Arandela de seguridad	0009723734	-	-	-	-	
118	Eje	0009723733	-	-	-	-	
119	Tuerca M 4	0004801100	-	-	-	-	
120	Tornillo exagonal M 4x15	0004801000	-	-	-	-	
121	Resorte	0009723735	-	-	-	-	
122	Soporte de pedal	0009723732	-	-	-	-	
123	Pedal	0009723731	-	-	-	-	
124	Conector múltiple	0009723781	-	-	-	-	
125	Programador FI-15 completo	0009722300	-	-	-	-	
126	Caperuza "MARCHA"	0009723252	-	-	-	-	
127	Caperuza "PROGRAMA I"	0009723253	-	-	-	-	
128	Caperuza "PROGRAMA II"	0009723254	-	-	-	-	
129	Caperuza "PROGRAMA III"	0009723255	-	-	-	-	
130	Lámpara	0009723251	-	-	-	-	
131	Interruptor completo	0009723250	-	-	-	-	
132	Relé miniatura N	0009723231	7700006800 7700007100	+	-	-	

../..

DESPIECE LAVAVAJILLAS INDUSTRIAL FAGOR FI-800: FIGURA 3

UNIFICACION DE PIEZAS COMUNES LAVAVAJILLAS KREFFT CON FI-800 FAGOR (Servicio Lateral) 6.

Nº de Orden	DENOMINACION	CODIGO ORDENADOR	CODIGO ORDENADOR	T750	T1100	T1200	Fecha de modificación
133	Placa circuito impreso	0009723271	-	-	-	-	
134	Tuerca exagonal R 2 "	0009723743	7700012200	+	-	-	
135	Junta de plomo	0009723742	7700012300	+	-	-	
136	Resistencia tanque	0009723741	7700012100	+	-	-	

../..

DESPIECE LAVAVAJILLAS INDUSTRIAL FAGOR FI-800: VARIOS

UNIFICACION DE PIEZAS COMUNES LAVAVAJILLAS KREFFT CON FI-800 FAGOR (Servicio Lateral) 7.

Nº de Orden	DENOMINACION	CODIGO ORDENADOR	CODIGO ORDENADOR	T750	T1100	T1200	Fecha de modificación
s/n	Junta filtro	0009721303		+	-	-	
"	Manguito (Válvula desagüe)	0009722116		+	-	-	
"	Junta (Válvula desagüe)	0009722115		+	-	-	
"	Racord (Válvula desagüe)	0009722117		+	-	-	
"	Tornillo M 4x10 (Fijación interruptor) ...	0009723219	-	-	-	-	
"	Tornillo red. M 3x15 (Fijación regleta) ..	0009723292	-	-	-	-	
"	Tornillo red. M 4x15 (Fijación regleta) .	0009723272	-	-	-	-	
"	Placa matrícula adhesiva	0009736110	-	-	-	-	
"	Escudo Fagor Industrial Krefft adhesiva ..	0009726020	-	-	-	-	
"	Folleto de instrucciones	0009726030	-	-	-	-	
"	Manguera dosificador		7700001000	+	-	-	
"	Depósito abrillantador		7700001200	+	-	-	
"	Brida (Fijación manguera dosificador)		7700001100	+	-	-	