DESPIECE TECNICO

Lavavajillas de Arrastre Compactos
Compact Conveyor Dishwashers
Lavevaisselle d'avancement Compactes
Korbtransport-Geschirrspülmaschinen
Lavastoviglie a trascinamento Compatte

LAVADO DE VAJILLA

Modelos:

FI-160
FI-200
FI-200 H
ECO-160
ECO-200
ECO-200 H

Mayo 2001 May

FAGOR

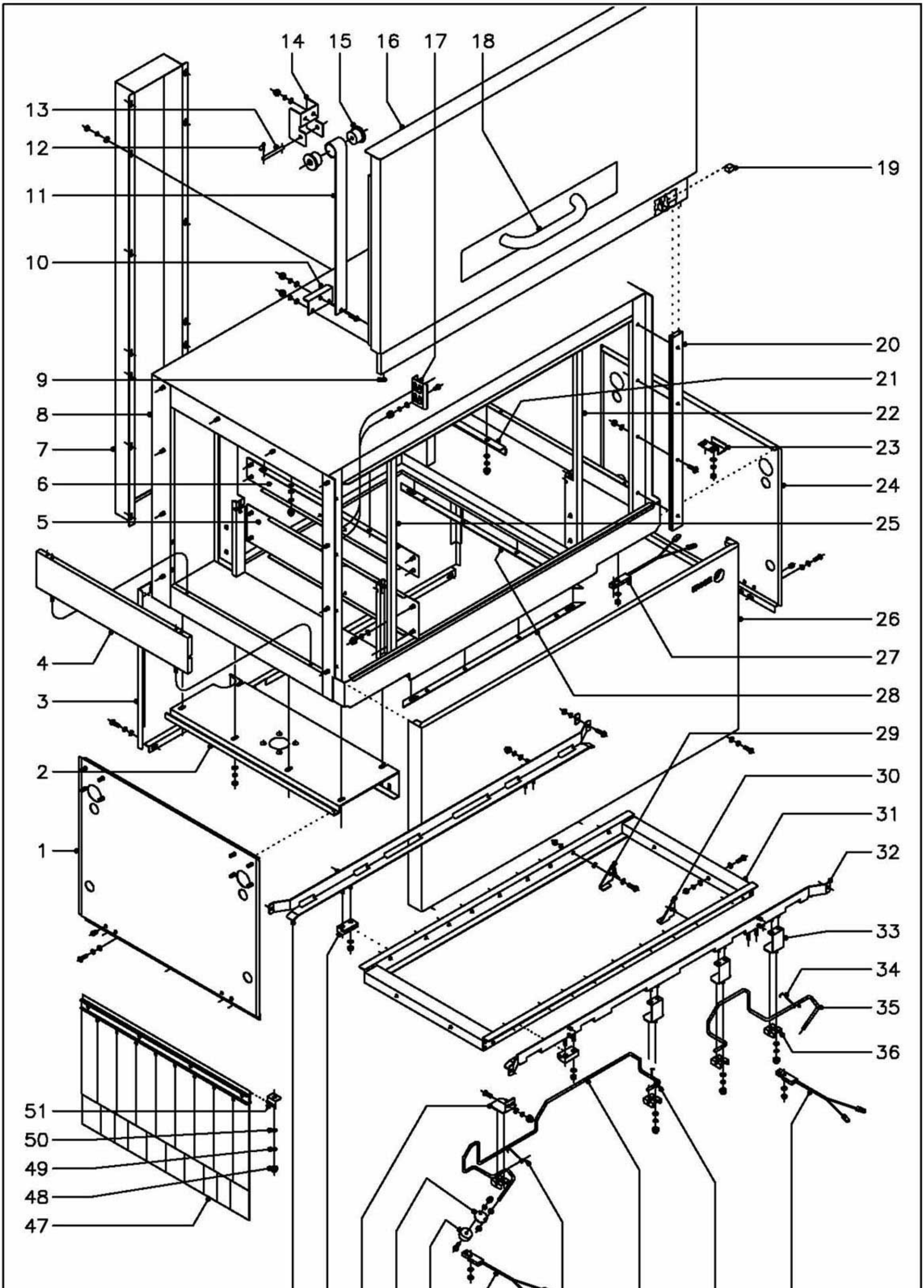

N plano	Firma	Fecha	Aparato	Lamina	
C–1035		5–2001	LAVAVAJILLAS ARRASTRE COMPACTO TUNEL DE LAVADO Y ACLARADO	1	Fagor Industrial S.Coop. Oñate

MOD.	LAVAVAJILLAS ARRASTRE COMPACTO		ZONA	TUNEL DE LAVADO Y ACLARADO									PLANO	C-1035
ITEM	CODIGO	DENOMINACION	TEXTO	Fl y ECO -160 IZDA.	Fl y ECO -200 IZDA.	Fl y ECO -160 DCHA.	Fl y ECO -200 DCHA.							NOTAS
1	Z272936	Panel lateral		1	1	1	1							
	Q221342	Remache exagonal M-5		2	2	2	2							
	Q232040	Arandela plana A-6		2	2	2	2							
	Q262030	Arandela muelle A-5		2	2	2	2							
	Q152004	Tornillo aplastado M-5x13		2	2	2	2							
2	Z270341	Refuerzo soporte		1	1	1	1							
	Q232040	Arandela plana A-6		8	8	8	8							
	Q262040	Arandela muelle A-6		8	8	8	8							
	Q162040	Tuerca exagonal M-6		8	8	8	8							
3	Z272935	Panel posterior completo		1	1	1	1							
	Q232040	Arandela plana A-6		3	3	3	3							
	Q262030	Arandela muelle A-5		3	3	3	3							
	Q152004	Tornillo aplastado M-5x13		3	3	3	3							
4	Z270337	Suplemento salida tunel		1	1	1	1						Cuando no lleva tunel de salida	
	Q232040	Arandela plana A-6		4	4	4	4						Cuando no lleva tunel de salida	
	Q262030	Arandela muelle A-5		4	4	4	4						Cuando no lleva tunel de salida	
	Q212031	Tuerca sombrerete M-5		4	4	4	4						Cuando no lleva tunel de salida	
	Q152004	Tornillo aplastado M-5x13		2	2	2	2						Cuando no lleva tunel de salida	
5	Z270330	Inferior portico		2	2	2	2							
	Q232040	Arandela plana A-6		8	8	8	8							
	Q262030	Arandela muelle A-5		8	8	8	8							
	Q212031	Tuerca sombrerete M-5		8	8	8	8							
6	Z270332	Superior portico		2	2	2	2							
	Q232040	Arandela plana A-6		18	18	18	18							
	Q262030	Arandela muelle A-5		18	18	18	18							
	Q212031	Tuerca sombrerete M-5		18	18	18	18							
7	Z313049	Cubierta posterior cuadro electrico		1	1	1	1							
	Q232040	Arandela plana A-6		14	14	14	14							
	Q262040	Arandela muelle A-6		14	14	14	14							

MOD.	LAVAVAJILLAS ARRASTRE COMPACTO		ZONA	TUNEL DE LAVADO Y ACLARADO								PLANO	C-1035
ITEM	CODIGO	DENOMINACION	TEXTO	Fl y ECO -160 IZDA.	Fl y ECO -200 IZDA.	Fl y ECO -160 DCHA.	Fl y ECO -200 DCHA.					NOTAS	
	Q162040	Tuerca exagonal M-6		14	14	14	14						
8	Z270301	Tunel de lavado y aclarado		1	1	1	1						
	Q232040	Arandela plana A-6		16	16	16	16					Amarre tunel a cuba	
	Q262040	Arandela muelle A-6		16	16	16	16					Amarre tunel a cuba	
	Q162040	Tuerca exagonal M-6		16	16	16	16					Amarre tunel a cuba	
9	Z270516	Tope puerta		2	2	2	2						
10	Z270515	Amarre resorte puerta		2	2	2	2						
	Q232040	Arandela plana A-6		4	4	4	4						
	Q262030	Arandela muelle A-5		4	4	4	4						
	Q212031	Tuerca sombrerete M-5		4	4	4	4						
11	Z270513	Resorte sujecion puerta		2	2	2	2						
	Q152004	Tornillo aplastado M-5x13		2	2	2	2						
	Q232040	Arandela plana A-6		2	2	2	2						
	Q262030	Arandela muelle A-5		2	2	2	2						
	Q212031	Tuerca sombrerete M-5		2	2	2	2						
12	Q352001	Pasador de aletas Ø 2x15		4	4	4	4						
13	Z270514	Eje resorte		2	2	2	2						
14	Z270511	Soporte resorte puerta		2	2	2	2						
	Q232040	Arandela plana A-6		4	4	4	4						
	Q262030	Arandela muelle A-5		4	4	4	4						
	Q212031	Tuerca sombrerete M-5		4	4	4	4						
15	Z270512	Encaje resorte puerta		4	4	4	4						
16	Z270501	Puerta completa montada		1	1	1	1						
17	Z270531	Sujecion puerta		1	1	1	1						
	Q152047	Tornillo cilindrico con cuello M-5		2	2	2	2						
	Q302022	Arandela plana Ø16xØ6x1,2		2	2	2	2						
	Q262030	Arandela muelle A-5		2	2	2	2						
	Q212031	Tuerca sombrerete M-5		2	2	2	2						
18	Z200550	Asa de puerta		1	1	1	1						

MOD.	LAVAVAJILLAS ARRASTRE COMPACTO		ZONA	TUNEL DE LAVADO Y ACLARADO									PLANO	C-1035
ITEM	CODIGO	DENOMINACION	TEXTO	Fl y ECO -160 IZDA.	Fl y ECO -200 IZDA.	Fl y ECO -160 DCHA.	Fl y ECO -200 DCHA.							NOTAS
	Q308007	Arandela dubo A-5		2	2	2	2							
	Q162030	Tuerca exagonal M-5		2	2	2	2							
19	Z200506	Iman puerta		1	1	1	1							
20	Z270336	Guia puerta		2	2	2	2							
	Q152045	Tornillo amarre M-6x25		8	8	8	8							
	Q232040	Arandela plana A-6		8	8	8	8							
	Q222012	Tuerca autoblocante M-6		8	8	8	8							
21	Z270327	Apoyo cortina		1	1	1	1							
	Q232040	Arandela plana A-6		3	3	3	3							
	Q262030	Arandela muelle A-5		3	3	3	3							
	Q212031	Tuerca sombrerete M-5		3	3	3	3							
22	Z270329	Frontal portico derecho		1	1	1	1							
23	Z272906	Sujecion panel		2	2	2	2							
	Q232040	Arandela plana A-6		4	4	4	4							
	Q262030	Arandela muelle A-5		4	4	4	4							
	Q162030	Tuerca exagonal M-5		4	4	4	4							
24	Z272936	Panel lateral		1	1	1	1							
	Q221342	Remache exagonal M-5		2	2	2	2							
	Q232040	Arandela plana A-6		2	2	2	2							
	Q262030	Arandela muelle A-5		2	2	2	2							
	Q152004	Tornillo aplastado M-5x13		2	2	2	2							
25	Z270328	Frontal portico izquierdo		1	1	1	1							
	Q232040	Arandela plana A-6		2	2	2	2							
	Q262030	Arandela muelle A-5		2	2	2	2							
	Q222017	Tuerca sombrerete M-5		2	2	2	2							
26	Z272933	Panel frontal		1	1	1	1							
	Q232040	Arandela plana A-6		3	3	3	3							
	Q262030	Arandela muelle A-5		3	3	3	3							
	Q152004	Tornillo aplastado M-5x13		3	3	3	3							

MOD.	LAVAVAJILLAS ARRASTRE COMPACTO		ZONA	TUNEL DE LAVADO Y ACLARADO									PLANO	C-1035
ITEM	CODIGO	DENOMINACION	TEXTO	Fl y ECO -160 IZDA.	Fl y ECO -200 IZDA.	Fl y ECO -160 DCHA.	Fl y ECO -200 DCHA.							NOTAS
27	Z100522	Interruptor magnetico (puerta)		1	1	1	1							
	Q242020	Arandela abanico A-4		2	2	2	2							
	Q162020	Tuerca exagonal M-4		2	2	2	2							
28	Z270334	Perfil junta entre tunel y cuba		4	4	4	4							
29	Z275057	Uña arrastre derecha		9	9	9	9							
30	Z275056	Uña arrastre izquierda		9	9	9	9							
	Q152046	Tornillo exagonal c/cuello M-6		18	18	18	18							
	Q232050	Arandela plana A-8		36	36	36	36							
	Q262040	Arandela muelle A-6		18	18	18	18							
	Q222012	Tuerca autoblocante M-6		18	18	18	18							
31	Z275051	Soporte uñas lavado y aclarado		1	1	1	1							
	Q012042	Tornillo exagonal M-6x15		2	2	2	2							
	Q232040	Arandela plana A-6		4	4	4	4							
	Q262040	Arandela muelle A-6		2	2	2	2							
	Q222012	Tuerca autoblocante M-6		2	2	2	2							
32	Z275031	Guia lavado anterior (Izda.-Dcha.)		1	1	-	-							Entrada izquierda
s/n	Z275061	Guia lavado anterior (Dcha.-Izda.)		-	-	1	1							Entrada derecha
	Q012042	Tornillo exagonal M-6x15		2	2	2	2							
	Q262040	Arandela muelle A-6		2	2	2	2							
	Z310341	Arandela rectangular		2	2	2	2							
	Q162040	Tuerca exagonal M-6		2	2	2	2							
	Q232040	Arandela plana A-6		4	4	4	4							
	Q262030	Arandela muelle A-5		4	4	4	4							
	Q212031	Tuerca sombrerete M-5		4	4	4	4							
33	Z271211	'U" soporte pulsadores		3	3	3	3							
	Q232040	Arandela plana A-6		6	6	6	6							
	Q262030	Arandela muelle A-5		6	6	6	6							
	Q222017	Tuerca sombrerete M-5		6	6	6	6							
34	Z271204	Muelle torsion derecho		1	1	-	-							Entrada izquierda

MOD.	LAVAVAJILLAS ARRASTRE COMPACTO		ZONA	TUNEL DE LAVADO Y ACLARADO									PLANO	C-1035
ITEM	CODIGO	DENOMINACION	TEXTO	Fl y ECO -160 IZDA.	Fl y ECO -200 IZDA.	Fl y ECO -160 DCHA.	Fl y ECO -200 DCHA.							NOTAS
s/n	Z271203	Muelle torsion izquierdo		-	-	1	1							Entrada derecha
35	Z271205	Pulsador aclarado (Izda.-Dcha.)		1	1	-	-							Entrada izquierda
s/n	Z271222	Pulsador aclarado (Dcha.-Izda.)		-	-	1	1							Entrada derecha
36	Z271201	Soporte pulsador		4	4	4	4							
	Q232040	Arandela plana A-6		8	8	8	8							
	Q262030	Arandela muelle A-5		8	8	8	8							
	Q222017	Tuerca sombrerete M-5		8	8	8	8							
37	Z100522	Interruptor magnetico (aclarado)		1	1	1	1							
	Q242020	Arandela abanico A-4		2	2	2	2							
	Q162020	Tuerca exagonal M-4		2	2	2	2							
38	Z271203	Muelle torsion izquierdo		1	1	1	1							
39	Z271233	Pulsador de lavado (Izda.-Dcha.)		1	1	-	-							Entrada izquierda
s/n	Z271231	Pulsador de lavado (Dcha.-Izda.)		-	-	1	1							Entrada derecha
40	Z271204	Muelle torsion derecho		1	1	1	1							
41	Z100522	Interruptor magnetico (lavado)		1	1	1	1							
	Q242020	Arandela abanico A-4		2	2	2	2							
	Q162020	Tuerca exagonal M-4		2	2	2	2							
42	Z271207	Iman pulsador		2	2	2	2							
	Q072033	Tornillo g.s. M-5x20		2	2	2	2							
	Q232030	Arandela plana A-5		2	2	2	2							
	Q222017	Tuerca sombrerete M-5		2	2	2	2							
43	Z271206	Soporte iman		2	2	2	2							
	Q162040	Tuerca exagonal M-6		4	4	4	4							
44	Z271213	Escuadra soporte pulsador		1	1	1	1							
	Q152004	Tornillo aplastado M-5x13		2	2	2	2							
	Q232040	Arandela plana A-6		2	2	2	2							
	Q262030	Arandela muelle A-5		2	2	2	2							
	Q222017	Tuerca sombrerete M-5		2	2	2	2							
45	Z275075	Deslizamiento guias		4	4	4	4							

MOD.	LAVAVAJILLAS ARRASTRE COMPACTO		ZONA	TUNEL DE LAVADO Y ACLARADO									PLANO	C-1035
ITEM	CODIGO	DENOMINACION	TEXTO	Fl y ECO -160 IZDA.	Fl y ECO -200 IZDA.	Fl y ECO -160 DCHA.	Fl y ECO -200 DCHA.							NOTAS
	Q232040	Arandela plana A-6		8	8	8	8							
	Q222012	Tuerca autoblocante M-6		8	8	8	8							
46	Z275034	Guia lavado posterior		1	1	1	1							
	Q012042	Tornillo exagonal M-6x15		2	2	2	2							
	Q262040	Arandela muelle A-6		2	2	2	2							
	Z310341	Arandela rectangular		2	2	2	2							
	Q162040	Tuerca exagonal M-6		2	2	2	2							
	Q232040	Arandela plana A-6		4	4	4	4							
	Q262030	Arandela muelle A-5		4	4	4	4							
	Q212031	Tuerca sombrerete M-5		4	4	4	4							
47	Z276410	Cortina interior completa		2	2	2	2							
48	Q222017	Tuerca sombrerete M-5		4	4	4	4							
49	Q262030	Arandela muelle A-5		4	4	4	4							
50	Q232040	Arandela plana A-6		4	4	4	4							
51	Z270326	Sujecion cortina		4	4	4	4							

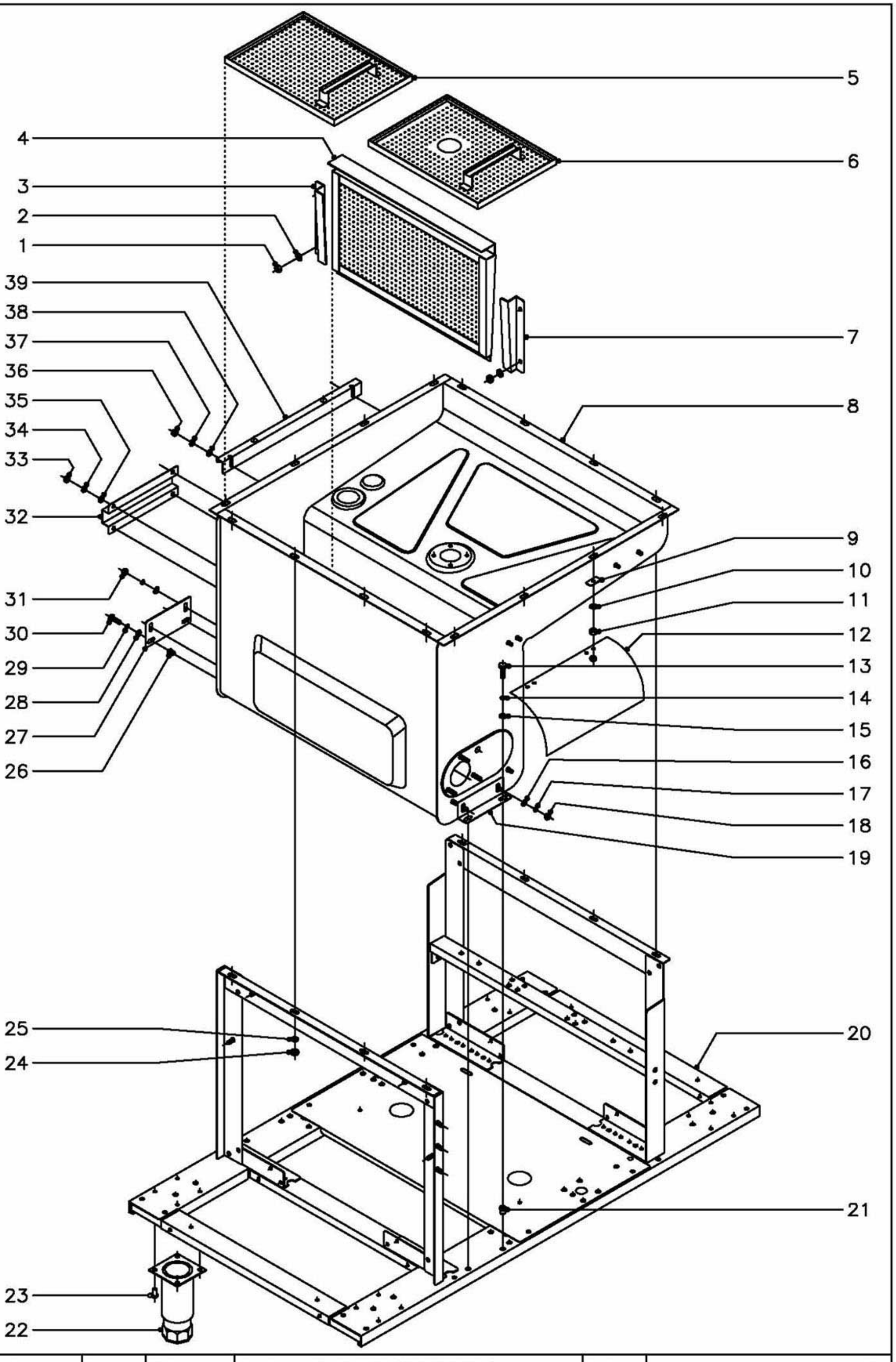

N plano	Firma	Fecha	Aparato	Lamina	
C–1036		5–2001	LAVAVAJILLAS ARRASTRE COMPACTO ARMAZON Y CUBA	2	Fagor Industrial S.Coop. FAGOR Onate

MOD.	LAVAVAJILLAS ARRASTRE COMPACTO	ZONA	ARMAZON Y CUBA	PLANO	C-1036

ITEM	CODIGO	DENOMINACION	TEXTO	FI y ECO -160	FI y ECO -200								NOTAS
1	Q162040	Tuerca exagonal M-6		4	4								
2	Q262040	Arandela muelle A-6		4	4								
3	Z710310	Guia filtro izquierda		1	1								
4	Z710907	Filtro de aspiracion		1	1								
5	Z270803	Bandeja-filtro posterior		1	1								
6	Z270801	Bandeja-filtro anterior		1	1								
7	Z710309	Guia filtro derecha		1	1								
8	Z270320	Cuba		1	1								
9	Z310341	Arandela rectangular		12	12								
10	Q262040	Arandela muelle A-6		12	12								
11	Q162040	Tuerca exagonal M-6		12	12								
12	Z313041	Cubierta componentes		2	2								
	Q162040	Tuerca exagonal M-6		4	4								
13	Q012042	Tornillo exagonal M-6x15		2	2								
14	Q262040	Arandela muelle A-6		2	2								
15	Q232040	Arandela plana A-6		2	2								
16	Q232040	Arandela plana A-6		2	2								
17	Q262040	Arandela muelle A-6		2	2								
18	Q162040	Tuerca exagonal M-6		2	2								
19	Z270324	Amarre cuba anterior		1	1								
20	Z270101	Armazon montado		1	1								
21	Q221343	Remache exagonal M-6		2	2								
22	X260150	Pata regulable		4	4								
23	Q411304	Remache avibulb Ø 4,8		16	16								
24	Q162040	Tuerca exagonal M-6		4	4								
25	Q262040	Arandela muelle A-6		4	4								
26	Q221343	Remache exagonal M-6		2	2								
27	Z270325	Amarre cuba posterior		1	1								
28	Q232040	Arandela plana A-6		4	4								

MOD.	LAVAVAJILLAS ARRASTRE COMPACTO	ZONA	ARMAZON Y CUBA	PLANO	C-1036

ITEM	CODIGO	DENOMINACION	TEXTO	FI y ECO -160	FI y ECO -200								NOTAS
29	Q262040	Arandela muelle A-6		4	4								
30	Q012042	Tornillo exagonal M-6x15		2	2								
31	Q162040	Tuerca exagonal M-6		2	2								
32	Z281111	Protector mangueras de agua		1	1								
33	Q162030	Tuerca exagonal M-6		4	4								
34	Q262030	Arandela muelle A-5		4	4								
35	Q232040	Arandela plana A-6		4	4								
36	Q162030	Tuerca exagonal M-6		2	2								
37	Q262030	Arandela muelle A-5		2	2								
38	Q232040	Arandela plana A-6		2	2								
39	Z272907	Soporte panel posterior		1	1								

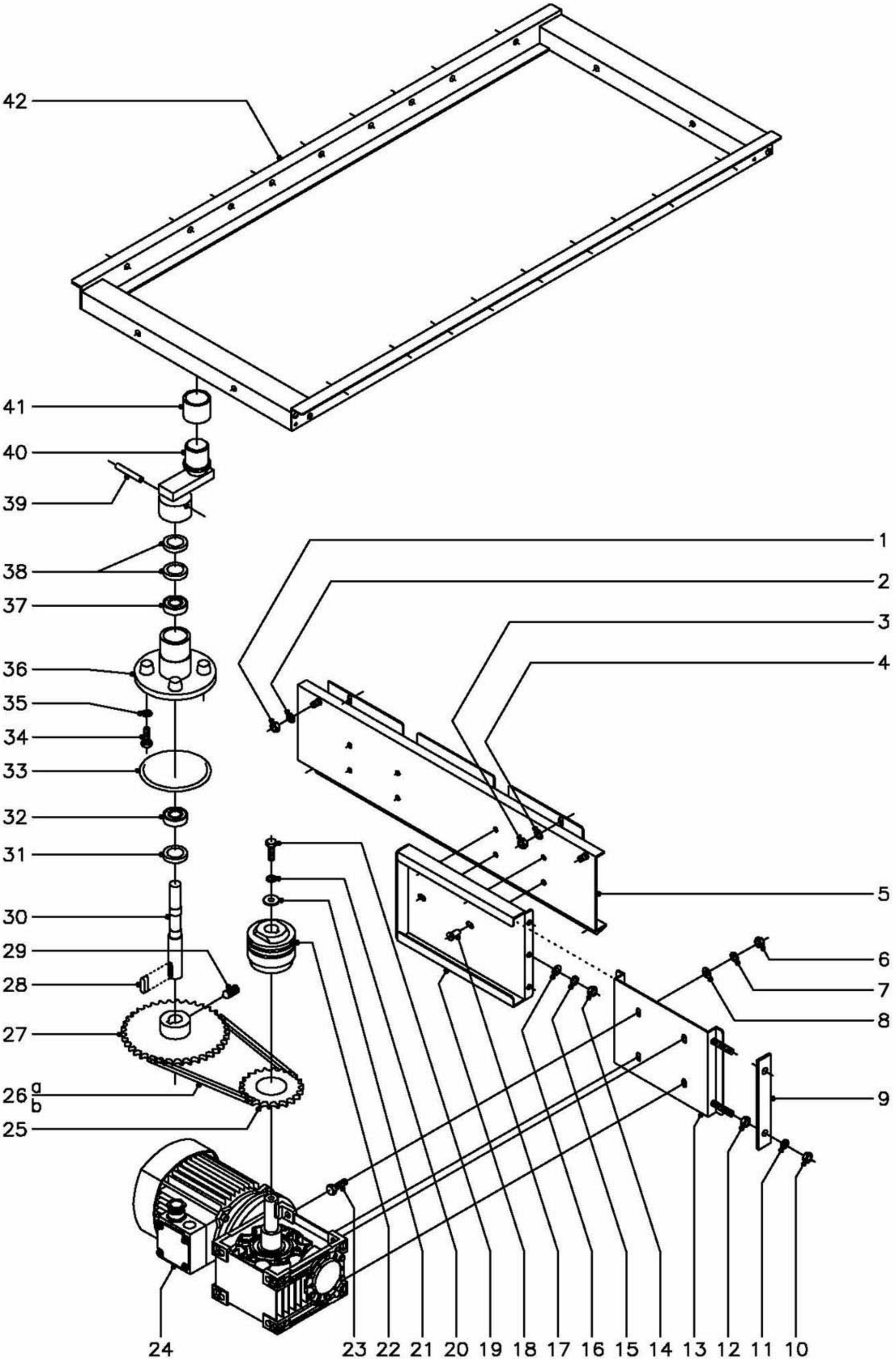

N plano	Firma	Fecha	Aparato	Lamina	
C–1037		5–2001	LAVAVAJILLAS ARRASTRE COMPACTO SISTEMA DE ARRASTRE	3	Fagor Industrial S.Coop. FAGOR Oñate

MOD.	LAVAVAJILLAS ARRASTRE COMPACTO	ZONA	SISTEMA DE ARRASTRE	PLANO	C-1037

ITEM	CODIGO	DENOMINACION	TEXTO	FI y ECO -160	FI y ECO -200								NOTAS
1	Q162040	Tuerca exagonal M-6		2	2								
2	Q262040	Arandela muelle A-6		2	2								
3	Q162040	Tuerca exagonal M-6		4	4								
4	Q262040	Arandela muelle A-6		4	4								
5	Z270113	Soporte transversal		1	1								
6	Q162050	Tuerca exagonal M-8		4	4								
7	Q262050	Arandela muelle A-8		4	4								
8	Q232050	Arandela plana A-8		4	4								
9	Z275006	Tensor		1	1								
10	Q162050	Tuerca exagonal M-8		2	2								
11	Q262050	Arandela muelle A-8		2	2								
12	Q162050	Tuerca exagonal M-8		2	2								
13	Z275002	Soporte motorreductor		1	1								
14	Q162040	Tuerca exagonal M-6		3	3								
15	Q262040	Arandela muelle A-6		3	3								
16	Q232040	Arandela plana A-6		3	3								
17	Q411304	Remache avibulb Ø 4,8		4	4								
18	Z275005	Guia motorreductor		1	1								
19	Q012053	Tornillo exagonal M-8x20		1	1								
20	Z105010	Arandela plana Ø38xØ10x3		1	1								
21	Z105008	Limitador de par LS-70		1	1								
22	Q012053	Tornillo exagonal M-8x20		4	4								
23	Z275074	Motorreductor de arrastre		1	-		(220-240//250-280V.) (380-420//440-480V.) 50/60Hz.1 velocidad						
23	Z295004	Motorreductor de arrastre		-	1		(220-240//250-280V.) (380-420//440-480V.) 50/60Hz.2 velocidad.						
24	Z105009	Corona Z=22		1	1								
25a	Z275008	Cadena Iris 12,7x7,95x730		1	1								
25b	Z105012	Enganche cadena		1	1								
26	Z275007	Piñon Z=26		1	-								
26	Z105013	Piñon Z=35		-	1								

MOD.	LAVAVAJILLAS ARRASTRE COMPACTO	ZONA	SISTEMA DE ARRASTRE	PLANO	C-1037

ITEM	CODIGO	DENOMINACION	TEXTO	FI y ECO -160	FI y ECO -200								NOTAS
27	Z105014	Chaveta eje		1	1								
28	Z105051	Varilla roscada M-8x16		1	1								
29	Z275011	Eje		1	1								
30	Z105016	Reten radial Ø35xØ20x7		1	1								
31	Z105017	Rodamiento 6003 - 2RS		1	1								
32	Q307045	Junta torica Ø105,28xØ94,62		1	1								
33	Q012053	Tornillo exagonal M-8x20		4	4								
34	Q262050	Arandela muelle A-8		4	4								
35	Z275021	Soporte rodamientos		1	1								
36	Z105017	Rodamiento 6003 - 2RS		1	1								
37	Z105016	Reten radial Ø35xØ20x7		2	2								
38	Q362000	Pasador inox. Ø6,3x50		1	1								
39	Z275022	Placa union (escentrica)		1	1								
40	Z105027	Casquillo		1	1								
41	Z275051	Soporte uñas lavado y aclarado		1	1								

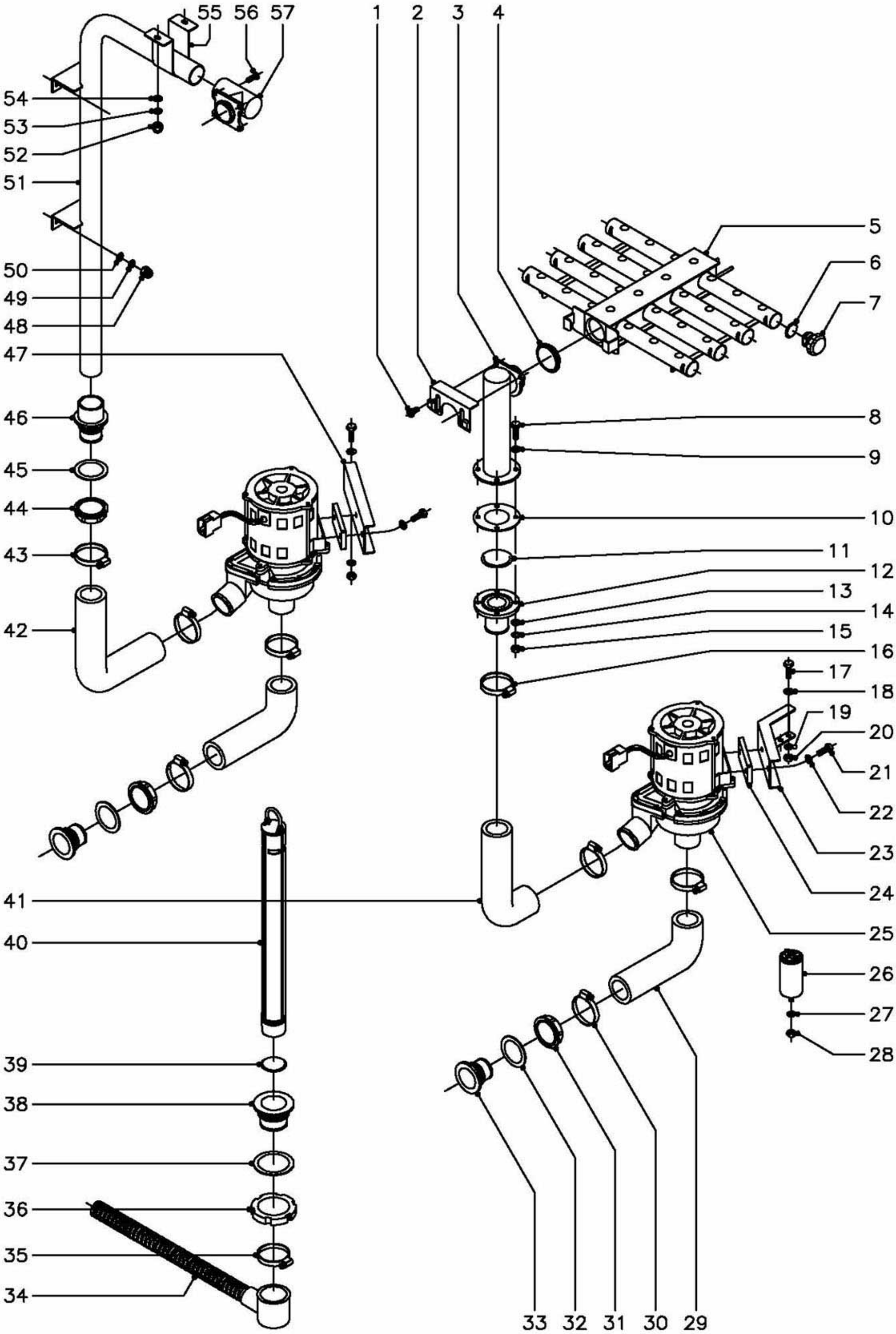

N plano	Firma	Fecha	Aparato	Lamlamina
C–1038		5–2001	LAVAVAJILLAS ARRASTRE COMPACTO SISTEMA DE LAVADO	4

Fagor Industrial S.Coop. FAGOR
Oñate

MOD.	LAVAVAJILLAS ARRASTRE COMPACTO	ZONA	SISTEMA DE LAVADO	PLANO	C-1038

ITEM	CODIGO	DENOMINACION	TEXTO	FI y ECO -160	FI y ECO -200								NOTAS
1	Q152047	Tornillo cilindrico c/cuello M-5		4	4								
2	Z270722	Amarre distribuidor		2	2								
3	Z270711	Soporte distribuidor inferior		1	1								
4	Z270731	Junta de estanqueidad		2	2								
5	Z270714	Distribuidor de agua		2	2								
6	Q307062	Junta torica Ø23,47xØ28,71xØ2,62		16	16								
7	Z270721	Tapon cierre distribuidor		16	16								
8	Q012044	Tornillo exagonal M-6x25		4	4								
9	Q306050	Arandela fibra Ø11xØ6,2x1,5		4	4								
10	Z710714	Junta de goma Ø83xØ44x2		1	1								
11	Q307057	Junta torica Ø54,28xØ47,22xØ3,53		1	1								
12	Z270701	Pasamuros inferior		1	1								
13	Q232040	Arandela plana A-6		4	4								
14	Q262040	Arandela muelle A-6		4	4								
15	Q162040	Tuerca exagonal M-6		4	4								
16	Q881307	Abrazadera 40 - 60		2	2								
17	Q012042	Tornillo exagonal M-6x15		4	4								
18	Q232040	Arandela plana A-6		4	4								
19	Q262040	Arandela muelle A-6		4	4								
20	Q162040	Tuerca exagonal M-6		4	4								
21	Q012042	Tornillo exagonal M-6x15		4	4								
22	Q232040	Arandela plana A-6		4	4								
23	Z711001	Soporte motobomba anterior		1	1								
24	Z201003	Base motobomba lavado		2	2								
25	Z201011	Bomba de lavado		2	2								
26	V321300	Condensador 10 M.F.		2	2								
27	Q262050	Arandela muelle A-8		2	2								
28	Q162050	Tuerca exagonal M-8		2	2								
29	Z710904	Conducto aspiracion		2	2								

MOD.	LAVAVAJILLAS ARRASTRE COMPACTO	ZONA	SISTEMA DE LAVADO	PLANO	C-1038

ITEM	CODIGO	DENOMINACION	TEXTO	FI y ECO -160	FI y ECO -200								NOTAS
30	Q881307	Abrazadera 40 - 60		4	4								
31	Z710708	Tuerca pasamuros		2	2								
32	Q307058	Arandela junta Ø60xØ44x2		2	2								
33	Z710903	Pasamuros aspiracion		2	2								
34	Z200910	Manguera desagüe		1	1								
35	Q881307	Abrazadera 40 - 60		1	1								
36	Q220001	Tuerca ranurada M-56x2,5		1	1								
37	Q307059	Arandela junta Ø72xØ56x2		1	1								
38	Z710902	Pasamuros desagüe		1	1								
39	Q307051	Junta torica Ø41,41xØ36,17xØ2,62		1	1								
40	Z270901	Aliviadero de nivel		1	1								
41	Z710905	Conducto impulsion anterior		1	1								
42	Z710906	Conducto impulsion posterior		1	1								
43	Q881307	Abrazadera 40 - 60		2	2								
44	Z710708	Tuerca pasamuros		1	1								
45	Q307058	Arandela junta Ø60xØ44x2		1	1								
46	Z330751	Pasamuros		1	1								
47	Z711002	Soporte motobomba posterior		1	1								
48	Q212031	Tuerca sombrerete M-5		4	4								
49	Q262030	Arandela muelle A-5		4	4								
50	Q232040	Arandela plana A-6		4	4								
51	Z270703	Arbol de lavado		1	1								
52	Q212031	Tuerca sombrerete M-5		2	2								
53	Q262030	Arandela muelle A-5		2	2								
54	Q232040	Arandela plana A-6		2	2								
55	Z270706	Sujecion arbol lavado		1	1								
56	Q152004	Tornillo aplastado M-5x13		1	1								
57	Z270712	Soporte distribuidor superior		1	1								

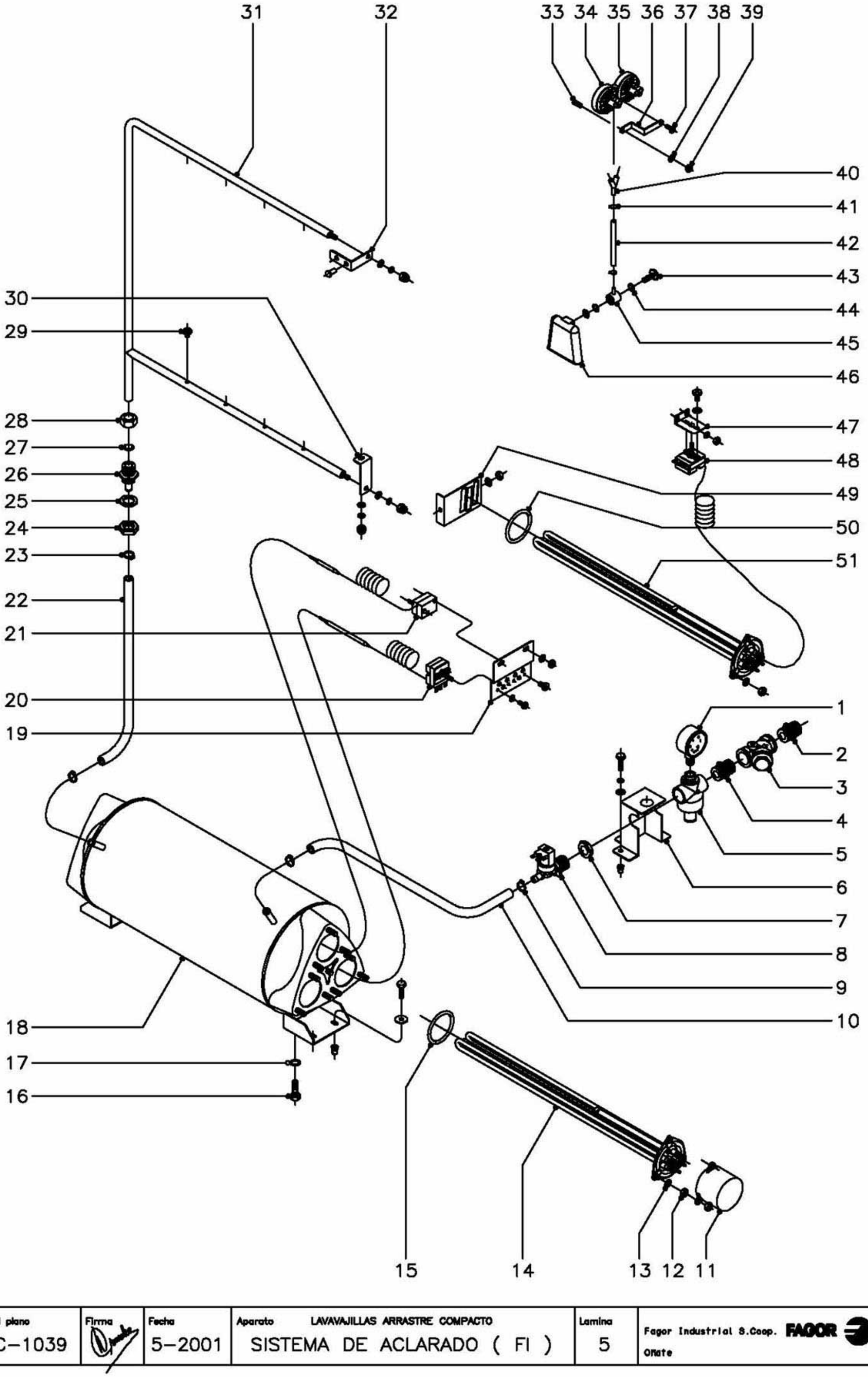

N plano	Firma	Fecha	Aparato	Lamina	
C–1039		5–2001	LAVAVAJILLAS ARRASTRE COMPACTO SISTEMA DE ACLARADO (FI)	5	Fagor Industrial S.Coop. FAGOR Oñate

MOD.	LAVAVAJILLAS ARRASTRE COMPACTO		ZONA	SISTEMA DE ACLARADO (FI)								PLANO	C-1039
ITEM	CODIGO	DENOMINACION	TEXTO	FI -160	FI -200								NOTAS
1	Z102316	Manometro		1	1								
2	Z102301	Manguito 3/4"		1	1								
3	Z102308	Filtro 3/4"		1	1								
4	Z102301	Manguito 3/4"		1	1								
5	Z102307	Reductor de presion		1	1								
6	Z271120	Soporte conduccion		1	1								
	Q012042	Tornillo exagonal M-6x15		3	3								
	Q262040	Arandela muelle A-6		3	3								
	Q232040	Arandela plana A-6		3	3								
	Q221343	Remache exagonal M-6		3	3								
7	Q221324	Tuerca exagonal 3/4"		1	1								
8	Z701135	Electrovalvula simple		1	1								
9	Q881302	Abrazadera 12 - 20		2	2								
10	3676900	Tubo goma Ø 17xØ 10x800		1	1								
11	Z101723	Caperuza resistencias		3	3								
12	Q163140	Tuerca exagonal M-6		18	18								
13	Q262040	Arandela muelle A-6		9	9								
14	Z121741	Resistencia 9600 W., 230 V.		3	3								
14	Z129502	Resistencia 11500 W., 230 V.		3	3								
15	Q307044	Junta torica Ø67,18xØ56,52xØ5,30		3	3								
16	Q012063	Tornillo exagonal M-10x20		1	1								Tapon desagüe
17	Q307048	Junta torica Ø16,18xØ9,12xØ3,53		1	1								Tapon desagüe
18	Z311701	Cuerpo calderin		1	1								
	Q012042	Tornillo exagonal M-6x15		4	4								
	Q301304	Arandela plana Ø23xØ6,5x2		4	4								
	Q221343	Remache exagonal M-6		4	4								
19	Z403005	Soporte termostatos		1	1								
	Q232040	Arandela plana A-6		2	2								
	Q162040	Tuerca exagonal M-6		2	2								

MOD.	LAVAVAJILLAS ARRASTRE COMPACTO	ZONA	SISTEMA DE ACLARADO (FI)	PLANO	C-1039

ITEM	CODIGO	DENOMINACION	TEXTO	FI -160	FI -200								NOTAS
20	Z203014	Termostato		1	1								
	Q242020	Arandela abanico A-4		2	2								
	Q152024	Tornillo avellanado M-4x8		2	2								
21	Z213014	Termostato limitador calderin		1	1								
	Q081330	Tornillo alomado BZ-3,5x6,5		2	2								
22	3676900	Tubo de goma Ø17xØ10x400		1	1							Para entrada izquierda	
22	3676900	Tubo de goma Ø17xØ10x600		1	1							Para entrada derecha	
23	Q881302	Abrazadera 12 - 20		2	2								
24	Q223023	Tuerca exagonal 5/8''		1	1								
25	Q307032	Arandela junta Ø32xØ21x3		1	1								
26	Z271901	Pasamuros aclarado		1	1								
27	Q307063	Junta torica Ø19,35xØ12,29xØ3,53		1	1								
28	Q223108	Tuerca amarre M-24x2,5		1	1								
29	Z211903	Tobera de aclarado		8	8								
30	Z271912	Amarre inferior aclarado		1	1								
	Q232040	Arandela plana A-6		1	1								
	Q262030	Arandela muelle A-5		1	1								
	Q212031	Tuerca sombrerete M-5		1	1								
31	Z271902	Arbol de aclarado		1	1								
	Q232040	Arandela plana A-6		2	2								
	Q262030	Arandela muelle A-5		2	2								
	Q212031	Tuerca sombrerete M-5		2	2								
32	Z271911	Soporte superior aclarado		1	1								
	Q412004	Remache monobolt Ø4,8		2	2								
33	-	Perno soldado a maquina M-6		1	1								
34	Z103074	Presostato simple nivel bajo		1	1								
35	Z273006	Presostato simple nivel alto		1	1								
36	Z602923	Soporte presostato		1	1								
37	Q082032	Tornillo alomado BZ-3,5x9,5		1	1								

MOD.	LAVAVAJILLAS ARRASTRE COMPACTO	ZONA	SISTEMA DE ACLARADO (FI)	PLANO	C-1039

ITEM	CODIGO	DENOMINACION	TEXTO	FI -160	FI -200								NOTAS
38	Q232040	Arandela plana A-6		1	1								
39	Q162040	Tuerca exagonal M-6		1	1								
40	Z103077	Racord en " Y "		1	1								
41	P102154	Brida elastica p/tubo		2	2								
42	3702400	Tubo de goma Ø8xØ4x100		1	1								
43	Z203013	Tornillo presostato		1	1								
44	Q307003	Junta torica Ø16,01xØ10,77xØ2,62		3	3								
45	Z203012	Empalme presostato		1	1								
46	Z203011	Camara presostato		1	1								
47	Z850111	Soporte termostato		1	1								Tanque de lavado
	Q232040	Arandela plana A-6		2	2								Tanque de lavado
	Q162040	Tuerca exagonal M-6		2	2								Tanque de lavado
48	Z203014	Termostato		1	1								Tanque de lavado
	Q242020	Arandela abanico A-4		2	2								Tanque de lavado
	Q152024	Tornillo avellanado M-4x8		2	2								Tanque de lavado
49	Z273602	Sujecion resistencia tanque		1	1								Tanque de lavado
	Q232040	Arandela plana A-6		1	1								Tanque de lavado
	Q162040	Tuerca exagonal M-6		1	1								Tanque de lavado
50	Q307044	Junta torica Ø67,18xØ56,52xØ5,30		1	1								Tanque de lavado
51	Z121741	Resistencia 9600 W., 230 V.		1	1								Tanque de lavado
	Q262040	Arandela muelle A-6		3	3								Tanque de lavado
	Q163140	Tuerca exagonal M-6		3	3								Tanque de lavado

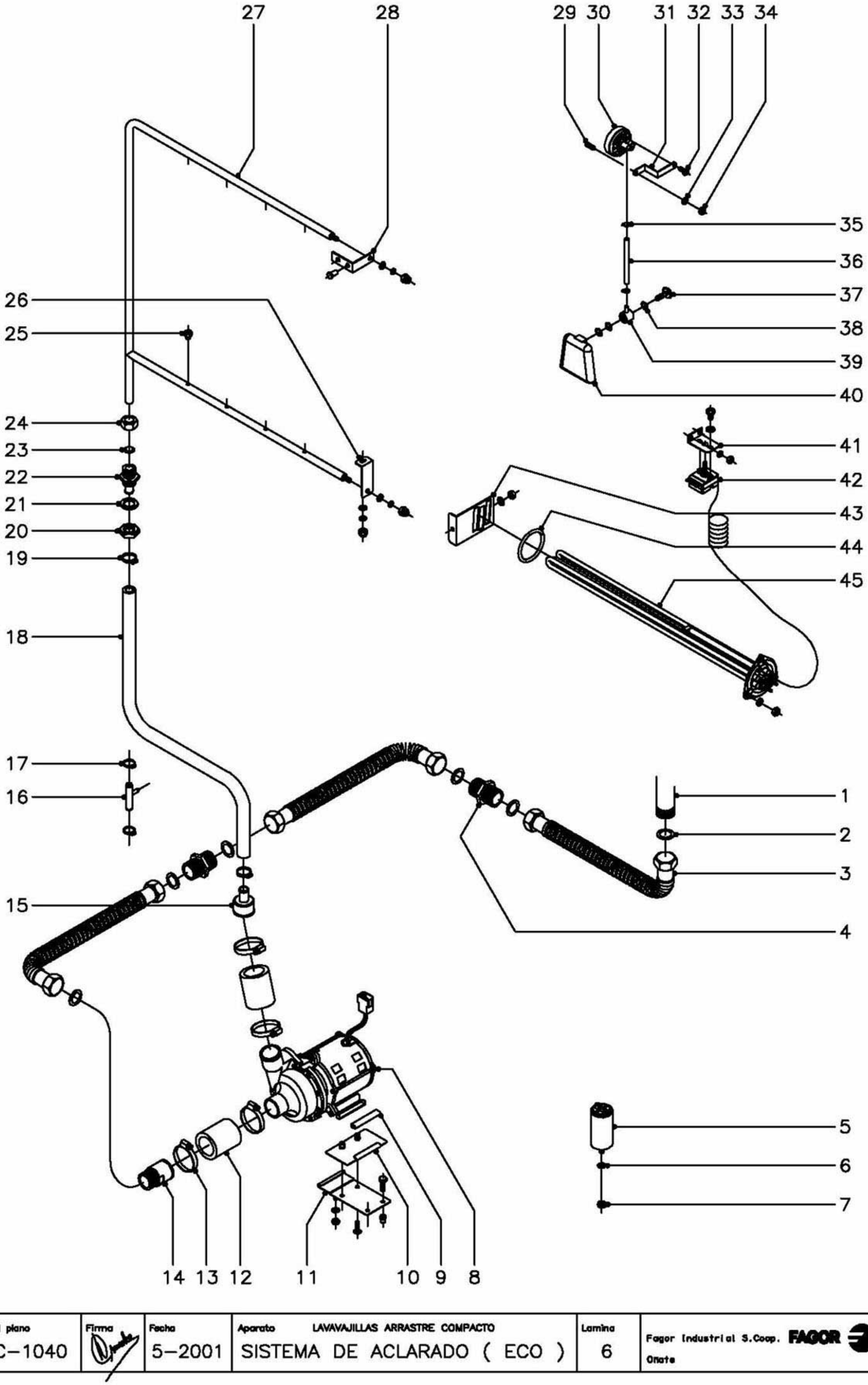

N plano	Firma	Fecha	Aparato	Lamina	
C–1040		5–2001	LAVAVAJILLAS ARRASTRE COMPACTO SISTEMA DE ACLARADO (ECO)	6	Fagor Industrial S.Coop. FAGOR Oñate

MOD.	LAVAVAJILLAS ARRASTRE COMPACTO	ZONA	SISTEMA DE ACLARADO (ECO)	PLANO	C-1040

ITEM	CODIGO	DENOMINACION	TEXTO	ECO -160	ECO -200								NOTAS
1	-	Generador agua caliente GA-40		1	1								
2	Q306038	Arandela junta Ø31xØ21x1,5		6	6								
3	Z951101	Tuberia flexible L=1000		3	3								
4	Z162306	Manguito doble 1"		2	2								
5	V817100	Condensador 6 M.F.		1	1								
6	Q242050	Arandela abanico A-8		1	1								
7	Q162050	Tuerca exagonal M-8		1	1								
8	Z401001	Bomba de aclarado 230 V.		1	1								
9	3701700	Perfil goma negra en "U" L=70		2	2								
10	Z162313	Amarre motobomba		1	1								
	Q152004	Tornillo aplastado M-5x13		2	2								
11	Z162315	Soporte motobomba		1	1								
	Q232040	Arandela plana A-6		1	1								
	Q162040	Tuerca exagonal M-6		1	1								
	Q012042	Tornillo exagonal M-6x15		2	2								
	Q221343	Remache exagonal M-6		2	2								
12	Z162301	Conducto aspiracion - impulsion		2	2								
13	Q881307	Abrazadera 40 - 60		4	4								
14	Z701102	Manguito		1	1								
15	Z162312	Reduccion		1	1								
16	Z601157	Toma presion		1	1								
17	Q881336	Abrazadera 16 - 27		2	2								
18	3715300	Tubo de goma Ø24xØ14x800		1	1								
19	Q881336	Abrazadera 16 - 27		2	2								
20	Q223023	Tuerca exagonal 5/8"		1	1								
21	Q307032	Arandela junta Ø32xØ21x3		1	1								
22	Z281901	Pasamuros aclarado		1	1								
23	Q307063	Junta torica Ø19,35xØ12,29xØ3,53		1	1								
24	Q223108	Tuerca amarre M-24x2,5		1	1								

MOD.	LAVAVAJILLAS ARRASTRE COMPACTO	ZONA	SISTEMA DE ACLARADO (ECO)	PLANO	C-1040

ITEM	CODIGO	DENOMINACION	TEXTO	ECO -160	ECO -200								NOTAS
25	Z211903	Tobera aclarado		8	8								
26	Z271912	Amarre inferior aclarado		1	1								
	Q232040	Arandela plana A-6		1	1								
	Q262030	Arandela muelle A-5		1	1								
	Q212031	Tuerca sombrerete M-5		1	1								
27	Z271902	Arbol de aclarado		1	1								
	Q232040	Arandela plana A-6		2	2								
	Q262030	Arandela muelle A-5		2	2								
	Q212031	Tuerca sombrerete M-5		2	2								
28	Z271911	Soporte superior aclarado		1	1								
	Q412004	Remache monobolt Ø4,8		2	2								
29	-	Perno soldado a maquina M-6		1	1								
30	Z273006	Presostato simple nivel alto		1	1								
31	Z602923	Soporte presostato		1	1								
32	Q082032	Tornillo alomado BZ-3,5x9,5		1	1								
33	Q232040	Arandela plana A-6		1	1								
34	Q162040	Tuerca exagonal M-6		1	1								
35	P102154	Brida elastica p/tubo		2	2								
36	3702400	Tubo de goma Ø8xØ4x100		1	1								
37	Z203013	Tornillo presostato		1	1								
38	Q307003	Junta torica Ø16,01xØ10,77xØ2,62		3	3								
39	Z203012	Empalme presostato		1	1								
40	Z203011	Camara presostato		1	1								
41	Z850111	Soporte termostato		1	1								Tanque de lavado
	Q232040	Arandela plana A-6		2	2								Tanque de lavado
	Q162040	Tuerca exagonal M-6		2	2								Tanque de lavado
42	Z203014	Termostato		1	1								Tanque de lavado
	Q242020	Arandela abanico A-4		2	2								Tanque de lavado
	Q152024	Tornillo avellanado M-4x8		2	2								Tanque de lavado

MOD.	LAVAVAJILLAS ARRASTRE COMPACTO	ZONA	SISTEMA DE ACLARADO (ECO)	PLANO	C-1040

ITEM	CODIGO	DENOMINACION	TEXTO	ECO -160	ECO -200								NOTAS
43	Z273602	Sujecion resistencia tanque		1	1								Tanque de lavado
	Q232040	Arandela plana A-6		1	1								Tanque de lavado
	Q162040	Tuerca exagonal M-6		1	1								Tanque de lavado
44	Q307044	Junta torica Ø67,18xØ56,52xØ5,30		1	1								Tanque de lavado
45	Z121741	Resistencia 9600 W., 230 V.		1	1								Tanque de lavado
	Q262040	Arandela muelle A-6		3	3								Tanque de lavado
	Q163140	Tuerca exagonal M-6		3	3								Tanque de lavado

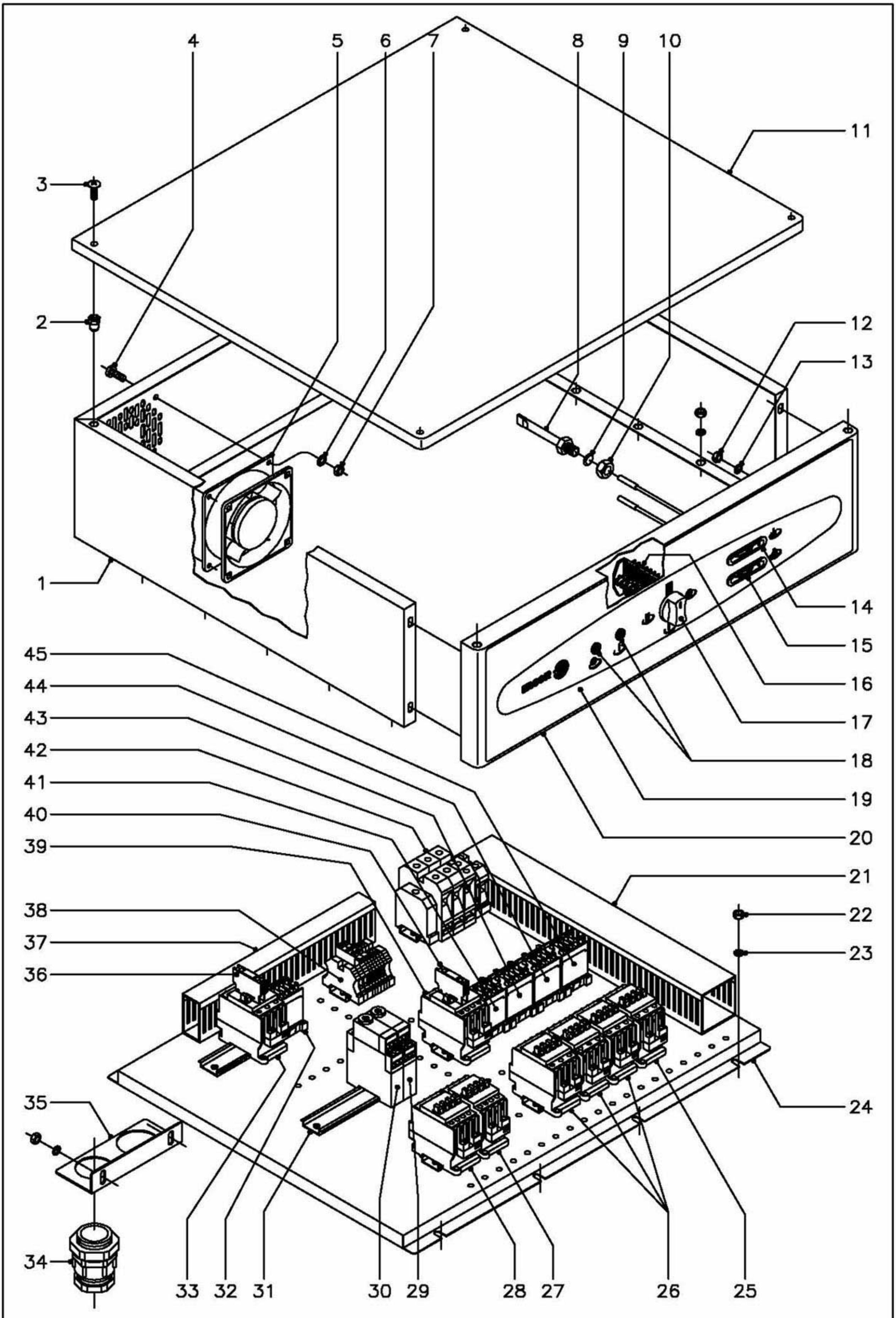

N plano	Firma	Fecha	Aparato	Lamina	
C–1041		5–2001	LAVAVAJILLAS ARRASTRE COMPACTO PARTE ELECTRICA	7	Fagor Industrial S.Coop. FAGOR Oñate

MOD.	LAVAVAJILLAS ARRASTRE COMPACTO	ZONA	PARTE ELECTRICA	PLANO	C-1041

ITEM	CODIGO	DENOMINACION	TEXTO	FI -160	FI -200	ECO -160	ECO -200						NOTAS
1	Z313043	Cubierta cuadro electrico		1	1	1	1						
	Q262040	Arandela muelle A-6		12	12	12	12						
	Q162040	Tuerca exagonal M-6		12	12	12	12						
2	Q221343	Remache exagonal M-6		4	4	4	4						
3	Q152017	Tornillo amarre M-6x13		4	4	4	4						
4	Q031322	Tornillo alomado M-4x15		4	4	4	4						
5	Z103066	Ventilador 230 V., 50/60 Hz.		1	1	1	1						
6	Q242020	Arandela abanico A-4		4	4	4	4						
7	Q162020	Tuerca exagonal M-4		4	4	4	4						
8	Z263002	Vaina para bulbo en cuba lavado		1	1	1	1						
9	Q307048	Junta torica Ø16,18xØ9,12xØ3,53		1	1	1	1						
10	Q162070	Tuerca exagonal M-12		1	1	1	1						
11	Z313048	Tapa cuadro electrico		1	1	1	1						
12	Q162040	Tuerca exagonal M-6		4	4	4	4						
13	Q262040	Arandela muelle A-6		4	4	4	4						
14	Z263001	Indicador analogico (cuba lavado)		1	1	1	1						
15	Z263001	Indicador analogico (Calderin acl.)		1	1	-	-						
16	Z273005	Conmutador de funciones		1	1	1	1						
	Z602906	Casquillo distanciador		2	2	2	2						
	Q041324	Tornillo avellanado M-4x25		2	2	2	2						
17	R663062	Boton de mando completo		1	1	1	1						
18	Z203005	Piloto ambar		2	2	2	2						
19	Z272931	Embellecedor adhesivo FI-160		1	-	-	-						
19	Z312961	Embellecedor adhesivo FI-200		-	1	-	-						
19	Z282911	Embellecedor adhesivo ECO-160		-	-	1	-						
19	Z322902	Embellecedor adhesivo ECO-200		-	-	-	1						
20	Z313045	Frente cuadro electrico		1	1	1	1						
21	3715510	Canaleta unex 60x60x77 L=430		2	2	2	2						
	3715510	Canaleta unex 60x60x77 L=240		2	2	2	2						

MOD.	LAVAVAJILLAS ARRASTRE COMPACTO	ZONA	PARTE ELECTRICA	PLANO	C-1041

ITEM	CODIGO	DENOMINACION	TEXTO	FI -160	FI -200	ECO -160	ECO -200						NOTAS
22	Q162040	Tuerca exagonal M-6		8	8	8	8						
23	Q262040	Arandela muelle A-6		8	8	8	8						
24	Z313042	Soporte cuadro electrico		1	1	1	1						
25	X183011	Contactor (resistencia tanque)		1	1	1	1						
26	X183011	Contactor (resistencias calderin)		3	3	-	-						
27	R663031	Contactor (extractor o condensador)		1	1	1	1						
28	R663031	Contactor (secado)		1	1	1	1						
29	Z123022	Temporizador (inicio)		1	1	1	1						
30	Z123022	Temporizador (secado)		1	1	1	1						
31	R693009	Guia contactor L=250		2	2	2	2						
	Z123019	Guia contactor L=175		3	3	3	3						
	R663055	Guia contactor L=120		2	2	2	2						
	Q419005	Remache tubular Ø4x8		14	14	14	14						
32	Z213007	Contactor (puerta)		1	1	1	1						
33	X183011	Contactor (resistencias secado)		1	1	1	1						
34	R033002	Prensaestopas		1	1	1	1						
35	Z312966	Soporte prensaestopas		1	1	1	1						
	Q262040	Arandela muelle A-6		2	2	2	2						
	Q162040	Tuerca exagonal M-6		2	2	2	2						
36	Z103070	Contacto auxiliar		1	1	1	1						
37	3715520	Canaleta unex 60x30x77 L=280		1	1	1	1						
	3715520	Canaleta unex 60x30x77 L=520		1	1	1	1						
	3715520	Canaleta unex 60x30x77 L=150		2	2	2	2						
38	R073005	Bornas portafusibles		2	2	2	2						
	P184011	Cartucho fusible 4 A.		2	2	2	2						
	Z103029	Bornes (detergente y tensoactivo)		6	6	6	6						
	Z263303	Tope final		2	2	2	2						
39	R663031	Contactor (llenado y aclarado)		1	1	1	1						
40	Z316328	Contacto auxiliar		1	1	1	1						

MOD.	LAVAVAJILLAS ARRASTRE COMPACTO	ZONA	PARTE ELECTRICA	PLANO	C-1041

ITEM	CODIGO	DENOMINACION	TEXTO	FI -160	FI -200	ECO -160	ECO -200						NOTAS
41	Z213007	Contactor (bomba lavado)		1	1	1	1						
42	R143011	Borne fases 70 gris		3	3	-	-						
	R263003	Borne fases 35 gris		-	-	3	3						
	R673010	Borne neutro 35 azul		1	1	1	1						
	Z103035	Borne tierra 35 Verde - amarillo		1	1	1	1						
	Z683096	Tope final		1	1	1	1						
43	Z683087	Contactor (aclarado)		1	1	1	1						
44	Z213007	Contactor (avance 1)		1	1	1	1						
45	Z213007	Contactor (avance 2)		-	1	-	1						
s/n	Z273016	Micro fin de carrera		1	1	1	1						
	Z276111	Folleto de instrucciones FI		1	1	-	-						
	Z286110	Folleto de instrucciones ECO		-	-	1	1						
	Z273018	Esquema electrico adhesivo FI		1	1	-	-						Plano HC-17294
	Z283020	Esquema electrico adhesivo ECO		-	-	1	1						Plano HC-17304
	Z313070	Leyenda esquemas electricos		1	1	1	1						Plano HC-17259
	Z273030	Instalacion electrica base		1	1	1	1						
	Z273031	Instalacion electrica calderin		1	1	-	-						
	Z273032	Instalacion electrica velocidad II		-	1	-	1						

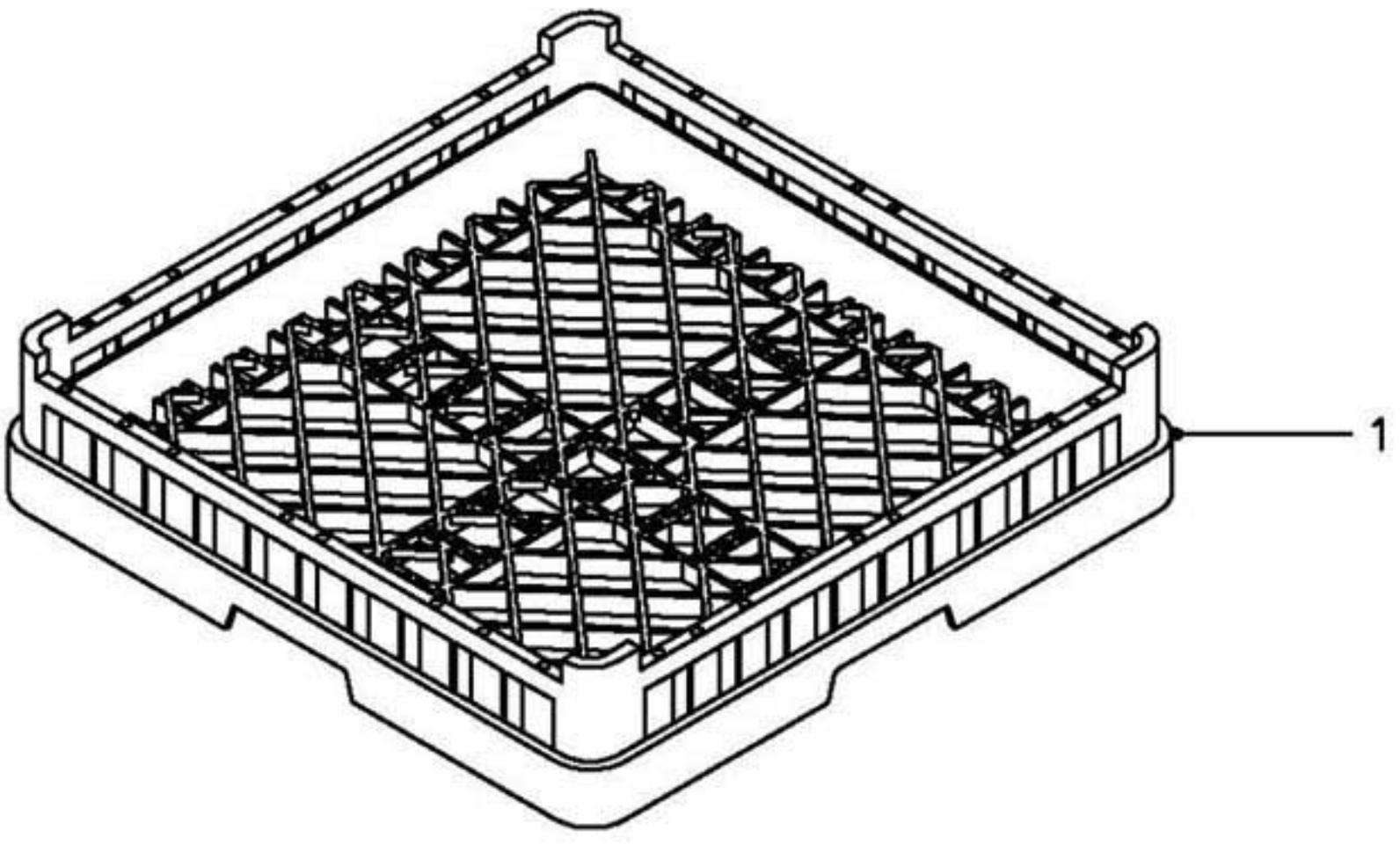

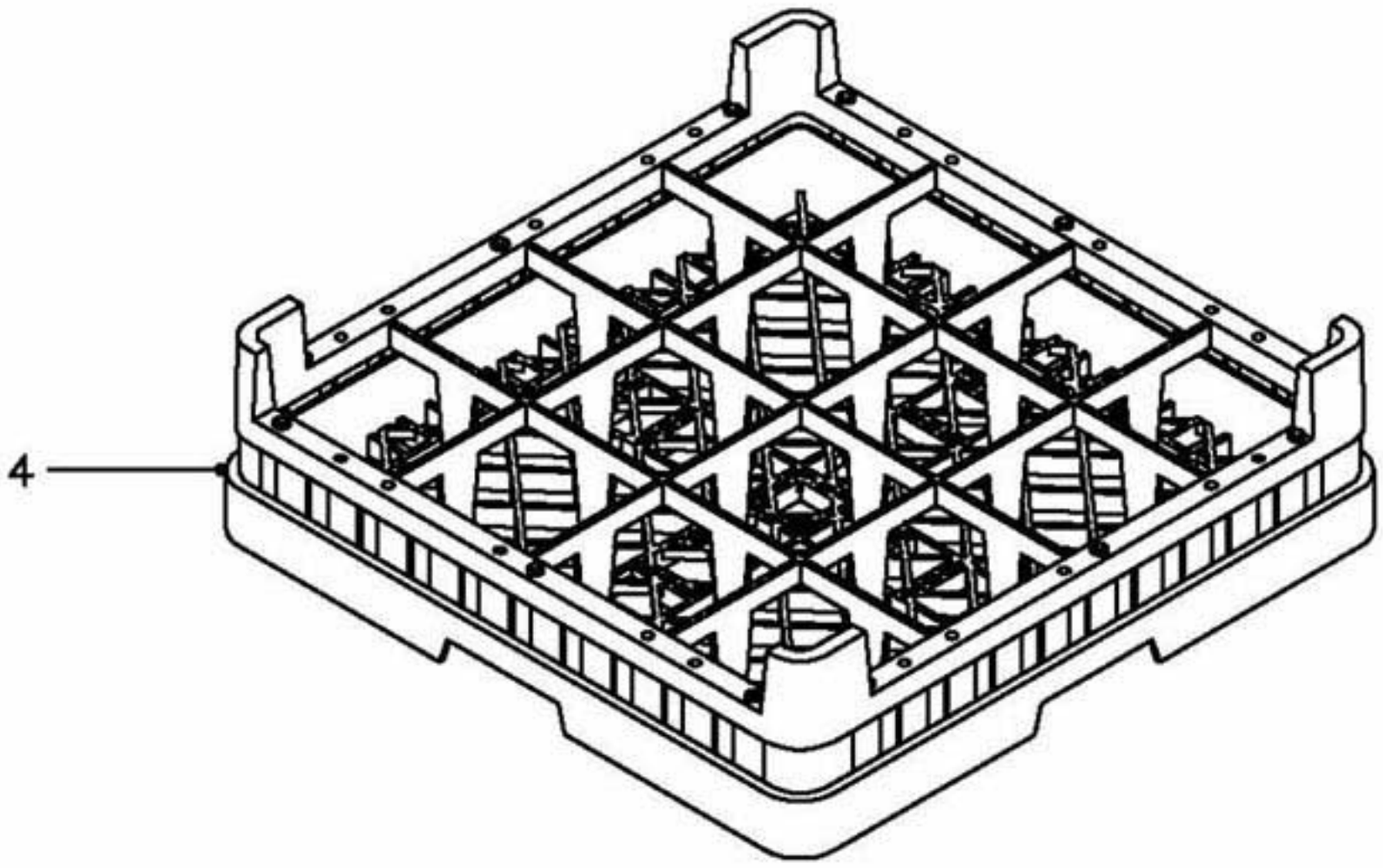

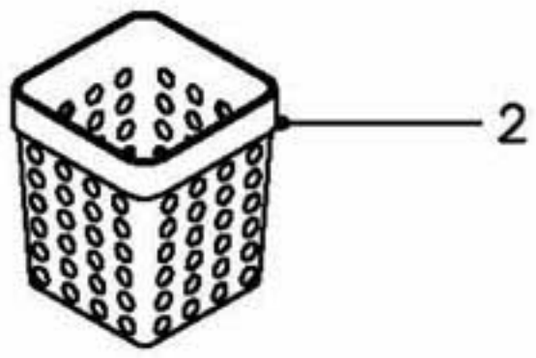

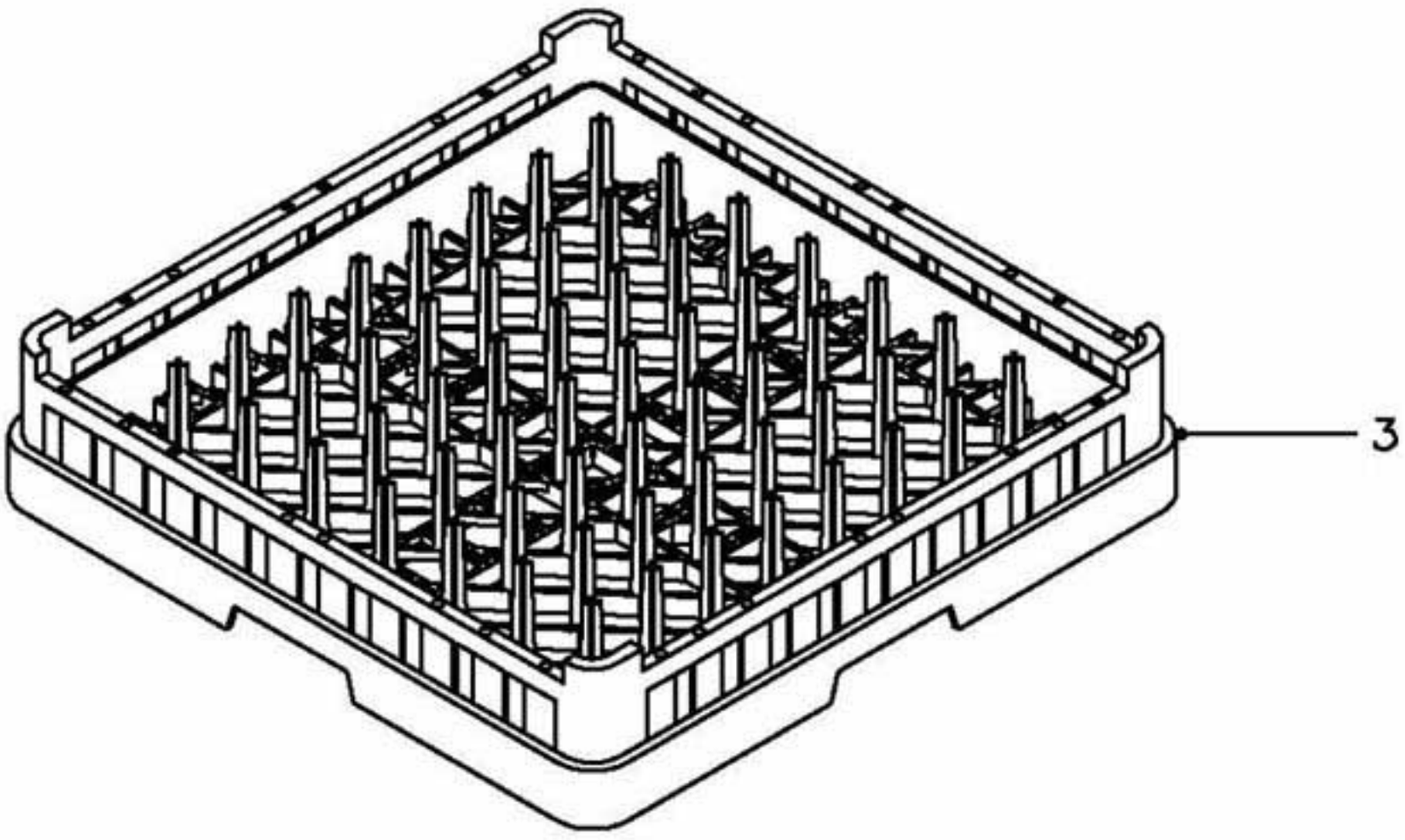

N plano	Firma	Fecha	Aparato	Lamina	
C–1042		5–2001	LAVAVAJILLAS ARRASTRE COMPACTO CESTILLOS	8	Fagor Industrial S.Coop. FAGOR Oñate

MOD.	LAVAVAJILLAS ARRASTRE COMPACTO	ZONA	CESTILLOS	PLANO	C-1042

ITEM	CODIGO	DENOMINACION	TEXTO	FI -160	FI -200	ECO -160	ECO -200						NOTAS
1	Z655301	Cestillo base CT-10		2	2	2	2						
2	Z655314	Cestillo cubiertos		10	10	10	10						
3	Z655302	Cestillo platos CP-16-18		2	2	2	2						
4	Z655316	Cestillo vasos CV-16-105		1	1	1	1						

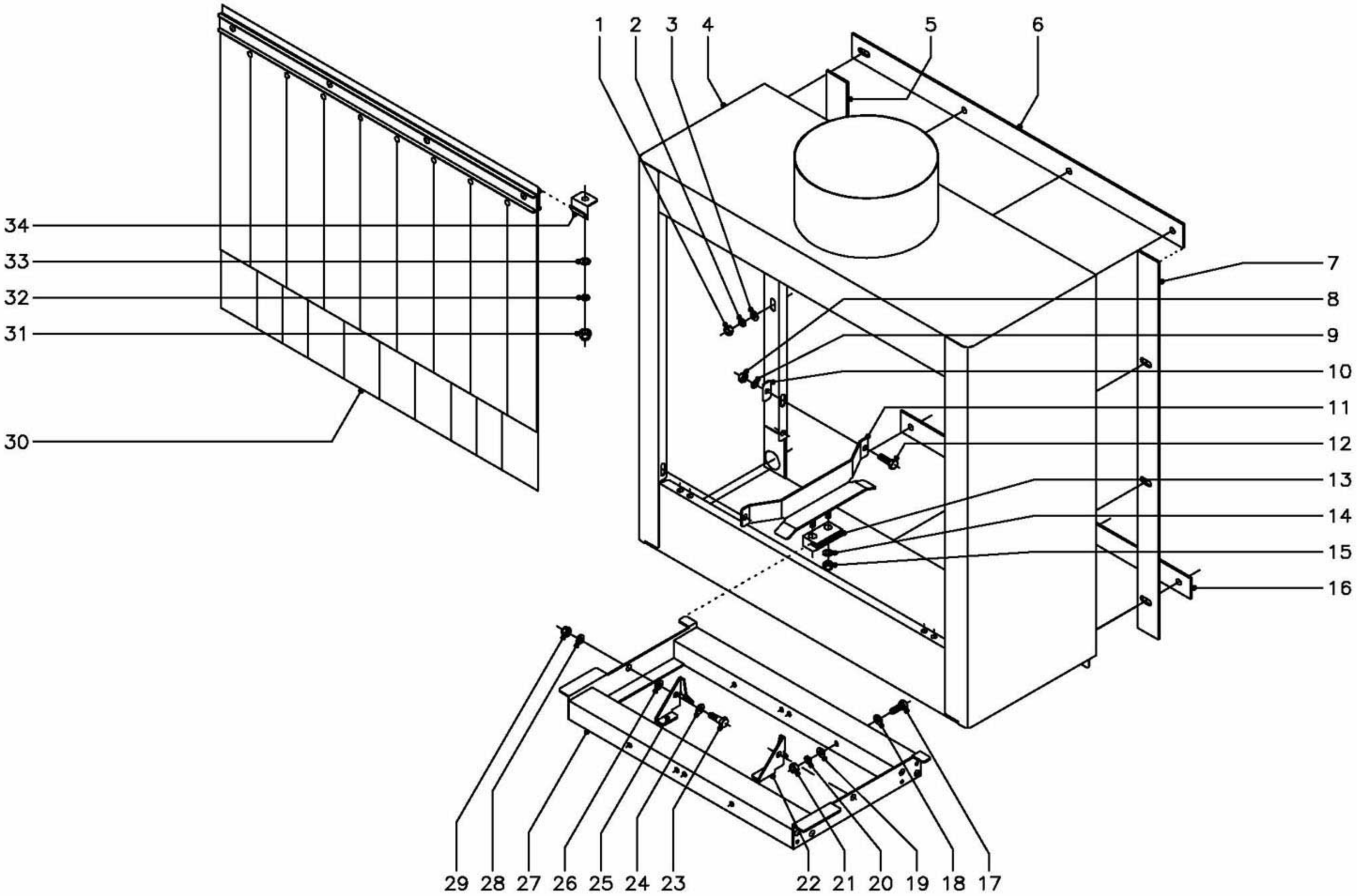

N plano	Firma	Fecha	Aparato	Lamina	
C–1043		5–2001	LAVAVAJILLAS ARRASTRE COMPACTO TUNEL ASPIRADOR VAHOS	9	Fagor Industrial S.Coop. FAGOR Oñate

MOD.	LAVAVAJILLAS ARRASTRE COMPACTO	ZONA	TUNEL ASPIRADOR VAHOS	PLANO	C-1043

ITEM	CODIGO	DENOMINACION	TEXTO	FI y ECO -160	FI y ECO -200								NOTAS
1	Q162040	Tuerca exagonal M-6		12	12								
2	Q262040	Arandela muelle A-6		12	12								
3	Q302022	Arandela plana Ø 16xØ 6x1,2		12	12								
4	Z276501	Tunel aspirador de vahos		1	1								
5	Z330442	Perfil junta posterior		1	1								
6	Z330443	Perfil junta superior		1	1								
7	Z330441	Perfil junta anterior		1	1								
8	Q162040	Tuerca exagonal M-6		4	4								
9	Q262040	Arandela muelle A-6		4	4								
10	Z310341	Arandela rectangular		4	4								
11	Z276211	Guia entrada-salida		2	2								
12	Q012042	Tornillo exagonal M-6x15		4	4								
13	Z275075	Deslizamiento guias		2	2								
14	Q232040	Arandela plana A-6		4	4								
15	Q222012	Tuerca autoblocante M-6		4	4								
16	Z330444	Perfil junta inferior		1	1								
17	Q012042	Tornillo exagonal M-6x15		2	2								
18	Q232050	Arandela plana A-8		2	2								
19	Q232050	Arandela plana A-8		2	2								
20	Q262040	Arandela muelle A-6		2	2								
21	Q222012	Tuerca autoblocante M-6		2	2								
22	Z275056	Uña arrastre izquierdo		1	1								
23	Q152046	Tornillo exagonal con cuello M-6		2	2								
24	Q232050	Arandela plana A-8		2	2								
25	Z275057	Uña arrastre derecha		1	1								
26	Q232050	Arandela plana A-8		2	2								
27	Z276221	Soporte uñas entrada		1	1								
28	Q232040	Arandela plana A-6		2	2								
29	Q222012	Tuerca autoblocante M-6		2	2								

MOD.	LAVAVAJILLAS ARRASTRE COMPACTO	ZONA	TUNEL ASPIRADOR VAHOS	PLANO	C-1043

ITEM	CODIGO	DENOMINACION	TEXTO	FI y ECO -160	FI y ECO -200								NOTAS
30	Z276401	Cortina exterior completa		1	1								
31	Q212031	Tuerca sombrerete M-5		2	2								
32	Q262030	Arandela muelle A-5		2	2								
33	Q232040	Arandela plana A-6		2	2								
34	Z270326	Sujecion cortina		2	2								

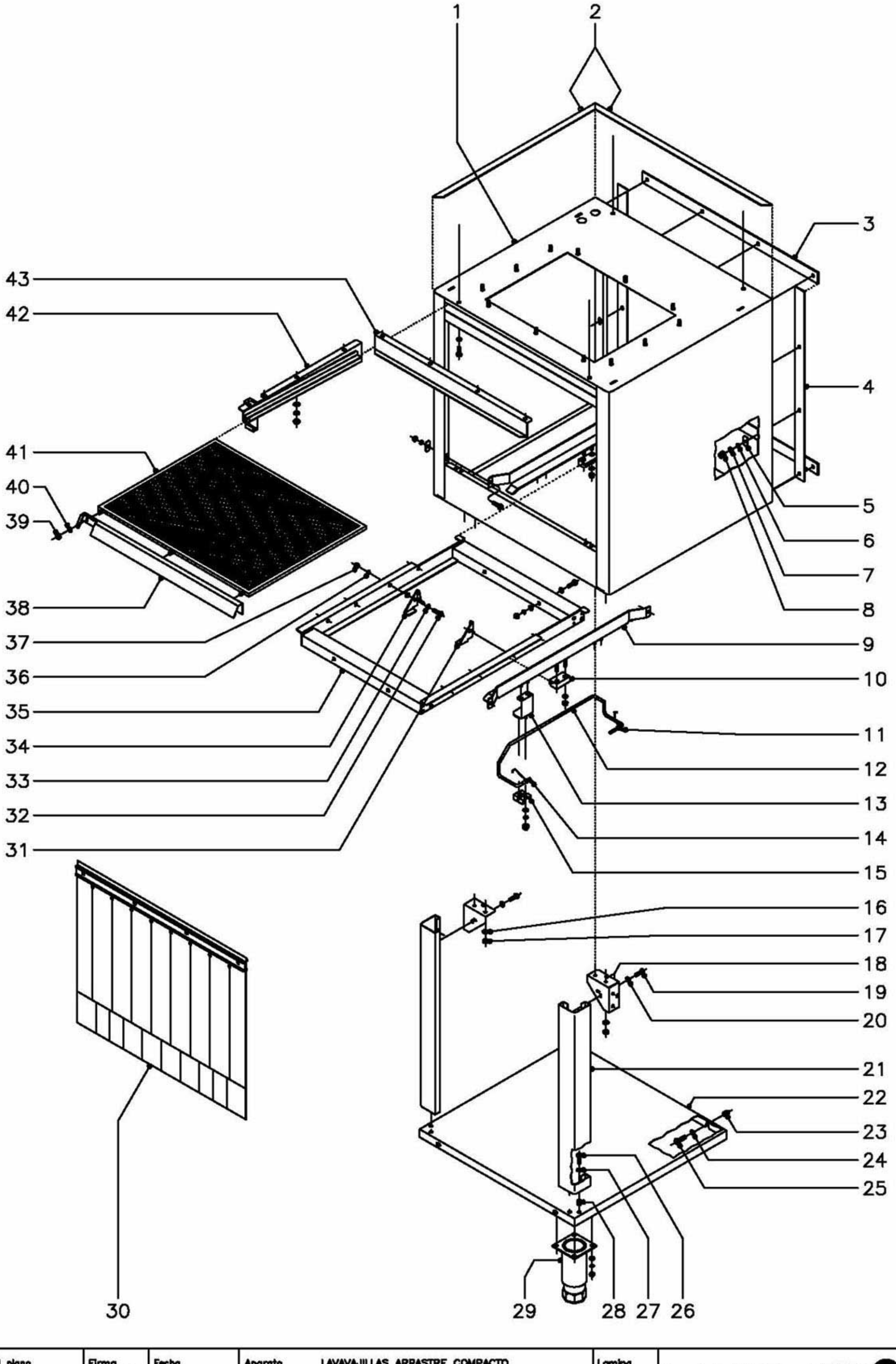

N plano	Firma	Fecha	Aparato	Lamina	
C–1044		5–2001	LAVAVAJILLAS ARRASTRE COMPACTO TUNEL CONDENSADOR DE VAHOS	10	Fagor Industrial S.Coop. FAGOR Oñate

MOD.	LAVAVAJILLAS ARRASTRE COMPACTO	ZONA	TUNEL CONDENSADOR DE VAHOS	PLANO	C-1044

ITEM	CODIGO	DENOMINACION	TEXTO	TUNEL CONDENSADOR									NOTAS
1	Z276701	Tunel condensador vahos		1									
	Q262040	Arandela muelle A-6		4									
	Q012042	Tornillo exagonal M-6x15		4									
2	Z270334	Perfil junta autoadhesiva		4									
3	Z276204	Junta superior e inferior		2									
4	Z276205	Junta lateral		2									
5	Z310341	Arandela rectangular		14									
6	Q262040	Arandela muelle A-6		14									
7	Q162040	Tuerca exagonal M-6		14									
8	Q212040	Tuerca sombrerete M-6		14									
9	Z276704	Guia condensador		2									
	Q012042	Tornillo exagonal M-6x15		4									
	Z310341	Arandela rectangular		4									
	Q262040	Arandela muelle A-6		4									
	Q162040	Tuerca exagonal M-6		4									
10	Z275075	Deslizamiento guias		2									
	Q232040	Arandela plana A-6		4									
	Q222012	Tuerca autoblocante M-6		4									
11	Z271203	Muelle torsion izquierdo		1						Cuando la entrada es por la derecha			
12	Z276711	Pulsador lavado-condensador		1							Soldado a pulsador lavado		
13	Z271211	'U" Soporte pulsadores		1									
	Q232040	Arandela plana A-6		2									
	Q262030	Arandela muelle A-5		2									
	Q212031	Tuerca sombrerete M-5		2									
14	Z271204	Muelle torsion derecho		1						Cuando la entrada es por la izquierda			
15	Z271201	Soporte pulsador		1									
	Q232040	Arandela plana A-6		2									
	Q262030	Arandela muelle A-5		2									
	Q222017	Tuerca sombrerete M-5		2									

MOD.	LAVAVAJILLAS ARRASTRE COMPACTO	ZONA	TUNEL CONDENSADOR DE VAHOS	PLANO	C-1044

ITEM	CODIGO	DENOMINACION	TEXTO	TUNEL CONDENSADOR									NOTAS
16	Q262040	Arandela muelle A-6		4									
17	Q162040	Tuerca exagonal M-6		4									
18	Z276354	Amarre pata		2									
19	Q012031	Tornillo exagonal M-5x10		4									
20	Q262030	Arandela muelle A-5		4									
21	Z276395	Pata tunel secado y condensador		2									
22	Z276398	Bandeja tunel secado y condensad.		1									
23	Q221342	Remache exagonal M-5		2									
24	Q232040	Arandela plana A-6		2									
25	Q012031	Tornillo exagonal M-5x10		2									
26	Q012031	Tornillo exagonal M-5x10		4									
27	Q262030	Arandela muelle A-5		4									
28	Q221342	Remache exagonal M-5		4									
29	X260150	Pata regulable		2									
	Q232030	Arandela plana A-5		8									
	Q262030	Arandela muelle A-5		8									
	Q162030	Tuerca exagonal M-5		8									
30	Z276410	Cortina interior completa		1									
31	Z275056	Uña arrastre izquierda		4									
32	Q152046	Tornillo exagonal con cuello M-6x15		8									
33	Q232050	Arandela plana A-8		16									
34	Z275057	Uña arrastre derecha		4									
35	Z276311	Soporte uñas		1									
	Q012042	Tornillo exagonal M-6x15		2						Amarre soportes de uñas entre si			
	Q232050	Arandela plana A-8		4						Amarre soportes de uñas entre si			
	Q262040	Arandela muelle A-6		2						Amarre soportes de uñas entre si			
	Q222012	Tuerca autoblocante M-6		2						Amarre soportes de uñas entre si			
36	Q262040	Arandela muelle A-6		8									
37	Q222012	Tuerca autoblocante M-6		8									

MOD.	LAVAVAJILLAS ARRASTRE COMPACTO	ZONA	TUNEL CONDENSADOR DE VAHOS	PLANO	C-1044

ITEM	CODIGO	DENOMINACION	TEXTO	TUNEL CONDENSADOR									NOTAS
38	Z276731	Asa filtro		1									
39	Q162040	Tuerca exagonal M-6		3									
40	Q262040	Arandela muelle A-6		3									
41	Z276722	Filtro condensacion completo		1									
42	Z276792	Soporte izquierdo de filtro		1									
s/n	Z276791	Soporte derecho de filtro		1									
43	Z276721	Soporte frontal		1									
	Q232040	Arandela plana A-6		10									Amarre soportes
	Q262040	Arandela muelle A-6		10									Amarre soportes
	Q162040	Tuerca exagonal M-6		10									Amarre soportes

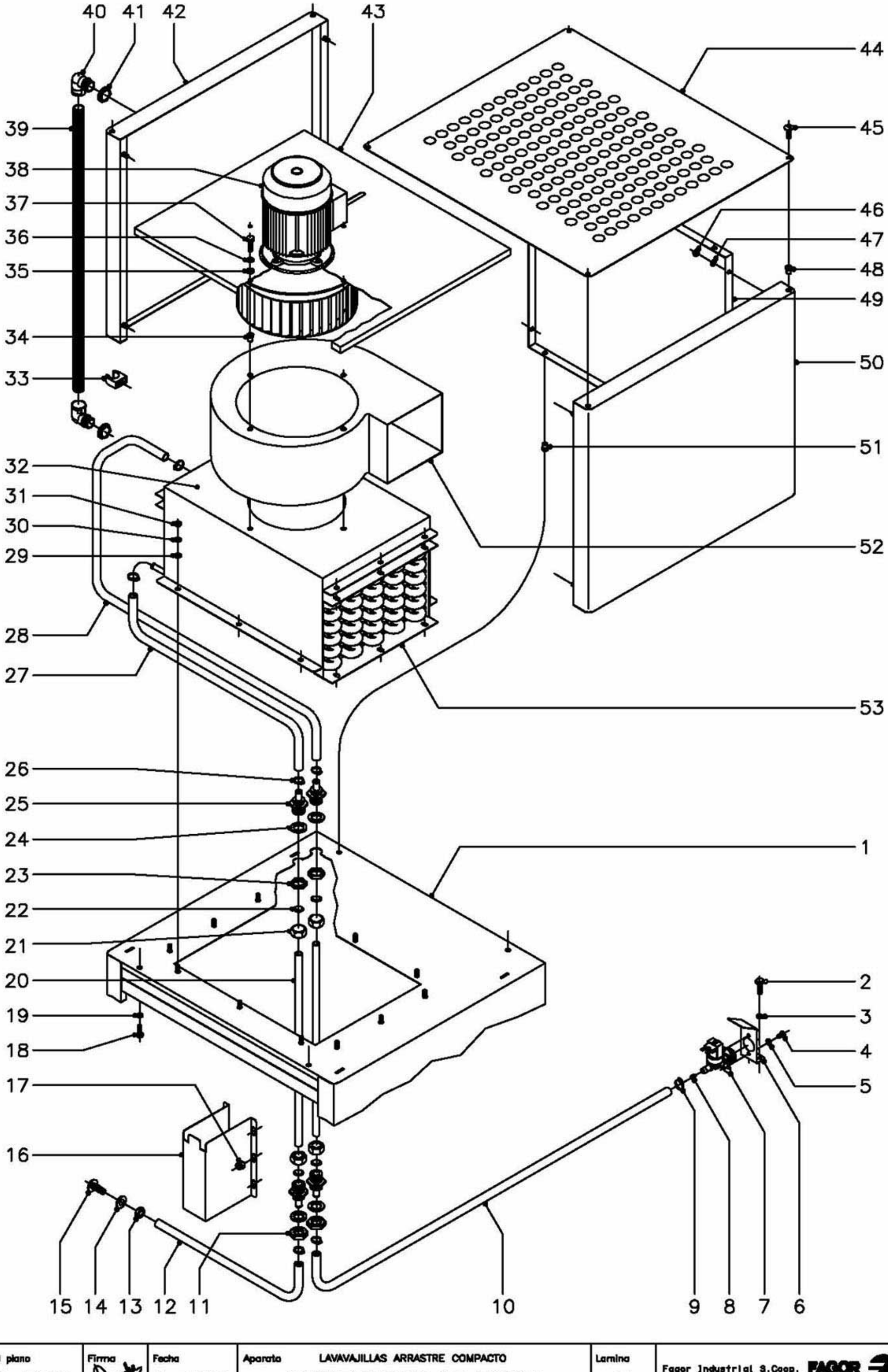

N plano	Firma	Fecha	Aparato	Lamina	
C–1045		5–2001	LAVAVAJILLAS ARRASTRE COMPACTO CONDENSADOR DE VAHOS	11	Fagor Industrial S.Coop. Oñate

MOD.	LAVAVAJILLAS ARRASTRE COMPACTO	ZONA	CONDENSADOR DE VAHOS	PLANO	C-1045

ITEM	CODIGO	DENOMINACION	TEXTO	CONDENSADOR DE VAHOS									NOTAS
1	Z276701	Tunel condensador vahos		1									
2	Q012042	Tornillo exagonal M-6x15		2									
3	Q262040	Arandela muelle A-6		2									
4	Q032021	Tornillo alomado M-4x10		2									
5	Q242020	Arandela abanico A-4		2									
6	Z201101	Escuadra amarre electrovalvula		1									
7	Z701135	Electrovalvula simple		1									
8	P443042	Regulador caudal 3 l./min.		1									
9	Q881302	Abrazadera 12 - 20		3									
10	3676900	Tubo de goma Ø 17xØ 10x3000		1									Toma de agua
11	Q223023	Tuerca exagonal 5/8''		2									
12	3676900	Tubo de goma Ø 17xØ 10x3000		1							Empalme a manguera desagüe		
13	Q223013	Tuerca exagonal M-12		1							Empalme a manguera desagüe		
14	Z600908	Arandela plana Ø26xØ12,5x2		1							Empalme a manguera desagüe		
15	Z600907	Toma de presion		1							Empalme a manguera desagüe		
16	Z276772	Cubierta		1									
17	Q212031	Tuerca sombrerete M-5		6									
18	Q012042	Tornillo exagonal M-6x15		4									
19	Q262040	Arandela muelle A-6		4									
20	Z276761	Tubo empalme		2									
21	Q223108	Tuerca M-24x2,5		4									
22	Q307063	Junta torica Ø19,35xØ12,29xØ3,53		4									
23	Q223031	Tuerca exagonal M-24x2,5		2									
24	Q307032	Arandela junta Ø 32xØ 21x3		4									
25	Z271901	Pasamuros		4									
26	Q881302	Abrazadera 12 - 20		4									
27	3676900	Tubo salida serpen.Ø17xØ10x300		1									
28	3676900	Tubo entrad.serpen.Ø17xØ10x560		1									
29	Q232040	Arandela plana A-6		12									

MOD.	LAVAVAJILLAS ARRASTRE COMPACTO	ZONA	CONDENSADOR DE VAHOS	PLANO	C-1045

ITEM	CODIGO	DENOMINACION	TEXTO	CONDENSADOR DE VAHOS									NOTAS
30	Q262040	Arandela muelle A-6		12									
31	Q162040	Tuerca exagonal M-6		12									
32	Z106764	Cubierta bateria serpentin		1									
33	Z316354	Abrazadera de presion		2									
34	Q221343	Remache exagonal M-6		8									
35	Q232040	Arandela plana A-6		8									
36	Q262040	Arandela muelle A-6		8									
37	Q012042	Tornillo exagonal M-6x15		8									
38	Z316412	Ventilador centrifugo		1									
39	3712300	Tubo plastico Ø 29xØ 23x950		1									
40	Z703006	Racord 90º		2									
41	R023025	Contratuerca		2									
42	Z276752	Posterior cubierta		1									
43	Z276379	Barrera vahos		1									
44	Z276754	Superior de cubierta		1									
45	Q152017	Tornillo amarre M-6x13		4									
46	Q162040	Tuerca exagonal M-6		8									
47	Q262040	Arandela muelle A-6		8									
48	Q221343	Remache exagonal M-6		4									
49	Z276751	Lateral de cubierta		2									
50	Z276342	Anterior de cubierta		1									
51	Q221343	Remache exagonal M-6		4									
52	Z106721	Cubierta ventola		1									
53	Z276762	Bateria -serpentin completo		1									
s/n	Z276781	Instalacion electrica condensador		1									
s/n	Z276392	Instalacion electrica auxiliar conden.		1									
s/n	Z316702	Cableado condensador		1									
s/n	Z316382	Cableado auxiliar condensador		1									

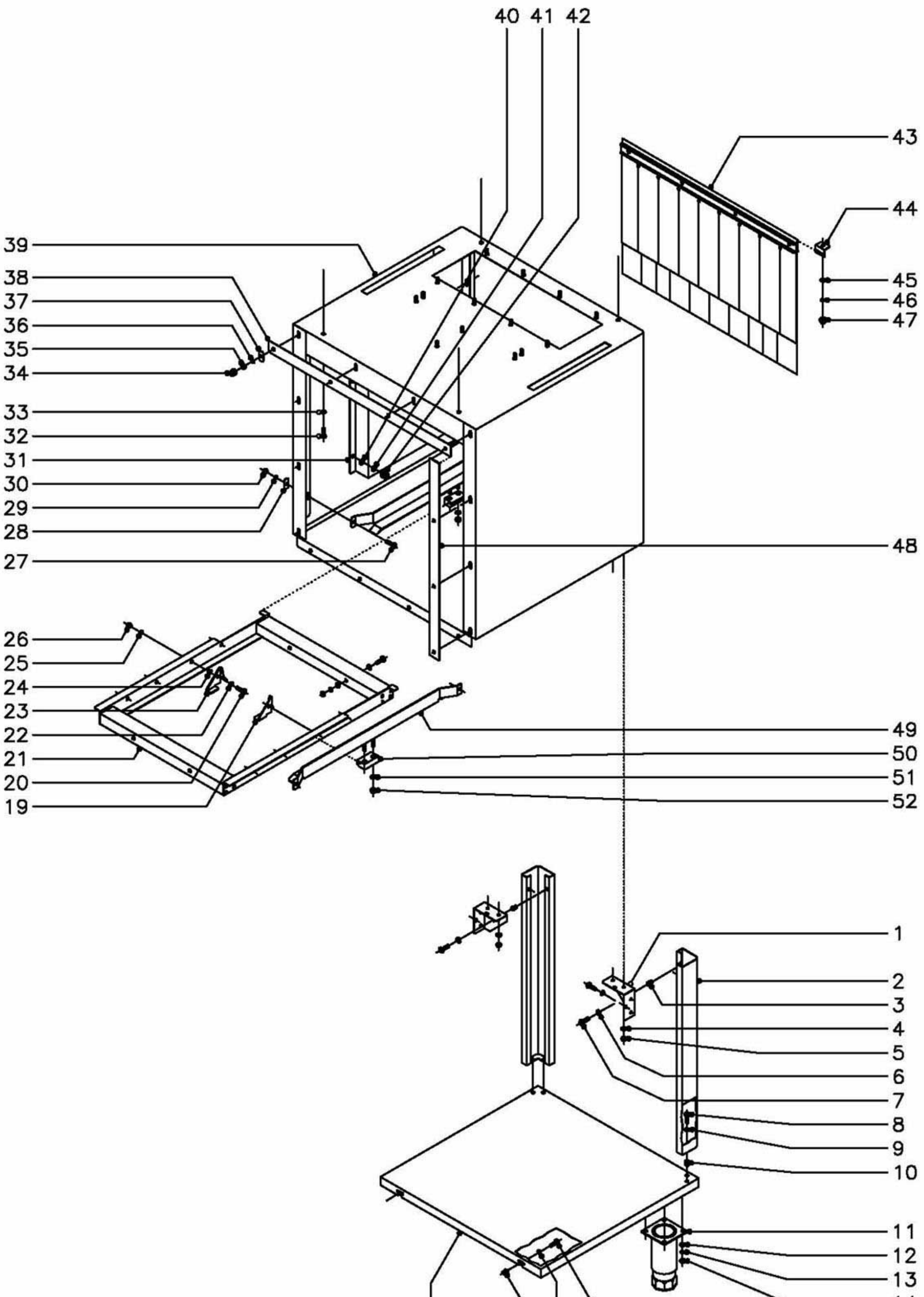

N plano	Firma	Fecha	Aparato	Lamina	
C–1046		5–2001	LAVAVAJILLAS ARRASTRE COMPACTO TUNEL DE SECADO (600)	12	Fagor Industrial S.Coop. Oñate

MOD.	LAVAVAJILLAS ARRASTRE COMPACTO	ZONA	TUNEL DE SECADO (600)	PLANO	C-1046

ITEM	CODIGO	DENOMINACION	TEXTO	TUNEL DE SECADO 600									NOTAS
1	Z276354	Amarre pata		2									
2	Z276395	Pata tunel secado y condensador		2									
3	Q221342	Remache exagonal M-5		4									
4	Q262040	Arandela muelle A-6		4									
5	Q162040	Tuerca exagonal M-6		4									
6	Q242030	Arandela abanico A-5		4									
7	Q012031	Tornillo exagonal M-5x10		4									
8	Q012031	Tornillo exagonal M-5x10		4									
9	Q242030	Arandela abanico A-5		4									
10	Q221342	Remache exagonal M-5		4									
11	X260150	Pata regulable		2									
12	Q232030	Arandela plana A-5		8									
13	Q262030	Arandela muelle A-5		8									
14	Q162030	Tuerca exagonal M-5		8									
15	Q012031	Tornillo exagonal M-5x10		2									
16	Q232040	Arandela plana A-6		2									
17	Q221342	Remache exagonal M-5		2									
18	Z276398	Bandeja tunel secado y condensad.		1									
19	Z275056	Uña arrastre izquierda		4									
20	Q152046	Tornillo exag. con cuello M-6x15		8									
21	Z276311	Soporte uñas		1									
	Q012042	Tornillo exagonal M-6x15		2						Amarre soportes de uñas entre si			
	Q232050	Arandela plana A-8		4						Amarre soportes de uñas entre si			
	Q262040	Arandela muelle A-6		2						Amarre soportes de uñas entre si			
	Q222012	Tuerca autoblocante M-6		2						Amarre soportes de uñas entre si			
22	Q232050	Arandela plana A-8		8									
23	Z275057	Uña arrastre derecha		4									
24	Q232050	Arandela plana A-8		8									
25	Q262040	Arandela muelle A-6		8									

MOD.	LAVAVAJILLAS ARRASTRE COMPACTO	ZONA	TUNEL DE SECADO (600)	PLANO	C-1046

ITEM	CODIGO	DENOMINACION	TEXTO	TUNEL DE SECADO 600									NOTAS
26	Q222012	Tuerca autoblocante M-6		8									
27	Q012042	Tornillo exagonal M-6x15		4									
28	Z310341	Arandela rectangular		4									
29	Q262040	Arandela muelle A-6		4									
30	Q162040	Tuerca exagonal M-6		4									
31	Z276321	Ventana aspiracion		2									
32	Q012042	Tornillo exagonal M-6x15		4									
33	Q262040	Arandela muelle A-6		4									
34	Q212040	Tuerca sombrerete M-6		14									
35	Q162040	Tuerca exagonal M-6		14									
36	Q262040	Arandela muelle A-6		14									
37	Z310341	Arandela rectangular		14									
38	Z276204	Junta superior e inferior		2									
39	Z276301	Tunel de secado		1									
40	Q232040	Arandela plana A-6		12									
41	Q262040	Arandela muelle A-6		12									
42	Q212040	Tuerca sombrerete M-6		12									
43	Z276410	Cortina interior completa		1									
44	Z270326	Sujecion cortina		2									
45	Q232040	Arandela plana A-6		2									
46	Q262030	Arandela muelle A-5		2									
47	Q212031	Tuerca sombrerete M-5		2									
48	Z276205	Junta lateral		2									
49	Z276304	Guia secado		2									
50	Z275075	Deslizamiento guias		2									
51	Q232040	Arandela plana A-6		4									
52	Q222012	Tuerca autoblocante M-6		4									

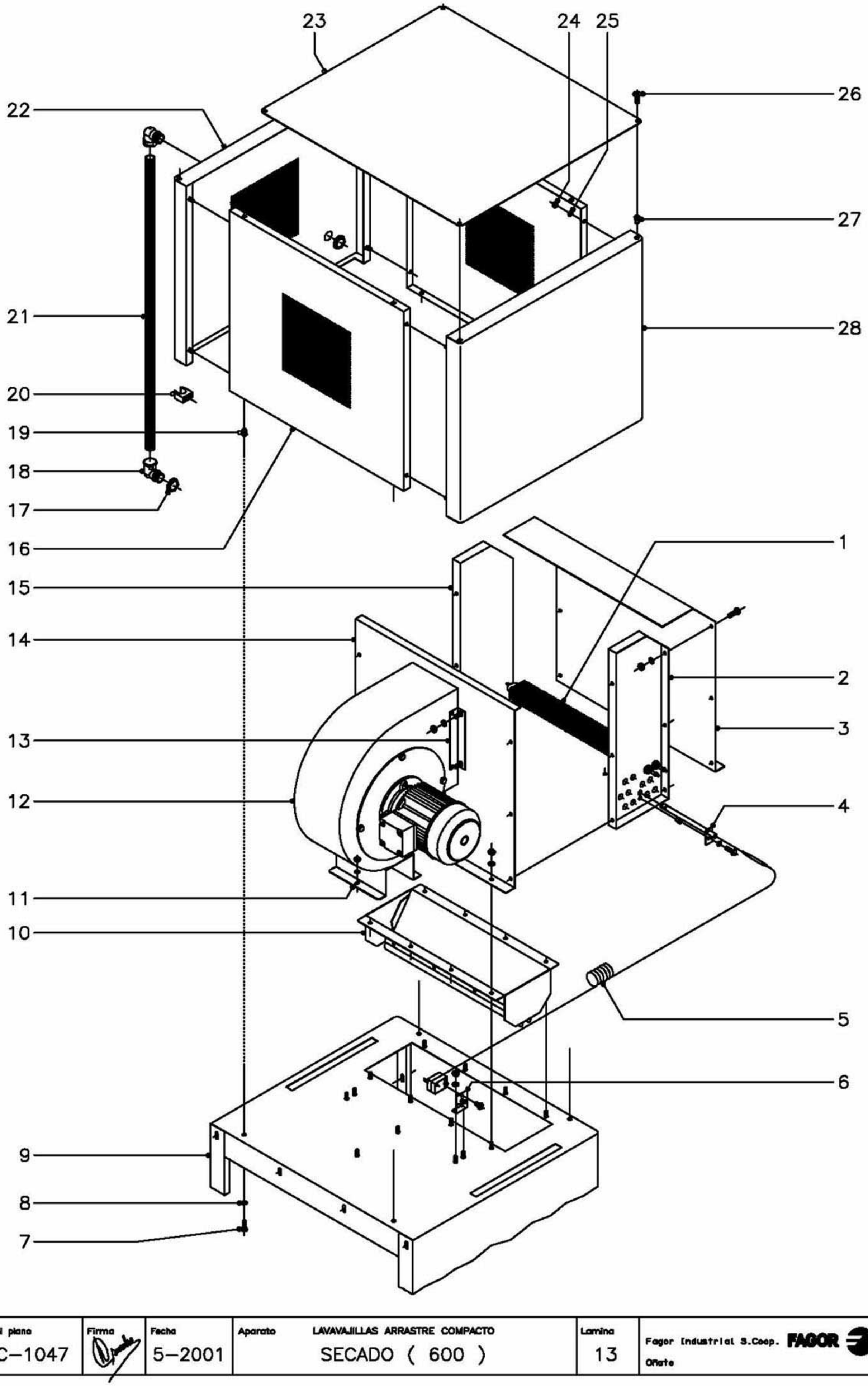

N plano	Firma	Fecha	Aparato	Lamina	
C–1047		5–2001	LAVAVAJILLAS ARRASTRE COMPACTO SECADO (600)	13	Fagor Industrial S.Coop. Oñate

MOD.	LAVAVAJILLAS ARRASTRE COMPACTO		ZONA	SECADO (600)							PLANO	C-1047	
ITEM	CODIGO	DENOMINACION	TEXTO	SECADO 600									NOTAS
1	Z276391	Resistencia aletas 1500 W. 230 V.		6									
2	Z276329	Frontal caja resistencias		1									
3	Z276326	Lateral izquierdo caja resistencias		1									
	Q012042	Tornillo exagonal M-6x15		14									
	Q262040	Arandela muelle A-6		14									
	Q162040	Tuerca exagonal M-6		14									
4	Z276331	Vaina para bulbo termostato		1									
	Q012042	Tornillo exagonal M-6x15		1									
	Q262040	Arandela muelle A-6		1									
	Q221343	Remache exagonal M-6		1									
5	Z213014	Termostato limitador		1									
	Q081330	Tornillo alomado BZ-3,5x6,5		2									
6	Z850111	Soporte termostato		1									
	Q232040	Arandela plana A-6		2									
	Q162040	Tuerca exagonal M-6		2									
7	Q012042	Tornillo exagonal M-6x15		4									
8	Q262040	Arandela muelle A-6		4									
9	Z276301	Tunel de secado		1									
10	Z276322	Salida secado completa		1									
11	Z276394	Soporte ventilador		1									
	Q262040	Arandela muelle A-6		2									
	Q162040	Tuerca exagonal M-6		2									
12	Z316412	Ventilador centrifugo		1									
13	Z276375	Amarre ventilador escuadra		2									
	Q262040	Arandela muelle A-6		4									
	Q162040	Tuerca exagonal M-6		4									
14	Z276376	Lateral derecho caja resistencias		1									
	Q262040	Arandela muelle A-6		8									
	Q162040	Tuerca exagonal M-6		8									

MOD.	LAVAVAJILLAS ARRASTRE COMPACTO	ZONA	SECADO (600)	PLANO	C-1047

ITEM	CODIGO	DENOMINACION	TEXTO	SECADO 600									NOTAS
15	Z276330	Posterior caja resistencias		1									
	Q012042	Tornillo exagonal M-6x15		14									
	Q262040	Arandela muelle A-6		14									
	Q162040	Tuerca exagonal M-6		14									
16	Z276345	Lateral cubierta		2									
17	R023025	Contratuerca		2									
18	Z703006	Racord 90º		2									
19	Q221343	Remache exagonal M-6		4									
20	Z316354	Abrazadera de presion		2									
21	3712300	Tubo plastico Ø 29xØ 23x950		1									
22	Z276361	Posterior cubierta		1									
23	Z276346	Superior de cubierta		1									
24	Q162040	Tuerca exagonal M-6		8									
25	Q262040	Arandela muelle A-6		8									
26	Q152017	Tornillo amarre M-6x13		4									
27	Q221343	Remache exagonal M-6		4									
28	Z276342	Anterior de cubierta		1									
s/n	Z276341	Instalacion electrica secado		1									
s/n	Z276392	Instalacion electrica auxiliar secado		1									
s/n	Z316381	Cableado secado		1									
s/n	Z316382	Cableado auxiliar secado		1									

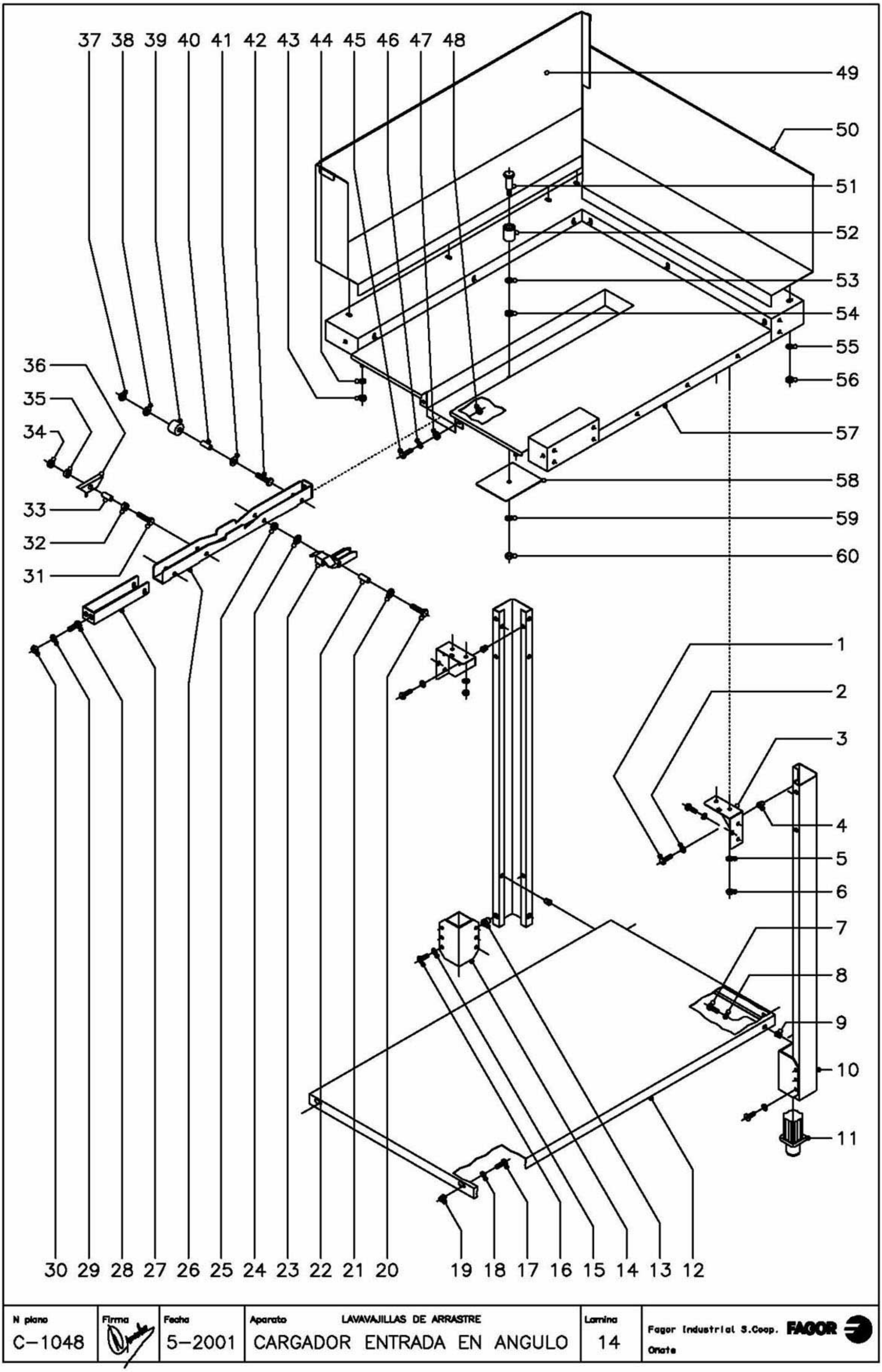

N plano	Firma	Fecha	Aparato	Lamina	
C–1048		5–2001	LAVAVAJILLAS DE ARRASTRE CARGADOR ENTRADA EN ANGULO	14	Fagor Industrial S.Coop. FAGOR Oñate

MOD.	LAVAVAJILLAS DE ARRASTRE	ZONA	CARGADOR ENTRADA EN ANGULO 90º	PLANO	C-1048

ITEM	CODIGO	DENOMINACION	TEXTO	CARGADOR ENTRADA 90º DERECHA	CARGADOR ENTRADA 90º IZQUIERDA								NOTAS
1	Q012031	Tornillo exagonal M-5x10		4	4								
2	Q242030	Arandela abanico A-5		4	4								
3	Z276354	Amarre pata		2	2								
4	Q221342	Remache exagonal M-5		4	4								
5	Q242040	Arandela abanico A-6		4	4								
6	Q162040	Tuerca exagonal M-6		4	4								
7	Q012031	Tornillo exagonal M-5x10		4	4								
8	Q242030	Arandela abanico A-5		4	4								
9	Q221342	Remache exagonal M-5		4	4								
10	Z272505	Pata		2	2								
11	R675610	Pata regulable		2	2								
12	Z272506	Bandeja inferior		1	1						Con modulo de entrada		
12	Z296301	Bandeja inferior		1	1						Con condensador de vahos		
13	Q221343	Remache exagonal M-6		4	4								
14	Z282516	Regulador pata		2	2								
15	Q232040	Arandela plana A-6		4	4								
16	Q152017	Tornillo amarre M-6x13		4	4								
17	Q012031	Tornillo exagonal M-5x10		2	2								
18	Q242030	Arandela abanico A-5		2	2								
19	Q221342	Remache exagonal M-5		2	2								
20	Q012046	Tornillo exagonal M-6x40		1	1								
21	Q232050	Arandela plana A-8		1	1								
22	Z105058	Eje separador		1	1								
23	Z102537	Uña 90º		1	1								
24	Q232050	Arandela plana A-8		1	1								
25	Q221301	Tuerca autoblocante M-6		1	1								
26	Z102536	Carro arrastre		1	1								
27	Z272528	Horquilla		1	1								
28	Q012042	Tornillo exagonal M-6x15		2	2								

MOD.	LAVAVAJILLAS DE ARRASTRE	ZONA	CARGADOR ENTRADA EN ANGULO 90º	PLANO	C-1048

ITEM	CODIGO	DENOMINACION	TEXTO	CARGADOR ENTRADA 90º DERECHA	CARGADOR ENTRADA 90º IZQUIERDA								NOTAS
29	Q232040	Arandela plana A-6		2	2								
30	Q222012	Tuerca autoblocante M-6		2	2								
31	Q012046	Tornillo exagonal M-6x40		1	1								
32	Z105059	Casquillo separador		1	1								
33	Z105058	Eje separador		1	1								
34	Q222012	Tuerca autoblocante M-6		1	1								
35	Z105059	Casquillo separador		1	1								
36	Z105060	Uña arrastre		1	1								
37	Q222012	Tuerca autoblocante M-6		2	2								
38	Q232050	Arandela plana A-8		2	2								
39	Z105057	Rodillo		2	2								
40	Z105058	Eje separador		2	2								
41	Q232050	Arandela plana A-8		2	2								
42	Q012046	Tornillo exagonal M-6x40		2	2								
43	Q162040	Tuerca exagonal M-6		2	2								
44	Q242040	Arandela abanico A-6		2	2								
45	Q012042	Tornillo exagonal M-6x15		4	4								
46	Q232040	Arandela plana A-6		4	4								
47	Q308002	Arandela dubo A-6		4	4								
48	Q222012	Tuerca autoblocante M-6		4	4								
49	Z282542	Peto 90º derecha posterior		1	-								
s/n	Z282532	Peto 90º izquierda posterior		-	1								
50	Z282544	Peto 90º derecha lateral		1	-								
s/n	Z282534	Peto 90º izquierda lateral		-	1								
51	Q102548	Tornillo coginete		1	1								
52	Z102549	Rodillo		1	1								
53	Q232050	Arandela plana A-8		1	1								
54	Q308000	Arandela dubo A-8		1	1								

MOD.	LAVAVAJILLAS DE ARRASTRE	ZONA	CARGADOR ENTRADA EN ANGULO 90º	PLANO	C-1048

ITEM	CODIGO	DENOMINACION	TEXTO	CARGADOR ENTRADA 90° DERECHA	CARGADOR ENTRADA 90° IZQUIERDA								NOTAS
55	Q242040	Arandela abanico A-6		13	13								
56	Q162040	Tuerca exagonal M-6		13	13								
57	Z282540	Mesa entrada 90° derecha		1	-								
s/n	Z282530	Mesa entrada 90° izquierda		-	1								
58	Z102534	Placa refuerzo (caldeado a mesa)		1	1								
59	Q232050	Arandela plana A-8		1	1								
60	Q162050	Tuerca exagonal M-8		2	2								

FI-160 FI-160T FI-200 FI-200H

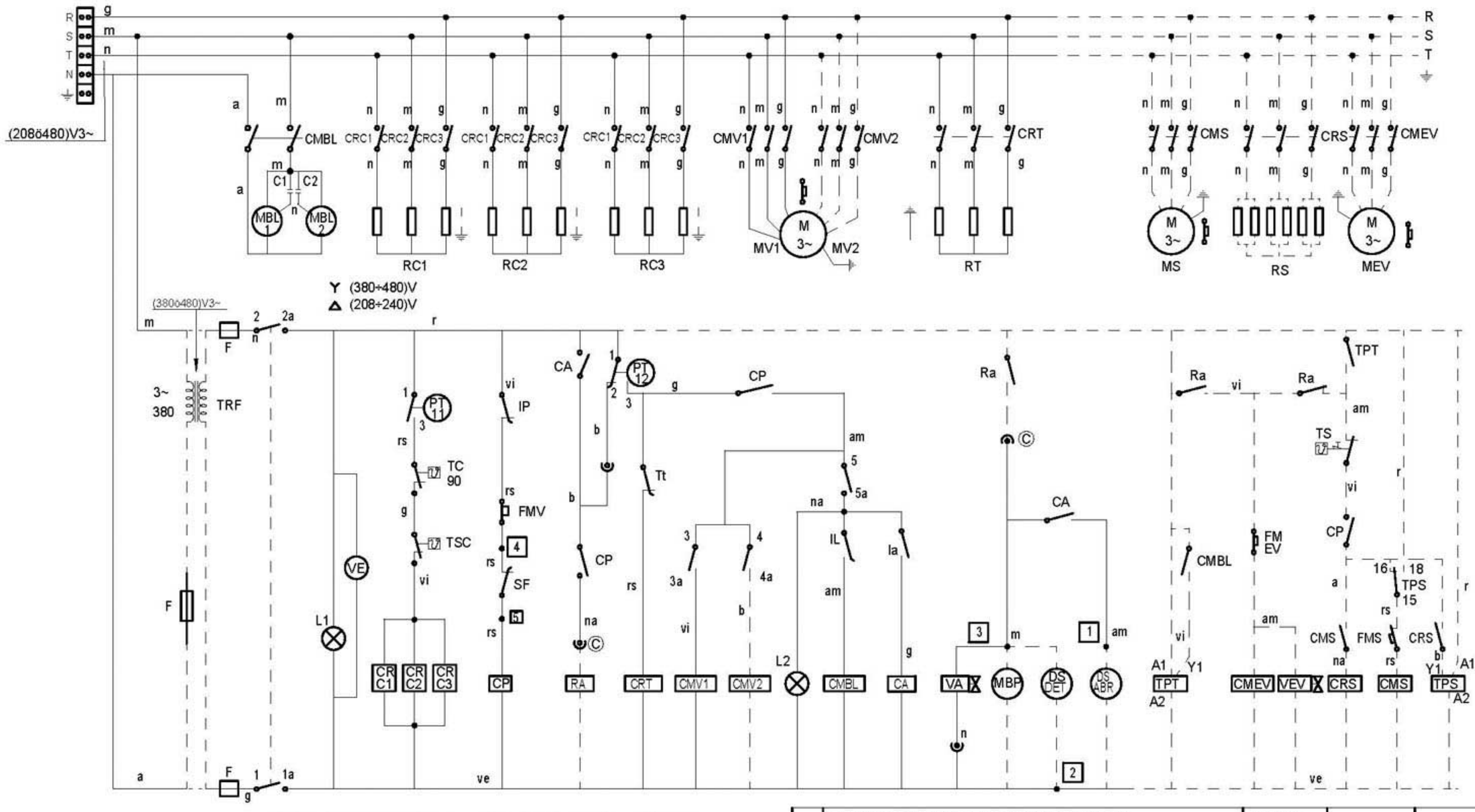

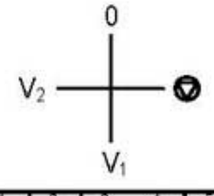

IG	1 1a	2 2a	3 3a	4 4a	5 5a	6 6a
0						
⊘	X	X				
V_1	X	X	X		X	X
V_2	X	X		X	X	X

CODIGO COLORES - CODE DES COULEURS - COLOUR CODE - FARBE CODE - CODICE DI COLORE

n = Negro-Noir-Black-Schwarz-Nero
a = Azul-Bleu-Blue-Blau-Blu
r = Rojo-Rouge-Red-Rot-Rosso
b = Blanco-Blanc-White-Blank-Bianco
g = Gris-Gris-Grey-Gran-Grigio
m = Marron-Marron-Brown-Braun-Marrone
na = Naranja-Orange-Orange-Orange-Arancio
vi = Violeta-Violette-Violet-Viole-Violetta
ve = Verde-Vert-Green-Grün-Verde
rs = Rosa-Rose-Pink-Rose-Roseo
am = Amarillo-Jaune-Yellow-Gelb-Giallo
am/ve = Amarillo-Verde/Jaune-Vert/Yellow-Green/Gelb-Grün/Giallo-Verde

	Esquema teórico FI-160, FI-160T, FI-200, FI-200H		Z-273018		
Nº	Pieza		Nº Clasificacion	Acabado	
Nº	Modificacion	Propuesta de	Fecha	Tolerancias generales	
(1)	Introducir Ⓒ	Maillo	31-1-02	<5±	50–100±
				5–25±	>100±
				25–50±	∝±

	Firma	Fecha
Dibujado	S. N.	2-2-01
Proyectado		
Comprobado		
Escala		

FAGOR
Fagor Industrial,Koop.Elk, Mugatua

Mecanizado superficial

LAVAVAJILLAS

Plano hau ez daiteke erabil ez berrizta gure baimenitz gabe

Plano numero HC-17294 -1
Sustituye al Nº HD-16214
Sustituido por

ECO-160 ECO-160T ECO-200 ECO-200H

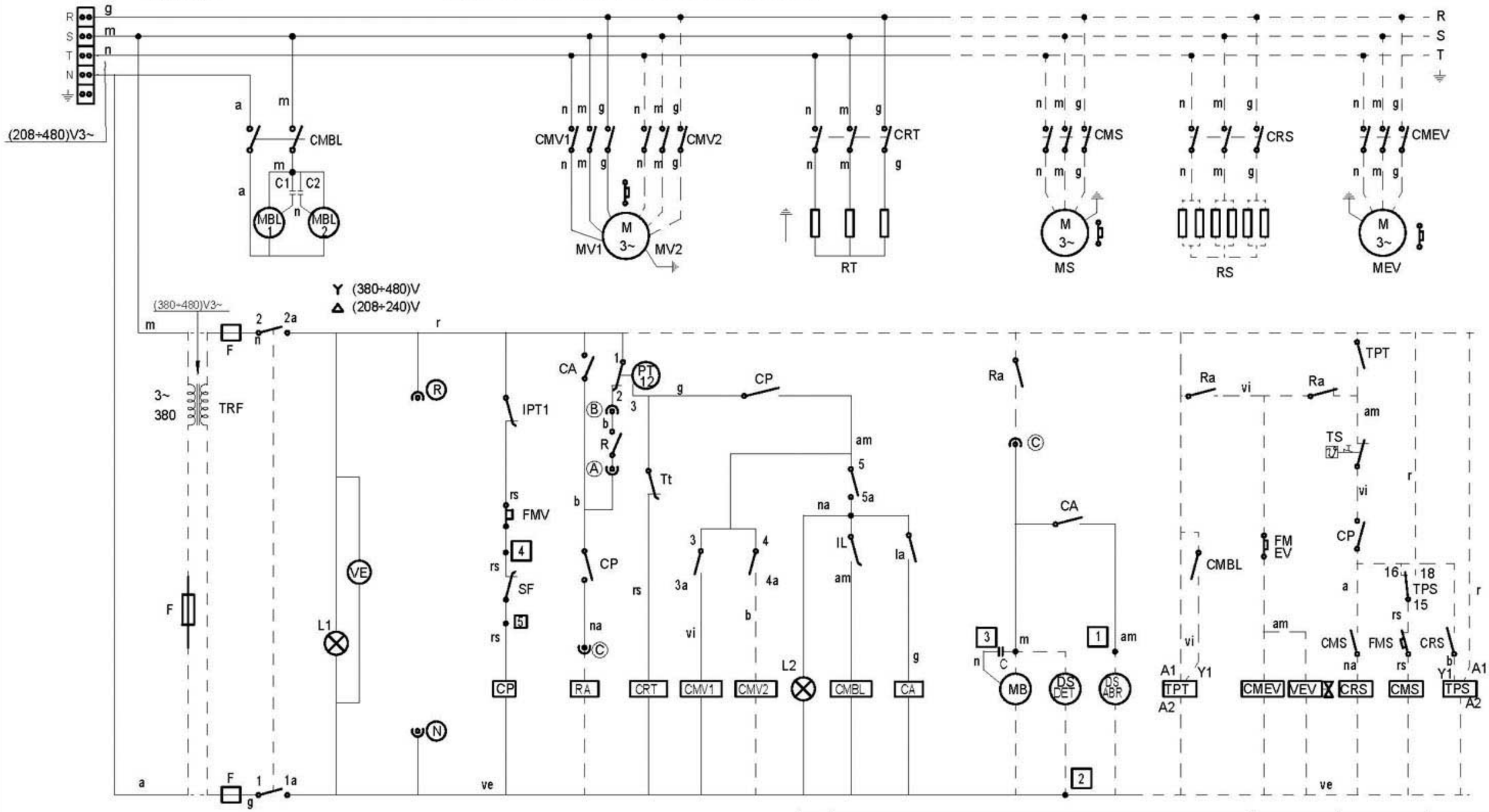

IG	1 1a	2 2a	3 3a	4 4a	5 5a	6 6a
0						
▽	X	X				
V_1	X	X	X		X	X
V_2	X	X		X	X	X

V_2 — 0 — ▽ — V_1

CODIGO COLORES - CODE DES COULEURS - COLOUR CODE - FARBE CODE - CODICE DI COLORE

n = Negro-Noir-Black-Schwarz-Nero
a = Azul-Bleu-Blue-Blau-Blu
r = Rojo-Rouge-Red-Rot-Rosso
b = Blanco-Blanc-White-Blank-Bianco
g = Gris-Gris-Grey-Gran-Grigio
m = Marron-Marron-Brown-Braun-Marrone
na = Naranja-Orange-Orange-Orange-Arancio
vi = Violeta-Violette-Violet-Viole-Violetta
ve = Verde-Vert-Green-Grün-Verde
rs = Rosa-Rose-Pink-Rose-Roseo
am = Amarillo-Jaune-Yellow-Gelb-Giallo
am/ve = Amarillo-Verde/Jaune-Vert/Yellow-Green/Gelb-Grün/Giallo-Verde

	Esquema teórico ECO-160, ECO-160T, ECO-200, ECO-200H		Z-283020	
Nº	Pieza		Nº Clasificacion	Acabado
Nº	Modificacion	Propuesta de	Fecha	Tolerancias generales
(1)	Introducir (A) (B) (C)	Maillo	1-2-2002	≤5± : 5–25± : 25–50± : 50–100± : >100± : ∠±

	Firma	Fecha		
Dibujado	S. N.	28-2-01	FAGOR	Mecanizado superficial
Proyectado			Fagor Industrial,Koop.Elk, Mugatua	
Comprobado				
Escala	LAVAVAJILLAS			Plano numero HC-17304 -1
	Plano hau ez da inola ere aldatu ezean bertzela gure baimenik gabe			Sustituye al Nº HD-16215
				Sustituido por

LEYENDA COMPACTO Y MODULAR

ESPANOL	FRANÇAIS	ENGLISH	DEUTSCH	ITALIANO
Ⓐ Ⓑ = Puntos de conexion con R	Points de conexion R	Conection point with R	Anschlusspunkte mit R	Punti di collegamento con R
Ⓒ = Puntos de conex.160/200 sin secado ni condensador	Points de conexion 160/200 sans sechage ni condensateur	Connection points 160/200 without drying nor condenser	Anschlusspunkte 160/200 weder ohne Trocknung noch Kondensator	Punti di collegamento 160/200 senza asciugatura né condensatore
C,C1,C2 = Condensador	Condensateur	Condenser	Kondensator	Condensatore
CA = Rele auxiliar aclarado	Relais auxilier rinçage	Rinse auxiliary relay	Hilfsrelais Spülen	Rele ausiliario risciacquo
CMBL 1/2 = Contactor bomba lavado 1/2	Contacteur pompe lavage 1/2	Wash pump contactor 1/2	Kontaktschütz Waschpumpe 1/2	Contattore pompa lavaggio 1/2
CMBPL = Contactor bomba prelavado	Contacteur pompe prelavage	Pre-Wash pump contactor	Kontaktschütz Vorwaschpumpe	Contattore pompa prelavaggio
CMEV = Contactor motor extractor	Contacteur moteur extracteur	Exhaust motor contactor	Kontaktschütz Abzugsmotor	Contattore motore estrattore
CMS = Contactor motor secado	Contacteur moteur sechage	Drying motor contactor	Kontaktschütz Trocknungsmotor	Contattore motore asciugatura
CMV 1/2 = Contactor avance 1/2	Contacteur avance 1/2	Advance contactor 1/2	Kontaktschütz Vorlauf 1/2	Contattore avanzamento 1/2
CMREC = Contactor motor recuperador	Contacteur moteur recuperateur	Motor recover contactor	Kontaktschütz Rekuperatormotor	Contattore motore recuperatore
CRC 1/2/3 = Contactor calentamiento calderin	Contacteur chauf. surchauffeur	Boiler heating contactor	Kontaktschütz Boilerheizung	Contattore riscaldamento boiler
CRS = Contactor resistencia secado	Contacteur resistances sechage	Drying heating element contactor	Kontaktschütz Trocknungsheizwiderstand	Contattore resistenza asciugatura
CRTA = Contactor calentamiento aclarado	Contacteur chaufage rinçage	Rinse heating contactor	Kontaktschütz Spülheizung	Contattore riscaldamento risciacquo
CRT2 = Contactor calentamiento tanque 2	Contacteur chaufage cuve 2	Tank heating contactor 2	Kontaktschütz Heizung Tank 2	Contattore riscaldamento serbatoio 2
CRT11/12 = Contactor calentamiento tanque 1	Contacteur chaufage cuve 1	Tank heating contactor 1	Kontaktschütz Heizung Tank 1	Contattore riscaldamento serbatoio 1
CP = Rele puerta	Relais porte	Door relay	Türrelais	Rele porta
DS.ABR = Dosificador abrillantador	Dosseur de tensoactif	Rinse doser	Dosierer Glanzmittel	Dosatore brillantante
DS.DET.= Dosificador detergente	Dosseur de detergent	Detergent doser	Dosierer Spülmittel	Dosatore detersivo
F = Fusible	Fusible	Fuse	Sicherung	Fusibile
FMEV = Rele termico motor extractor	Relais termique moteur extracteur	Thermic switch exhaust motor relay	Thermorelais Abzugsmotor	Rele termico motore estrattore
FML1/2 = S. Termico bomba lavado 1/2	S. Termique pompe lavage 1/2	Thermic switch pump 1/2	Thermoschalter Waschpumpe 1/2	Rele termico pompa lavaggio 1/2
FMS = Rele termico motor secado	Relais termique moteur sechage	Drying motor thermic relay	Thermorelais Trocknungsmotor	Rele termico motore asciugatura
FMREC = Rele termico motor recuperador	Relais termique moteur recuperateur	Thermic switch recover motor	Thermorelais Rekuperatormotor	Contattore motore recuperatore
FMV = S. Termica motor avance	S. Termica moteur avance	Thermic switch rack pulling motor	Thermoschalter Vorlaufmotor	Rele termico motore avanzamento
Ia = Micro aclarado	Micro rinçage	Rinse microswitch	Mikroschalter Spülen	Microinterruttore risciacquo
IG =Interruptor general	Interrupteur general	Main switch	Hauptschalter	Interruttore generale
IL = Micro lavado	Micro lavage	Wash microswitch	Mikroschalter Waschen	Microinterruttore lavaggio
IPA = Micro puerta aclarado	Micro porte rinçage	Rinse door microswitch	Mikroschalter Tür Spülen	Microinterruttore porta risciacquo
IPPL = Micro puerta prelavado	Micro porte prelavage	Pre-wash door microswitch	Mikroschalter Tür Vorwaschen	Microinterruttore porta prelavaggio
IPT1/2 = Micro puerta tanque 1/2	Micro porte cuve 1/2	Tank door microswitch 1/2	Mikroschalter Tür Tank 1/2	Microinterruttore porta serbatoio 1/2
L1 = Piloto de encendido	Voyant funcionement	Operation light	Betriebsanzeigelampe	Spia accensione
L2 = Piloto marcha	Voyant demarrage	Start light	Startanzeigelampe	Spia avvio
MB = Bomba de llenado y aclarado	Pompe remplissage rinçage	Fill and rinse pump	Füll-und Spülpumpe	Pompa di riempimento e risciacquo
MBA = Bomba aclarado	Pompe rinçage	Rinse pump	Spülpumpe	Pompa risciacquo
MBL1/2 = Bomba lavado 1/2	Pompe lavage 1/2	Wash pump 1/2	Waschpumpe 1/2	Pompa lavaggio 1/2
MBP = Bomba de presion	Pompe de pression	Pressure pump	Druckpumpe	Pompa a pressione
MBPL = Bomba prelavado	Pompe prelavage	Pre-wash pump	Vorwaschpumpe	Pompa prelavaggio
MEV = Motor extractor vahos	Moteur extracteur vapeur	Exhaust steam motor	Motor Dampfabzug	Motore estrazione vapore
MREC = Motor recuperador	Moteur recuperateur	Recover motor	Rekuperatormotor	Motore recuperatore
MS = Motor secado	Moteur sechage	Drying motor	Trocknungsmotor	Motore asciugatura
MV = Motor avance	Moteur avance	Motor advance	Vorlaufmotor	Motore avanzamento
Pa = Presostato aclarado	Pressostat rinçage	Rinse level switch	Druckregler Spülen	Pressostato risciacquo
PPL = Presostato prelavado	Pressostat prelavage	Pre-wash level switch	Druckregler Vorwaschen	Pressostato prelavaggio
PT2/PT22 = Presostato lavado 2 llenado	Pressostat lavage 2 remplissage	Wash level 2 and fill switch	Druckregler Waschstufe 2 Füllen	Pressostato lavaggio 2 riempimento
PT11 = Presostato lavado 1 calentamiento	Pressostat lavage 1 chauffage	Wash level 1 and heating switch	Druckregler Waschstufe 1 Heizen	Pressostato lavaggio 1 riscaldamento
PT12 = Presostato lavado 1 llenado	Pressostat lavage 1 remplissage	Wash level 1 and fill switch	Druckregler Waschstufe 1 Füllen	Pressostato lavaggio 1 riempimento
PT21 = Presostato lavado 2 calentamiento	Pressostat lavage 2 chauffage	Wash level 2 and heating switch	Druckregler Waschstufe 2 Heizen	Pressostato lavaggio 2 riscaldamento
R = Rele de Generador A.C.	Relais du Generateur	Generator rele	Relais Generator	Rele Generator
Ⓡ Ⓝ = Toma de alimentacion Generador A.C.	Alimentation generateur	Water heater feeding	Stromversorgungsanschluss Generator	Alimentazione generatore
Ra = Rele auxiliar aclarado y llenado	Relais auxilier rinçage remplissage	Rinse and fill auxiliary relay	Hilfsrelais Spülen und Füllen	Rele ausiliario risciacquo e riempimento
RC1/2/3 = Resistencia calderin	Resistance surchauffeur	Boiler heating element	Boilerheizwiderstand	Resistenza boiler
RS = Resistencia secado	Resistance sechage	Drying heating element	Heizwiderstand Trocknen	Resistenza asciugatura
RTA = Resistencia calentamiento aclarado	Resistance chauffage rinçage	Rinse heating heater	Heizwiderstand Spülen	Resistenza riscaldamento risciacquo
RT2 = Resistencia tanque 2	Resistance cuve 2	Tank heater 2	Heizwiderstand Tank 2	Resistenza serbatoio 2
RT11/12 = Resistencia tanque 1	Resistance cuve 1	Tank heater 1	Heizwiderstand Tank 1	Resistenza serbatoio 1
SF = Micro fin recorrido	Micro fin de coourse	Safety end switch	Mikroschalter Zyklusende	Microinterruttore finecorsa
TA = Termostato aclarado	Thermostat de rinçage	Rinse thermostat	Thermostat zum Spülen	Termostato risciacquo
TC = Termostato calderin	Thermostat surchauffeur	Boiler thermostat	Thermostat kessel	Termostato boiler
TPT = Temporizador inicio	Temporisateur demarrage	Start timer	Start-Timer	Timer avvio
TPS = Temporizador secado	Temporisateur sechage	Drying timer	Trocknungs-Timer	Timer asciugatura
TREC = Termostato recuperador	Thermostate recuperateur	Recover thermostat	Rekuperator-Timer	Termostato recuperatore
TRF = Transformador	Transformateur	Trasformer	Transformator	Trasformatore
TS = Termostato secado	Thermostat sechage	Drying thermostat	Trocknungsthermostat	Termostato asciugatura
TSC = Limitador calderin	Thermostat limiteur surchauffeur	Boiler Hi-limit thermostat	Grenzthermostat Boiler	Termostato limitatore boiler
Tt1/2 = Termostato tanque 1/2	Thermostat cuve 1/2	Tank thermostat 1/2	Thermostat Tank 1/2	Termostato serbatoio 1/2
VA = Electrovalvula llenado y aclarado	Electrovanne remplissage rinçage	Fill and rinse valve	Elektroventil Füllen und Spülen	Elettrovalvola riempimento e risciacquo
VE = Ventilador cuadro electrico	Ventilateur tableau electrique	Switchboard fan	Schalttafelventilator	Ventilatore quadro elettrico
VEV = Electrovalvula condensacion vahos	Electrovanne condenseur vapeur	Exhaust condenser solenoide valve	Elektroventil Dampfkondensation	Elettrovalvola condensazione vapore
VL1/2 = Electrovalvula llenado tanque	Electrovanne remplissage cuve	Tank fill valve	Elektroventil Tankfüllung	Elettrovalvola riempimento serbatoio
VG = Electrovalvula general	Electrovanne general	Main valve	Hauptelektroventil	Elettrovalvola generale
VREC = Electrovalvula salida	Electrovanne demarrage	Outlet solenoide valve	Ausgangselectroventil	Elettrovalvola uscita

Z-313070
HC-17259 -1