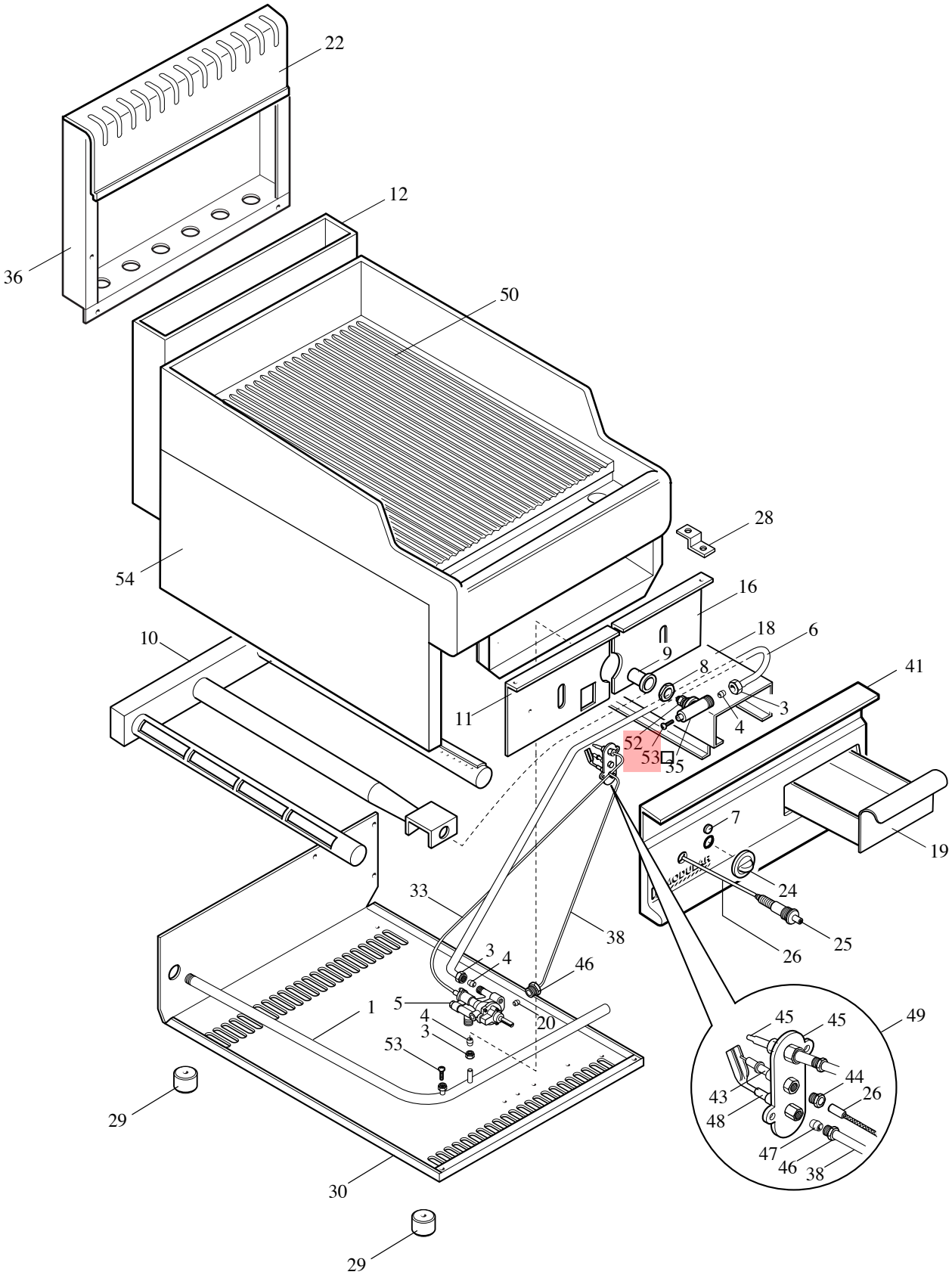
22
12
36
50
28
54
16
18
6
10
9
8
41
11
3
4
52
53
35
7
19
24
33
38
25
26
3
4
46
1
5
4
3
20
53
45
45
49
44
43
26
48
47
46
38
29
30
29

MODULAR

LISTA RICAMBI

cod. 253.984.00 A

FRY TOP GAS
CON PIASTRA CROMATA
MOD. 65/40 FTG-CR
MOD. 65/40 FTRG-CR

ED. 07-2000

POS.	CODICE	RIF. MODIFICHE	DENOMINAZIONE	PREZZO
1	675.171.00		Ass. tubo rampa 65/40 FTG-CR	
3	673.011.00		Dado per bicono D.10	
4	673.001.00		Bicono D.10	
5	671.034.00		Rubinetto termostatato PEL 25 ST	
6	675.179.00		Collegamento rubinetto bruciatore dx FTG -CR	
7	682.003.00		Placchetta per indice	
8	673.024.00		Dado M14x1 per portaugello	
9	672.023.00		Boccola regolazione aria D.14x1	
10	672.029.00		Ass. bruciatore FTG	
11	922.030.00		Parete anteriore sx camera di comb.FTG	
12	611.123.00		Ass. camera di combustione FTG 40	
16	622.097.00		Parete anteriore dx camera di comb. FTG	
18	622.008.00		Supporto cassetto fry-top	
19	611.007.00		Ass. cassetto FT	
20	673.004.00		Bicono D.4	
22	611.003.00		Ass. alzatina posteriore FT40	
24	612.031.00		Ass. manopola D62-140÷300°C FT-CR	
25	672.006.00		Accenditore piezo	
26	666.001.00		Cavo per accensione L.500	
28	623.002.00		Squadretta fissaggio cruscotto	
29	651.001.00		Piedino D.30xH.20	
30	622.004.00		Fondo top 40 gas	
33	672.001.00		Termocoppia M9x1 Target L. 500	
35	673.023.00		Portaugello per tubo D. 10	
36	621.027.00		Schienale 40	
38	675.189.00		Collegamento pilota sx - FTG-CR	
41	611.066.00		Ass. cruscotto FTG40	
43	672.015.00		Candela M4 Target	
44	673.014.00		Raccordo fissaggio candela 0974037	
45	672.014.00		Corpo pilota Target	
46	673.013.00		Raccordo per bicono D.4	
47	673.003.00		Bicono D.4 Target	
48	674.000.00		Ugello Target METANO	
48	674.001.00		Ugello Target GPL	
49	672.013.00		Ass. pilota per METANO	
49	672.017.00		Ass. pilota per GPL	
50	611.445.00		Ass. piano -piastra cromata FTG-CR 40	
50	611.292.00		Ass. piano -piastra cromata FTRG-CR 40	
52	674.005.00		Ugello D. 120	
52	674.032.00		Ugello D. 185	
53	641.012.00		Vite per presa di pressione M4	

43–48 } 49

MODULAR

LISTA RICAMBI

cod. 253.984.00 B

FRY TOP GAS
CON PIASTRA CROMATA
MOD. 65/40 FTG-CR
MOD. 65/40 FTRG-CR

ED. 07-2000

POS.	CODICE	RIF. MODIFICHE	DENOMINAZIONE	PREZZO
54	621.026.00		Fianco top	