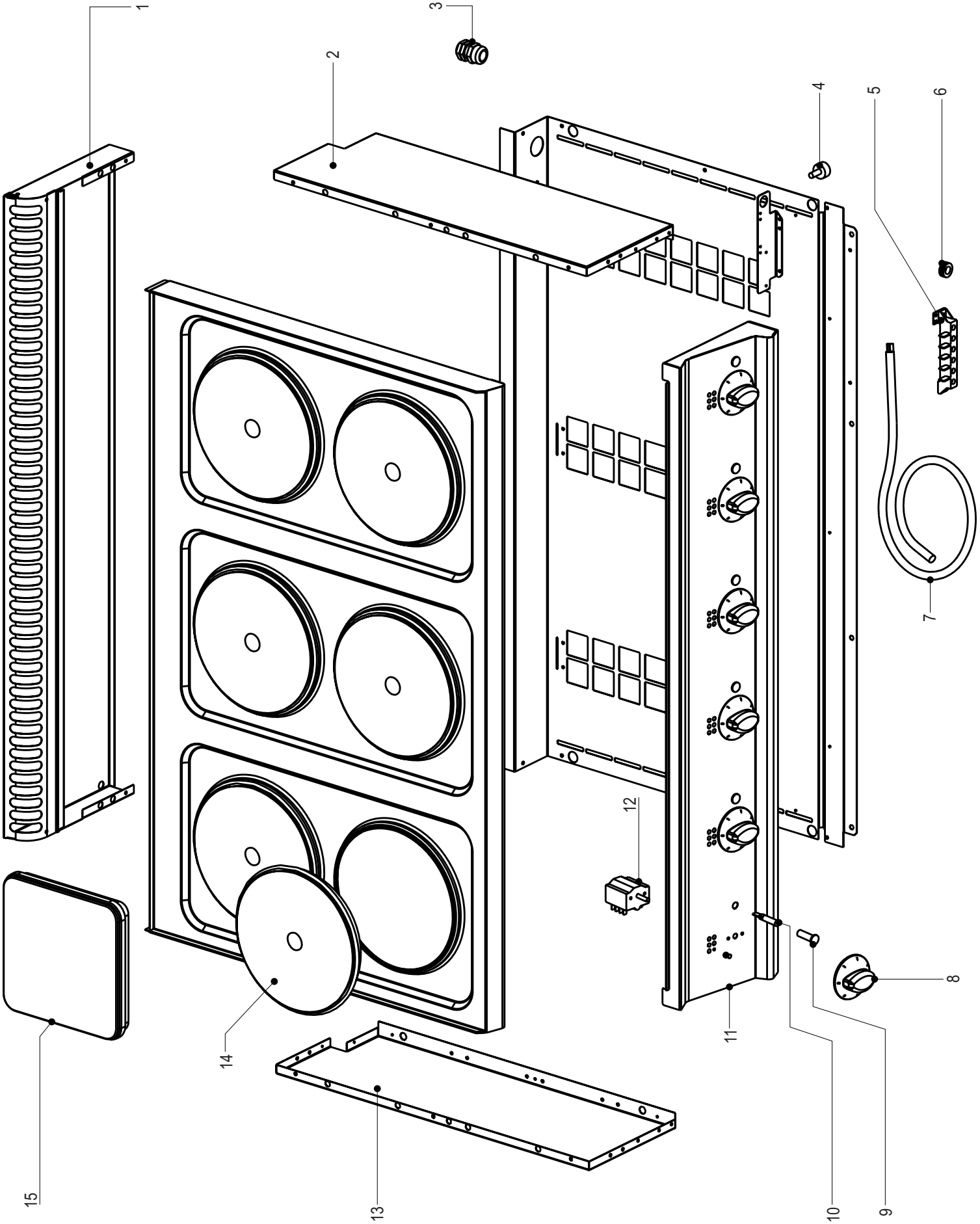
1
2
3
4
5
6
7
8
9
10
11
12
13
14
15

Artic./Item	Descrizione/Description	Modello/Model
616004	**PIANO COTTURA ELETTRICO 2 PIASTRE TONDE** **2 ROUND HOT PLATES ELECTRIC BOILING TOP**	**PCR35E7**

Cons./Recom.	Pos./Posit.	Ricambio/Replacement			Prezzo/Price List
	00304000	RC00304000	MORSETTO EQUIPOTENZIALE COMPLETO	EQUIPOTENTIAL CONNECTING BLOCK	6,62
	01	RC01050000	CAMINO 350 L7	FLUE 350 L7	82,32
	02	RC01053000	FIANCO DESTRO TOP L7	RIGHT SIDE PANEL L7	38,51
	03	RC00241000	PRESSACAVO PG16 CON DADO	CABLE GLAND AND NUT	7,18
	04	RC00311000	PIEDINO H=25 MM	FOOT	4,74
	05	RC00194000	MORSETTIERA FV 122 B	CONNECTING BLOCK	9,16
	06	RC00018000	PASSACAVO OVA 304	CABLE GLAND OVA 304	3,97
	07	RC01101000	CAVETTERIA ELETTRICA PC35E7	ELECTRIC CABLES PC35E7	40,60
	08	RC02029000	MANOPOLA PCE NERA	BLACK KNOB	9,76
	08	RC02071000	MANOPOLA PCE GRIGIA	GREY KNOB	9,05
*	09	RC01783000	PORTALAMPADA TRASPARENTE D10	TRANSPARENT LAMP HOLDER D10	5,30
*	10	RC01782000	LAMPADA SEGN.NEON FASTON VERDE 230V	GREEN NEON LAMP 230V	6,09
	11	RC01104000	CRUSCOTTO PC35E7	CONTROL PANEL PC35E7	35,92
*	12	RC00291000	COMMUTATORE	SWITCH	19,97
	13	RC01054000	FIANCO SINISTRO TOP L7	LEFT SIDE PANEL L7	38,51
	14	RC01107000	PIASTRA ELETTRICA ROUND 220 2600W 230V	ROUND HOT PLATE	94,56

L'azienda si riserva il diritto di apportare ulteriori aggiornamenti senza preavviso. / The data may be updated without prior warning