DESPIECES

ARMARIOS SNACK-1400

FAGOR INDUSTRIAL

Rev.: Oct-2010

RECAMBIOS
ARMARIOS SNACK-1400
OCT-2010

FAGOR
FAGOFRI S.A.

Nº	CÓDIGO	DESCRIPCIÓN	MODELOS	AFP-1402	AFP-1403	AFP-1404	AF-1403-P	AF-1404-P	AF-1403-C	AF-1404-C	AFN-1402	AFN-1403	AFN-1404	AF-1402-MIX	AEP-1402
			SNACK												
1	6007050017	PATA REGULABLE ARM.GASTRO		4	4	4	4	4	4	4	4	4	4	4	4
2	6021130002	INTERRUPTOR UNIPOL.LUMINOS.AMB													1
3	6021350021	SONDA CAREL NTC030HP00 3MT		1	1	1	2	2	2	2	1	1	1	2	1
4	A109010462	CABEZA AFP-1400 DPTO.					1	1	1	1				1	
4	A109010449	CABEZA AFP-1400		1	1	1					1	1	1		1
5	6021130041	MICROR.CONMUT.E3111CA		2	2	2	2	2	2	2	2	2	2	2	2
6	6023010408	PEG.CUAD.FAGOR REFR.347,5X60		1	1	1					1	1	1		
6	6023010406	PEG.CUAD.FAG ARMAR.DPTO					1	1	1	1				1	
6	6023010405	PEG.CUAD.FAG REFRIG.ILUM.													1
7	6021130001	INTERRUPTOR BIPOLAR AMB. ON/OFF		1	1	1	2	2	2	2	1	1	1	2	1
9	6021350018	TERMOS REFRI CAREL PYCO1SN515		1	1	1	1	1	1	1				1	1
10	A109250012	SOP.CARC.VENTIL.AFP-1400 COMP.		1	1	1	1	1	1	1	1	1	1		1
11	6029010014	EV.B14T2R426A6S DPTO.PESC PIN.					1	1							
11	6029010148	2XBAT.4T6R350A4S PINT.AFP1400		1	1	1	1	1	1	1					1
11	6029010149	2XBAT.4T6R350A6S PINT.AFN1400									1	1	1		
11	6029010146	BAT.6T4R300A4S PINTADO.ARMARIO												1	
11	6029010153	BAT.6T4R 300A 6S.PINT.ARMARIOS												1	
11	6029010144	EV.COMP.FC-61B AR.C/T CONG IZD							1	1					
12	A109250011	SUJ.VENT.AFP-1400,1600 COMPACT		1	1	1	1	1	1	1	1	1	1		1
12	A109250009	SUJ.VENT.AFP-700,800 COMPACTO												2	
13	6021050067	VENT.EVAP.10W S/ARO S/PATAS		1	1	1	1	1	1	1	1	1	1		1
13	6021050066	VENTIL.EVAPOR.5W S/ARO S/PATAS												2	
14	6027130004	REJILLA VENT.D.246 PINTADA												2	
14	6027130005	REJILLA VENT.D297 PINTADA		1	1	1	1	1	1	1	1	1	1		1
16	6003010033	DESAGÜE 1/2 PULG. CUELLO CORTO					1	1							
17	6003010175	CODO PVC MIXTO 90º 20x1/2					1	1							
18	6021010020	COMPR.J2212GK 220V50Hz ASPERA									1	1	1		
18	6021010007	COMPRES.FR-8.5-G R134A												1	
18	6021010154	COMP.NEK6210Z EMBRACO		1	1	1	1	1	1	1					1
19	6029020016	CONDENSADOR DOBLE 9X3 DCHA-TEC									1	1	1		
19	6021050002	CONDENSADOR 9X2												1	
19	6029020003	CONDENSADOR 9x3 FAGC0021		1	1	1	1	1	1	1					1
20	6021050002	VENTILADOR 10W PATA PALA 220V		1	1	1	1	1	2	2	2	2	2	2	1
21	6003010023	BANDEJA EVAPORACIÓN AUTOMÁTICA		1	1	1			2	2	1	1	1	2	1
22	6021290052	REGLETA ELECTRONICA 8W		1	1	1	1	1	1	1				2	
22	6021290057	REGLETA ELECTRONICA 21W T5													1
23	6003010184	CANALIZADOR AGUA 150 GRIS REFRIGERACION		1	1	1	1	1	1	1				1	1
24	6003010192	CANALIZADOR AGUA 150 NEGRO MANT.CONGEL.							1	1	1	1	1	1	
26	6027010087	PARRILLA 560X542 AR.SNACK		6	6	6	4	4	4	4	6	6	6	6	6
27	6027010086	PARRILL.500X154SUPL.SNACK		2	2	2					3	3	3		1
27	6027010089	PARRILLA 455x154 SUPL.1400 LUZ		1	1	1	1	1	1	1					2
28	A109050445	CREMALL.INT.AFP-SNACK		4	4	4	2	2	2	2	4	4	4	4	4
28	A109050557	CREMALL.INT.DPTO.AF-702-C							2	2					
28	A109050559	CREMAL.INT.PEQ.EXT.DPTO					2	2	2	2					
29	A109050443	CREMALL.DEL.DCH.AFP-SNACK		2	1		1		1		2	1		2	2
29	A109050444	CREMAL.DEL.IZD.AFP-SNACK		2	1		1		1		2	1		2	2
29	A109050493	CREM.DELANT.DCH.PEQ.AFP			2	4	1	3	1	3		2	4		
29	A109050494	CREM.DELANT.IZD.PEQ.AFP			2	4	1	3	1	3		2	4		
29	A109050561	CREM.DEL.PEQ.AFP-GN DCHA.					2	2	2	2					
31	A109010353	REJILLA MOTOR 1400		1	1	1	1	1	1	1	1	1	1	1	1
32	A169010090	PUE PEQ AFP/AFN IZD				2		2		2			2		
32	A169010093	PUE PEQ AFP/AFN DCH			2	2	2	2	2	2		2	2		
32	A169010081	PUE CAR AFP/AFN IZD		1	1		1		1		1	1		1	
32	A169010086	PUE CAR AFP/AFN DCH		1							1			1	
33	6045010131	BURLET.1457X636PUERT.CARN.		2	1		1		1		2	1		2	2
33	6045010132	BURLETE PUERT.PEQ.691X636			2	4	2	4	2	4		2	4		
35	6033010100	BIS.TRS1D DOBL MUELLE DV-2608		2	3	4	3	4	3	4	2	3	4	2	2
36	A161130023	FRONTI HOR.POST.AF-700,800-C/P					1	1	1	1					
37	A161130021	FRONTI HORZ.POST.AFP MAGNETICO			1	2		1		1		1	2		
38	A133010001	SOP.BISAG.DV2606 INF DCH. FRES			1	1	1	1	1	1		1	1		
39	6033010130	SOP.BISAG.INF.DCH.		1	1	1	1	1	1	1	1	1	1	1	1
40	6033010111	SOP.BISAG.SUP.DCHO ROSCA M-6		1	1	1	1	1	1	1	1	1	1	1	1
41	A133010000	SOP.BISAG.DV2607 INF IZQ. FRES				1		1		1			1		
42	6033010129	SOP.BISAG.INF.IZD.		1	1	1	1	1	1	1	1	1	1	1	1
43	6033010112	SOP.BISAG.SUP.IZDO.ROSCA M-6		1	1	1	1	1	1	1	1	1	1	1	1
44	6033090104	EJE ROSCA EXT.30X10INOX			1	2	1	2	1	2		1	2		
45	6033090064	EJE30x10VARIL INOX ROSC.INT M6		2	2	2	2	2	2	2	2	2	2	2	2
46	6003010136	CAJA ALOJAMIENTO MUELLE GRIS		2	3	4	3	4	3	4	2	3	4	2	2
47	6021010003	COMPR.TL-5-G R134A					1	1							
47	6021010002	COMPR.SC-15-CL R404A												1	
47	6021010001	COMPR.SC-12-CL R404A							1	1					
48	6003050007	CUBETA DPTO PESCADO 530X460					3	3							
48	6003050006	CUBETA DPTO CONGEL.530X540							3	3					
49	A109050103	FOND.PERF.CUB.DPTO.530X460 AFP-SNACK					3	3							
50	A109050563	BANDEJA GOTEO DPTO.PESCADO					1	1							
51	A109250014	CUBRER.2BAT4T6R350A 6S AFN1400		2	2	2	2	2	2	2	2	2	2		2
51	A109250010	CUBRER.EVAP.FC61B ARM.COMPACTO												2	
52	A109050573	REJILLA EVAP.DPTO.PESCADO 1400/1600					1	1							
53	6021250051	RESIST.DESES.DEP.PESC.220V425W					1	1							
53	6021250080	RESIST.R17 500W CABLE1MT.												1	
53	6021250081	RESIST.R41 1050W CABLE1000mm									1	1	1		
54	6021250007	RESIST.MARCO EXT.1400/1600 57W							1	1	1	1	1	1	
55	6021250010	RESIST.FRONTI V.1400-1600 31W							1	1	1	1	1	1	

RECAMBIOS
ARMARIOS SNACK-1400
OCT-2010

FAGOR
FAGOFRI S.A.

Nº	CÓDIGO	DESCRIPCIÓN	MODELOS	AFP-1402	AFP-1403	AFP-1404	AF-1403-P	AF-1404-P	AF-1403-C	AF-1404-C	AFN-1402	AFN-1403	AFN-1404	AF-1402-MIX	AEP-1402
			SNACK												
55	6021250008	RESIST.FRONTI H.1400-1600 12W							1	1		1	2		
56	6033050015	GUIA SNACK DPTO CONGEL.562mm							6	6					
56	6033050010	GUIA SNACK DPTO.PESCADO 519mm					6	6							
57	6021350010	TERM CAREL CONG.PYCO1LO016					1	1	1	1	1	1	1	1	
58	6021250005	RESIST.BANDEJA 700-20W							1	1	1	1	1	1	
60	6031070067	PUERT. CRIST. AFP IZQ.													2
62	6033010002	TIRADOR ASA CROMADA													2
63	6029020013	CONDENSADOR 10X4 NEUTRO							1	1				1	
63	6029020008	CONDENSADOR 8X2 REF.C CT82DG					1	1							
64	6021050004	VENTIL.5W PATA Y PALA DIAM.200					1	1							
71	6021010035	CONDEN.ARRANQUE SC-117U5017 80 mF												1	
71	6021010036	CONDEN.ARRANQUE TL-G 17U5014 60 mF					1	1							
71	6021010037	CONDEN.ARRANQUE FR-117U5015 80 mF												1	
71	6021010158	CONDENSADOR COMP. NEK 6210Z		1	1	1	1	1	1	1					1
71	6021010035	COND.ARRANQ.SC 117U5017 80MF							1	1					
72	6021010147	BLOQUE ARRANQUE J2212GK 50HZ									1	1	1		
73	6021010043	RELE ARRANQUE COMPRESOR SC-15CL 60												1	
73	6021010044	RELE ARRANQUE COMPRESOR TL-5G 6000					1	1							
73	6021010025	RELE ARRANQUE COMPRESOR FR-8,5G 2												1	
73	6021010156	RELE ARRAN. COMP. NEK 6210Z		1	1	1	1	1	1	1					1
73	6021010042	RELE ARRANQ COMPR.SC-12CL 6005							1	1					
74	6021130035	CONTA.WEIDMU RPW809730 25A									1	1	1		
80	A171010107	UD.EVAP.AFP-1400,1600 COMPACTO		1	1	1	1	1	1	1					1
80	A171010109	UD.EVAP.AFN-1400,1600 COMPACT									1	1	1		
80	A171010106	UD.EVAP.AFP-700,800,APP COMPAC												1	
81	A171010108	UD.EVAP.AFN-700,800,AP COMPACT												1	
81	A171010115	UD.EV.AF1400C,2100C CONG.COMP.							1	1					

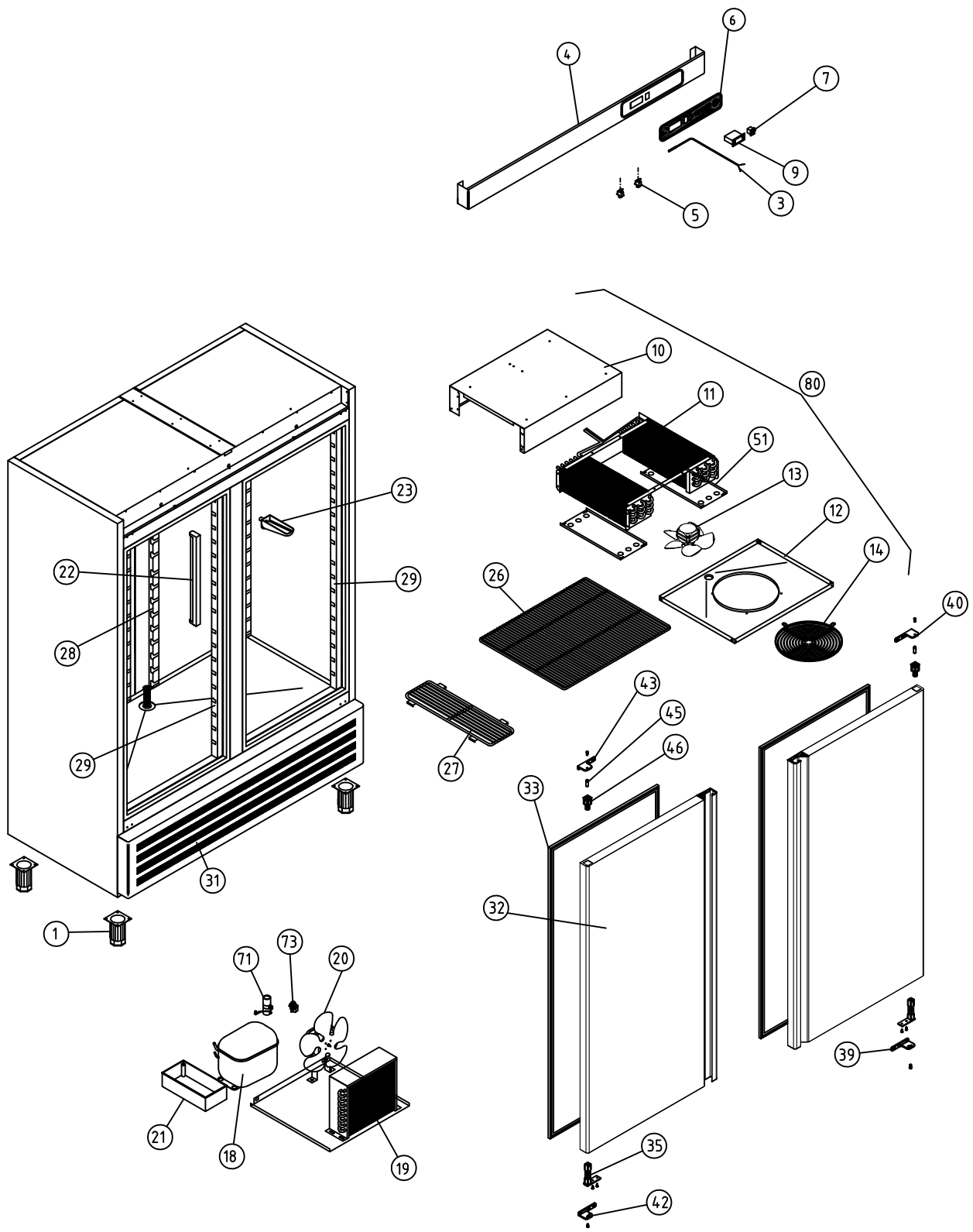

A1 ARMARIOS SNACK									COD. PIEZA:	X
COTAS SIN TOLERANCIA DIN 7168-f				Material: MATERIAL ESPESOR					SUSTITUYE A:	.
				Acabado: ACABADO					SUSTITUIDO POR:	.
ANGULAR	GRADO TOLERANCIA	FINO	MEDIO	GRUESO						
	HASTA 10 mm	±1°		±1° 30'						
	MAS DE 10 A 50 mm	±30'		±50'						
	MAS DE 50 A 120 mm	±20'		±25'						
	MAS DE 120 A 400 mm	±10'		±15'						
	MAS DE 400 mm	±5'		±10'						
LINEAL	GRADO TOLERANCIA	FINO	MEDIO	GRUESO						
	HASTA 3 mm	±0,05	±0,10	±0,15						
	MAS DE 3 A 6 mm	±0,05	±0,10	±0,20						
	MAS DE 6 A 30 mm	±0,10	±0,20	±0,50						
	MAS DE 30 A 120 mm	±0,15	±0,30	±0,80						
	MAS DE 120 A 400 mm	±0,20	±0,50	±1,20						
	MAS DE 400 A 1000 mm	±0,30	±0,80	±2,00						
	MAS DE 1000 A 2000 mm	±0,50	±1,20	±3,00						

COMÚN A	MODELO	Ud.	MODELO	Ud.	MODELO	Ud.	MODELO	Ud.	MODELO
	AFP-1402	1							

A4	Nombre	Fecha	FAGOR Fagofri, s.a.
Dibujado	A.J.GONZALEZ	Oct-2010	
Modificado	.	.	
Escala 1:30	RECAMBIOS AFP-1402		Código máquina: CODIGO

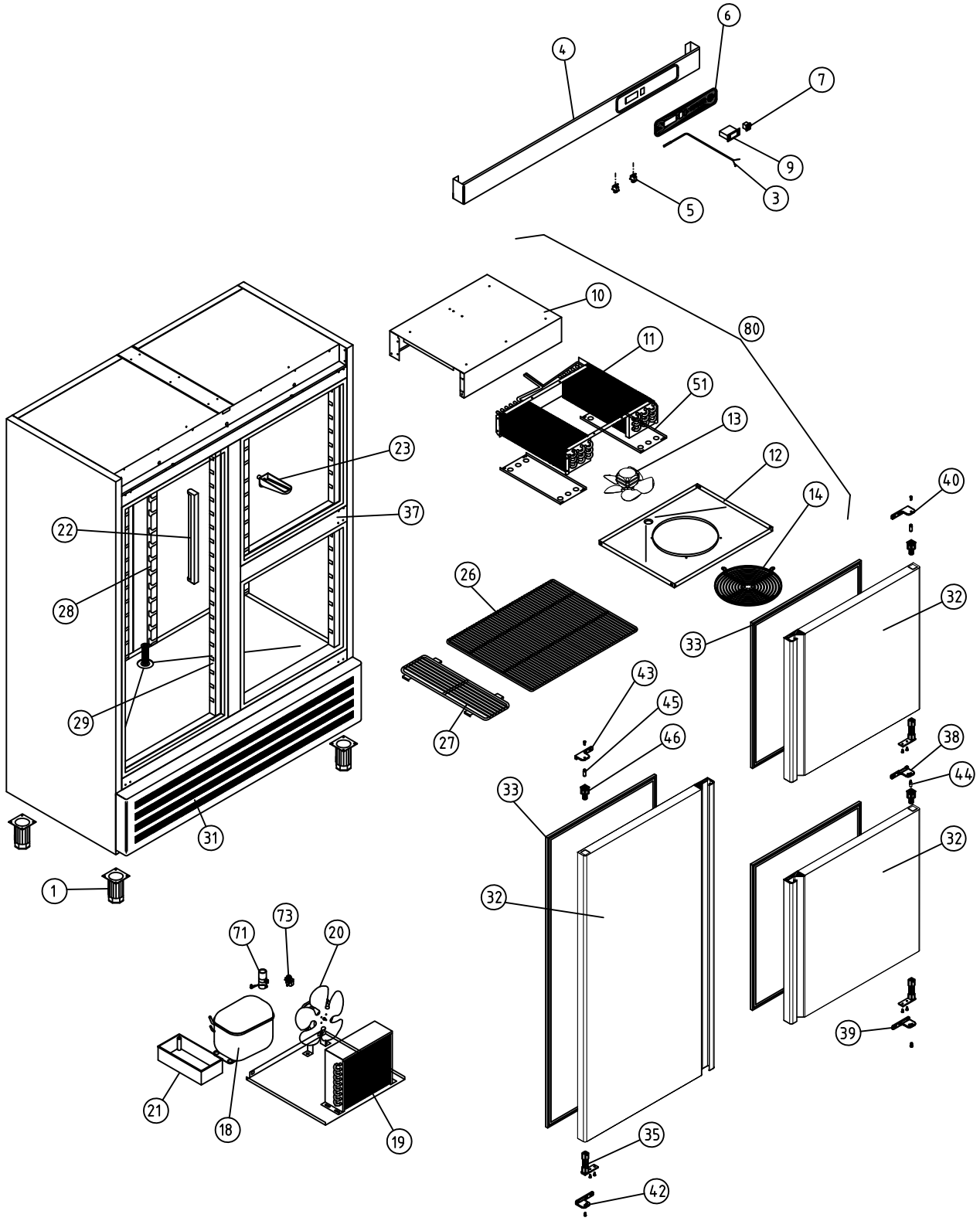

A1 ARMARIOS SNACK				COD. PIEZA: X
COTAS SIN TOLERANCIA DIN 7168-f				Material: MATERIAL ESPESOR
				Acabado: ACABADO

	GRADO TOLERANCIA	FINO	MEDIO	GRUESO
ANGULAR	HASTA 10 mm	±1°		±1° 30'
	MAS DE 10 A 50 mm	±30'		±50'
	MAS DE 50 A 120 mm	±20'		±25'
	MAS DE 120 A 400 mm	±10'		±15'
	MAS DE 400 mm	±5'		±10'
LINEAL	GRADO TOLERANCIA	FINO	MEDIO	GRUESO
	HASTA 3 mm	±0,05	±0,10	±0,15
	MAS DE 3 A 6 mm	±0,05	±0,10	±0,20
	MAS DE 6 A 30 mm	±0,10	±0,20	±0,50
	MAS DE 30 A 120 mm	±0,15	±0,30	±0,80
	MAS DE 120 A 400 mm	±0,20	±0,50	±1,20
	MAS DE 400 A 1000 mm	±0,30	±0,80	±2,00
	MAS DE 1000 A 2000 mm	±0,50	±1,20	±3,00

SUSTITUYE A: .

SUSTITUIDO POR: .

COMÚN A	MODELO	Ud.	MODELO	Ud.	MODELO	Ud.	MODELO	Ud.	MODELO
	AFP-1403	1							

A4	Nombre	Fecha	FAGOR Fagofri, s.a.
Dibujado	A.J.GONZALEZ	Oct-2010	
Modificado	.	.	
Escala 1:30	RECAMBIOS AFP-1403		Código máquina: CODIGO

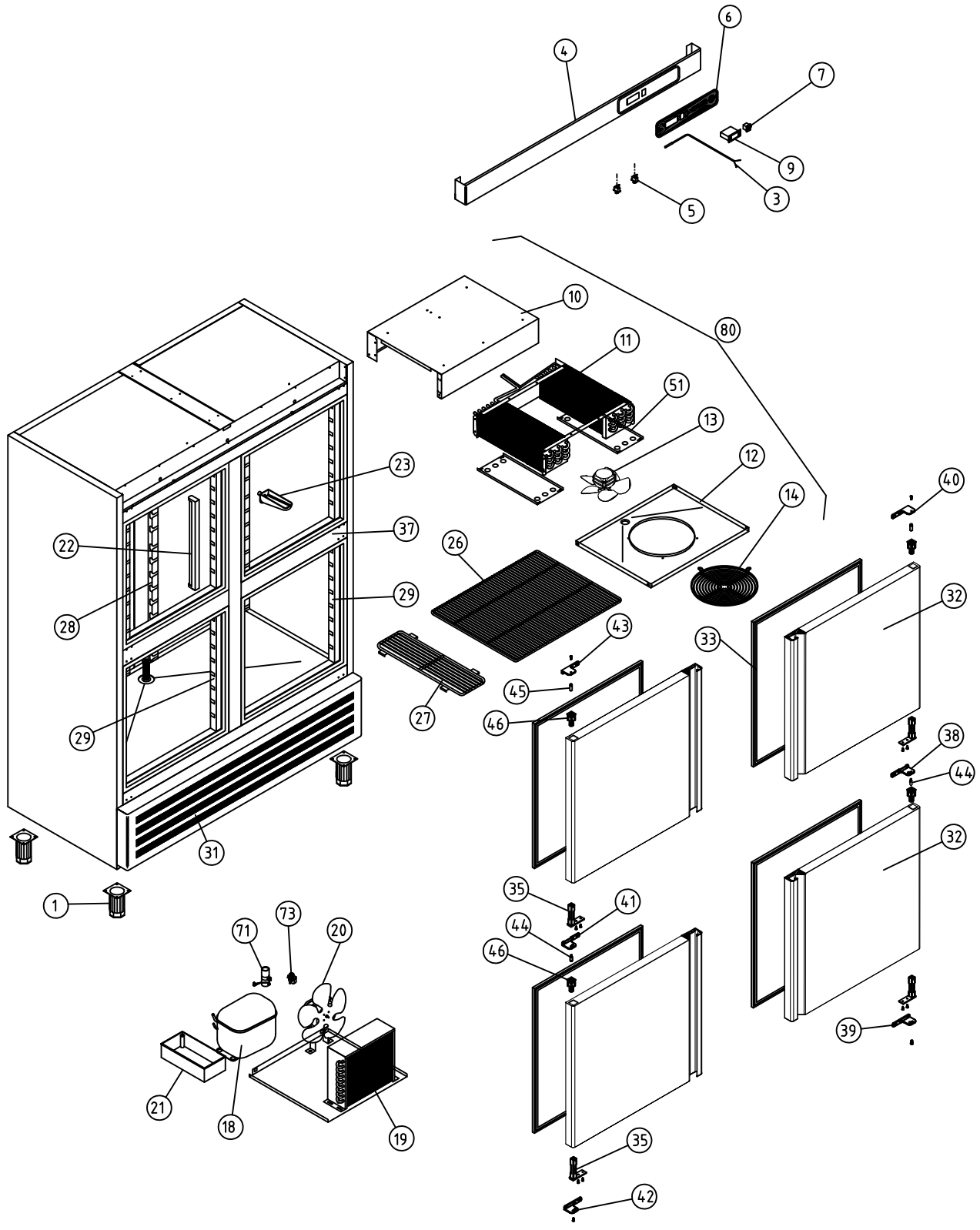

A1 ARMARIOS SNACK									COD. PIEZA:	X
COTAS SIN TOLERANCIA DIN 7168-f				Material: MATERIAL ESPESOR					SUSTITUYE A:	.
				Acabado: ACABADO					SUSTITUIDO POR:	.
ANGULAR	GRADO TOLERANCIA	FINO	MEDIO	GRUESO						
	HASTA 10 mm	±1°		±1° 30'						
	MAS DE 10 A 50 mm	±30'		±50'						
	MAS DE 50 A 120 mm	±20'		±25'						
	MAS DE 120 A 400 mm	±10'		±15'						
	MAS DE 400 mm	±5'		±10'						
LINEAL	GRADO TOLERANCIA	FINO	MEDIO	GRUESO						
	HASTA 3 mm	±0,05	±0,10	±0,15						
	MAS DE 3 A 6 mm	±0,05	±0,10	±0,20						
	MAS DE 6 A 30 mm	±0,10	±0,20	±0,50						
	MAS DE 30 A 120 mm	±0,15	±0,30	±0,80						
	MAS DE 120 A 400 mm	±0,20	±0,50	±1,20						
	MAS DE 400 A 1000 mm	±0,30	±0,80	±2,00						
	MAS DE 1000 A 2000 mm	±0,50	±1,20	±3,00						

COMÚN A	MODELO	Ud.	MODELO	Ud.	MODELO	Ud.	MODELO	Ud.	MODELO
	AFP-1404	1							

A4	Nombre	Fecha	FAGOR Fagofri, s.a.
Dibujado	A.J.GONZALEZ	Oct-2010	
Modificado	.	.	
Escala 1:30	RECAMBIOS AFP-1404		Código máquina: CODIGO

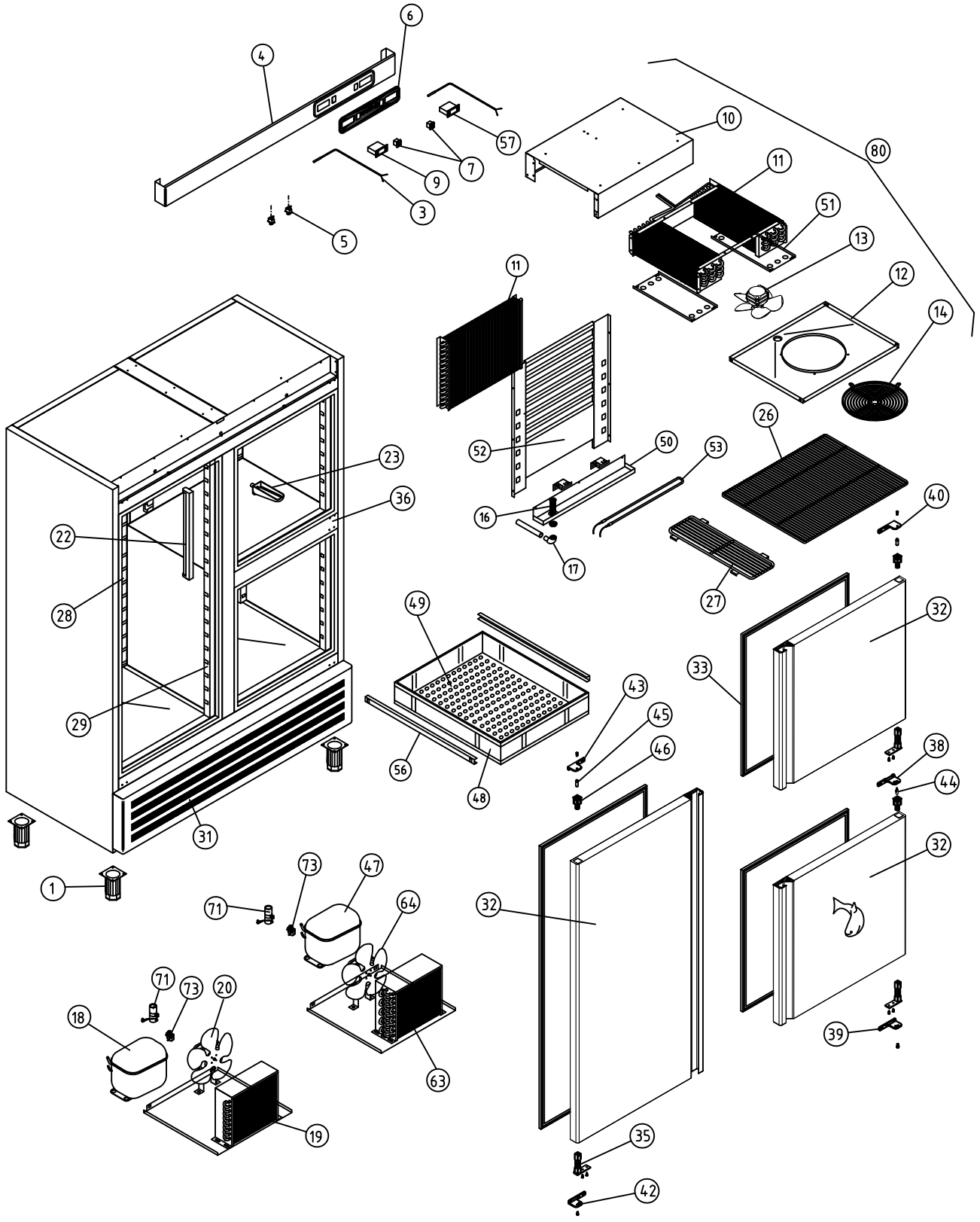

A1 ARMARIOS SNACK DEPARTAMENTO PESCADO					COD. PIEZA: X
COTAS SIN TOLERANCIA DIN 7168-f				Material: MATERIAL ESPESOR	SUSTITUYE A: .
				Acabado: ACABADO	SUSTITUIDO POR: .

	GRADO TOLERANCIA	FINO	MEDIO	GRUESO
ANGULAR	HASTA 10 mm	±1°		±1° 30'
	MAS DE 10 A 50 mm	±30'		±50'
	MAS DE 50 A 120 mm	±20'		±25'
	MAS DE 120 A 400 mm	±10'		±15'
	MAS DE 400 mm	±5'		±10'

	GRADO TOLERANCIA	FINO	MEDIO	GRUESO
LINEAL	HASTA 3 mm	±0,05	±0,10	±0,15
	MAS DE 3 A 6 mm	±0,05	±0,10	±0,20
	MAS DE 6 A 30 mm	±0,10	±0,20	±0,50
	MAS DE 30 A 120 mm	±0,15	±0,30	±0,80
	MAS DE 120 A 400 mm	±0,20	±0,50	±1,20
	MAS DE 400 A 1000 mm	±0,30	±0,80	±2,00
	MAS DE 1000 A 2000 mm	±0,50	±1,20	±3,00

COMÚN A	MODELO	Ud.	MODELO	Ud.	MODELO	Ud.	MODELO	Ud.	MODELO
	AF-1403-P	1							

A4	Nombre	Fecha
Dibujado	A.J.GONZALEZ	Oct-2010
Modificado	.	.

FAGOR
Fagofri, s.a.

Escala		Código máquina:
1:30	RECAMBIOS AF-1403-P	CODIGO

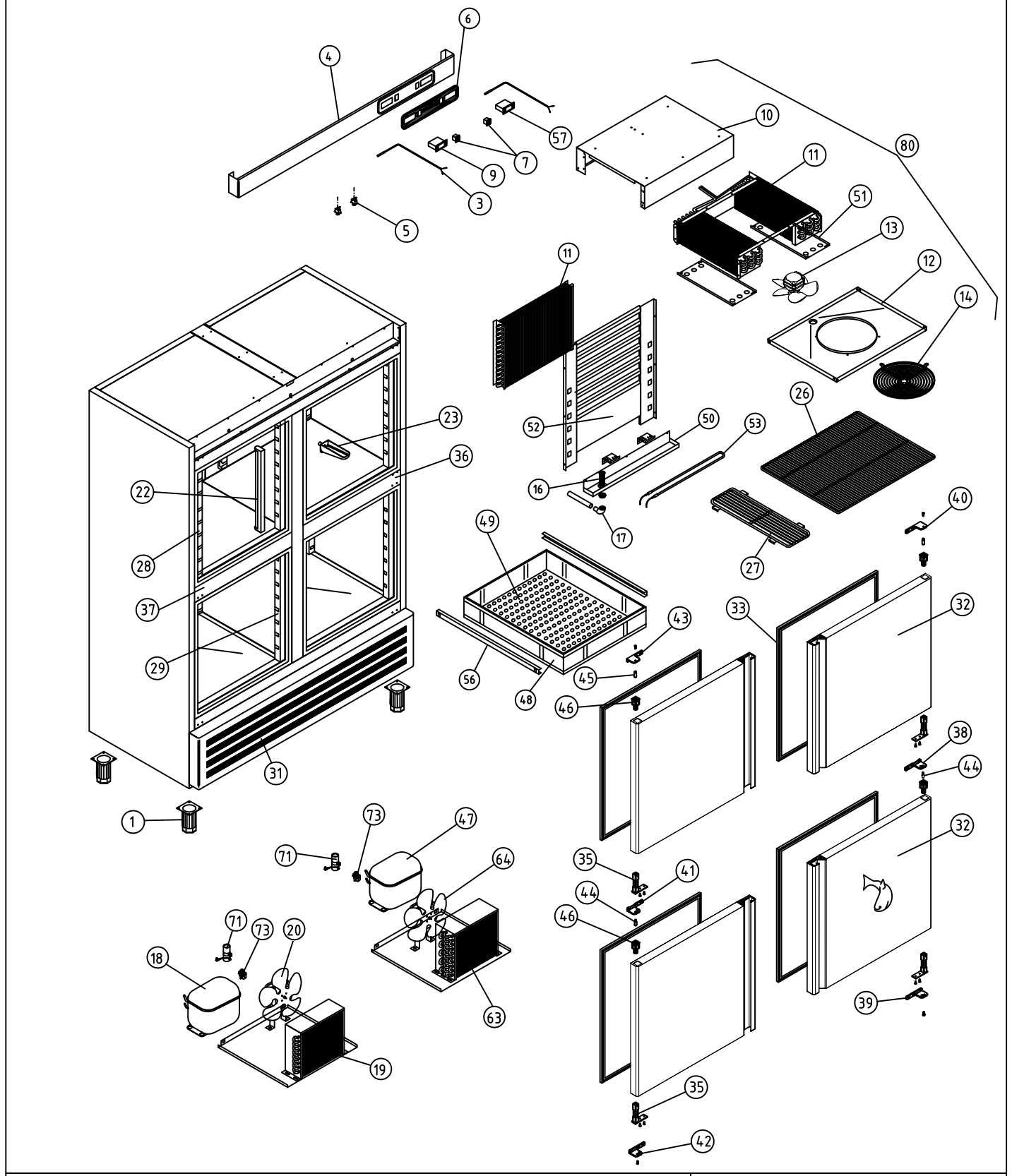

A1 ARMARIOS SNACK DEPARTAMENTO PESCADO					COD. PIEZA: X
COTAS SIN TOLERANCIA DIN 7168-f				Material: MATERIAL ESPESOR	SUSTITUYE A: .
				Acabado: ACABADO	SUSTITUIDO POR: .

	GRADO TOLERANCIA	FINO	MEDIO	GRUESO
ANGULAR	HASTA 10 mm	±1°		±1° 30'
	MAS DE 10 A 50 mm	±30'		±50'
	MAS DE 50 A 120 mm	±20'		±25'
	MAS DE 120 A 400 mm	±10'		±15'
	MAS DE 400 mm	±5'		±10'

	GRADO TOLERANCIA	FINO	MEDIO	GRUESO
LINEAL	HASTA 3 mm	±0,05	±0,10	±0,15
	MAS DE 3 A 6 mm	±0,05	±0,10	±0,20
	MAS DE 6 A 30 mm	±0,10	±0,20	±0,50
	MAS DE 30 A 120 mm	±0,15	±0,30	±0,80
	MAS DE 120 A 400 mm	±0,20	±0,50	±1,20
	MAS DE 400 A 1000 mm	±0,30	±0,80	±2,00
	MAS DE 1000 A 2000 mm	±0,50	±1,20	±3,00

COMÚN A	MODELO	Ud.	MODELO	Ud.	MODELO	Ud.	MODELO	Ud.	MODELO
	AF-1404-P	1							

A4	Nombre	Fecha
Dibujado	A.J.GONZALEZ	Oct-2010
Modificado	.	.

FAGOR
Fagofri, s.a.

Escala		Código máquina:
1:30	RECAMBIOS AF-1404-P	CODIGO

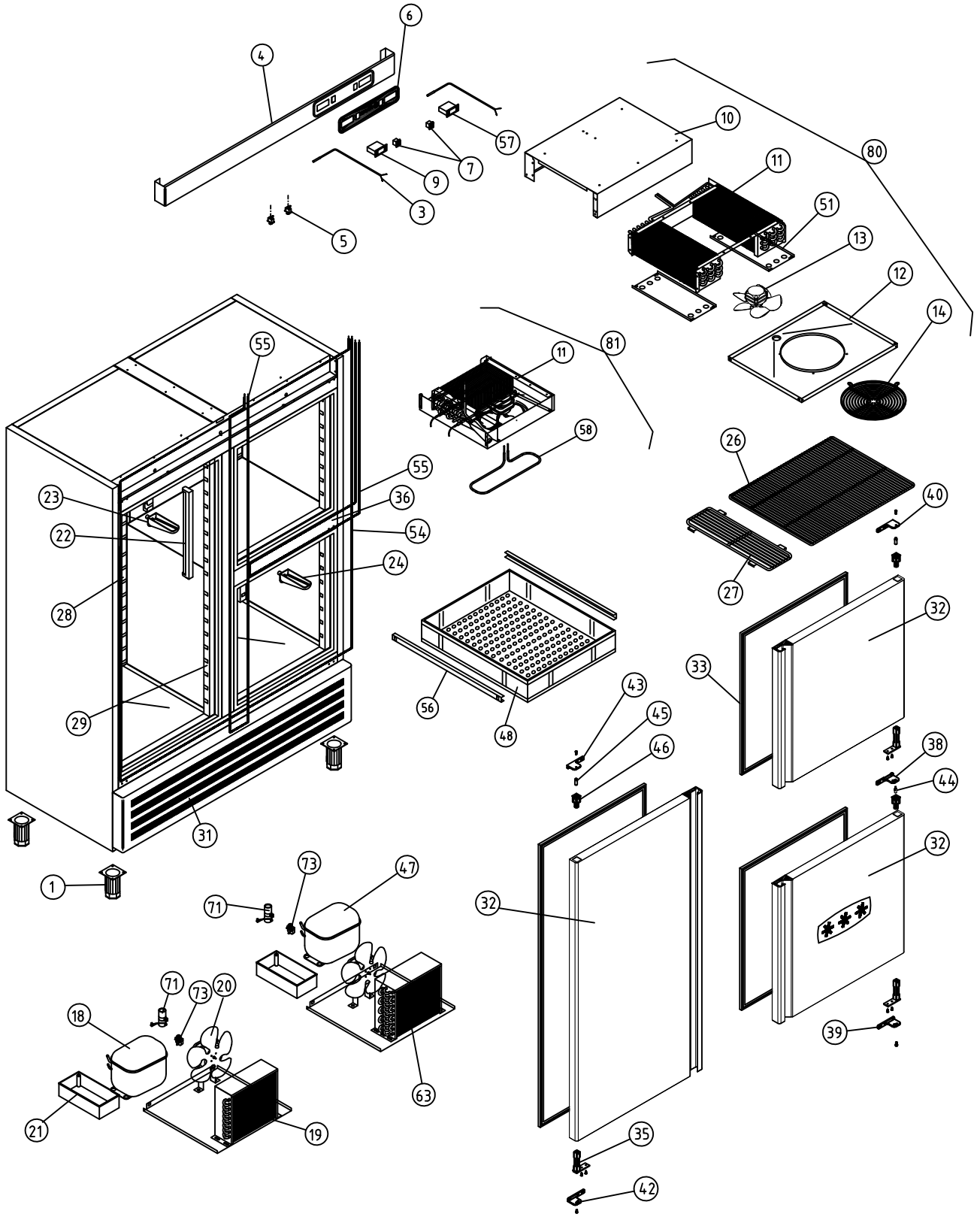

A1 ARMARIOS SNACK DEPARTAMENTO MANTENIMIENTO CONGELADOS									COD. PIEZA:	X
COTAS SIN TOLERANCIA DIN 7168-f					Material: MATERIAL ESPESOR				SUSTITUYE A:	.
					Acabado: ACABADO				SUSTITUIDO POR:	.
ANGULAR	GRADO TOLERANCIA	FINO	MEDIO	GRUESO	COMÚN A	MODELO	Ud.	MODELO	Ud.	MODELO	Ud.	MODELO	Ud.	MODELO
	HASTA 10 mm	±1°		±1° 30'		AF-1403-C	1							
	MAS DE 10 A 50 mm	±30'		±50'										
	MAS DE 50 A 120 mm	±20'		±25'										
	MAS DE 120 A 400 mm	±10'		±15'										
	MAS DE 400 mm	±5'		±10'										
LINEAL	GRADO TOLERANCIA	FINO	MEDIO	GRUESO	A4	Nombre		Fecha						
	HASTA 3 mm	±0,05	±0,10	±0,15	Dibujado	A.J.GONZALEZ		Oct-2010						
	MAS DE 3 A 6 mm	±0,05	±0,10	±0,20	Modificado	.		.						
	MAS DE 6 A 30 mm	±0,10	±0,20	±0,50	Escala									
	MAS DE 30 A 120 mm	±0,15	±0,30	±0,80	1:30	RECAMBIOS AF-1403-C								
	MAS DE 120 A 400 mm	±0,20	±0,50	±1,20										
	MAS DE 400 A 1000 mm	±0,30	±0,80	±2,00										
	MAS DE 1000 A 2000 mm	±0,50	±1,20	±3,00										

FAGOR
Fagofri, s.a.

Código máquina: CODIGO

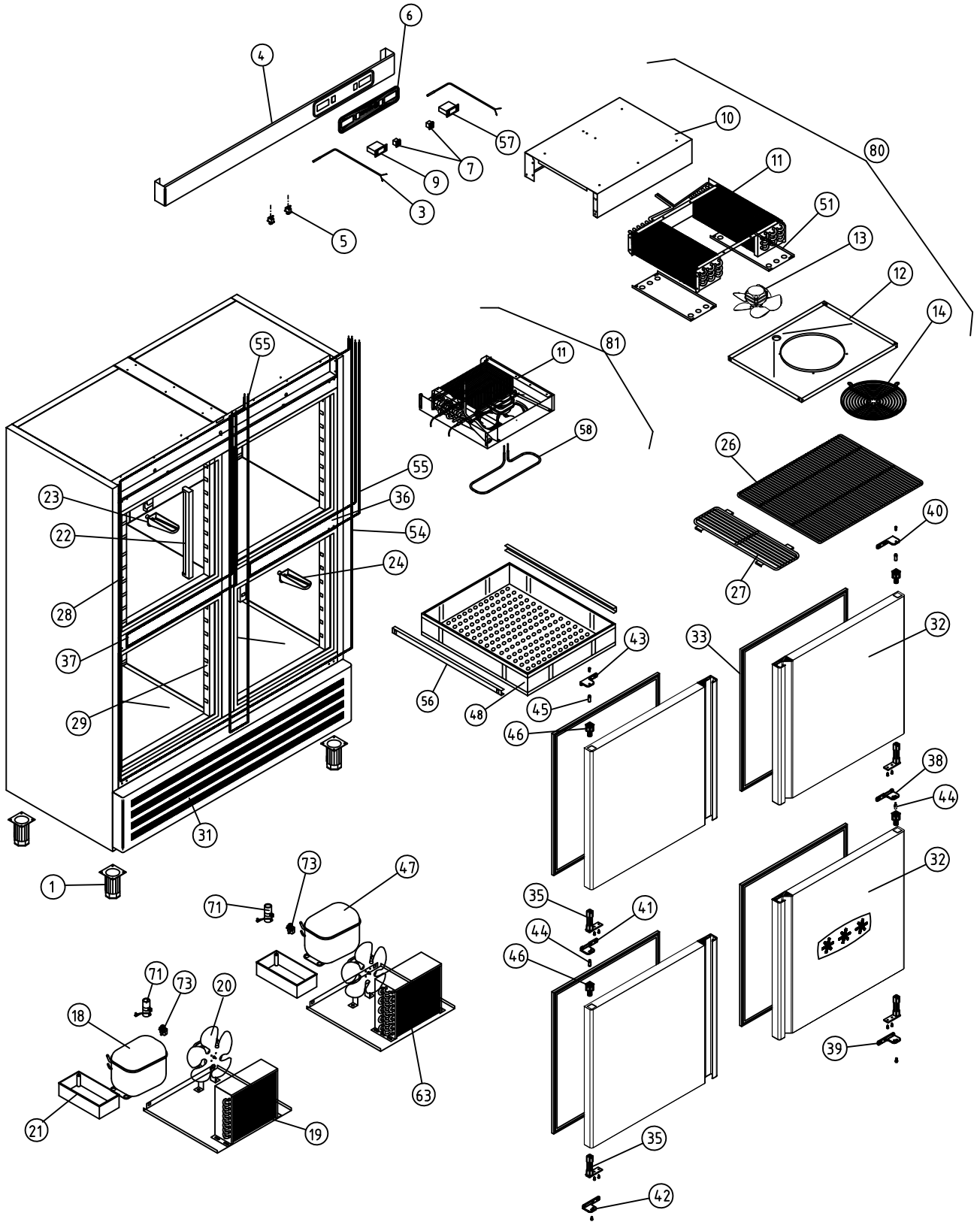

A1 ARMARIOS SNACK DEPARTAMENTO MANTENIMIENTO CONGELADOS				COD. PIEZA: X
COTAS SIN TOLERANCIA DIN 7168-f				SUSTITUYE A: .
				SUSTITUIDO POR: .

Material: MATERIAL ESPESOR

Acabado: ACABADO

	GRADO TOLERANCIA	FINO	MEDIO	GRUESO
ANGULAR	HASTA 10 mm	±1°		±1° 30'
	MAS DE 10 A 50 mm	±30'		±50'
	MAS DE 50 A 120 mm	±20'		±25'
	MAS DE 120 A 400 mm	±10'		±15'
	MAS DE 400 mm	±5'		±10'

	GRADO TOLERANCIA	FINO	MEDIO	GRUESO
LINEAL	HASTA 3 mm	±0,05	±0,10	±0,15
	MAS DE 3 A 6 mm	±0,05	±0,10	±0,20
	MAS DE 6 A 30 mm	±0,10	±0,20	±0,50
	MAS DE 30 A 120 mm	±0,15	±0,30	±0,80
	MAS DE 120 A 400 mm	±0,20	±0,50	±1,20
	MAS DE 400 A 1000 mm	±0,30	±0,80	±2,00
	MAS DE 1000 A 2000 mm	±0,50	±1,20	±3,00

COMÚN A

MODELO	Ud.	MODELO	Ud.	MODELO	Ud.	MODELO	Ud.	MODELO
AF-1404-C	1							

A4	Nombre	Fecha	FAGOR Fagofri, s.a.
Dibujado	A.J.GONZALEZ	Oct-2010	
Modificado	.	.	
Escala 1:30	RECAMBIOS AF-1404-C		Código máquina: CODIGO

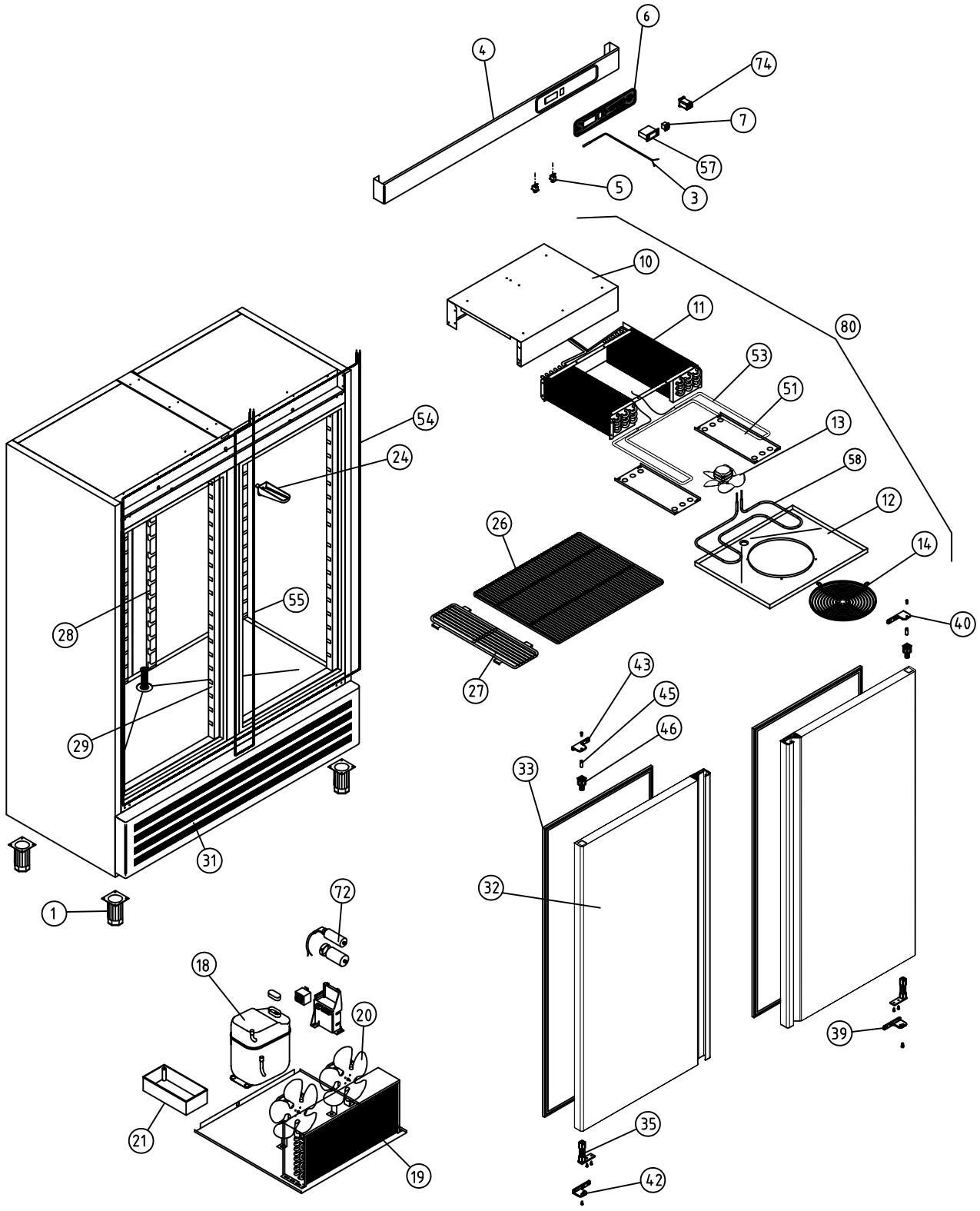

A1 ARMARIOS SNACK MANTENIMIENTO DE CONGELADOS

COD. PIEZA: X

COTAS SIN TOLERANCIA DIN 7168-f

Material: MATERIAL ESPESOR

SUSTITUYE A: .

Acabado: ACABADO

SUSTITUIDO POR: .

ANGULAR	GRADO TOLERANCIA	FINO	MEDIO	GRUESO
	HASTA 10 mm	±1°		±1° 30'
	MAS DE 10 A 50 mm	±30'		±50'
	MAS DE 50 A 120 mm	±20'		±25'
	MAS DE 120 A 400 mm	±10'		±15'
	MAS DE 400 mm	±5'		±10'

LINEAL	GRADO TOLERANCIA	FINO	MEDIO	GRUESO
	HASTA 3 mm	±0,05	±0,10	±0,15
	MAS DE 3 A 6 mm	±0,05	±0,10	±0,20
	MAS DE 6 A 30 mm	±0,10	±0,20	±0,50
	MAS DE 30 A 120 mm	±0,15	±0,30	±0,80
	MAS DE 120 A 400 mm	±0,20	±0,50	±1,20
	MAS DE 400 A 1000 mm	±0,30	±0,80	±2,00
	MAS DE 1000 A 2000 mm	±0,50	±1,20	±3,00

COMÚN A	MODELO	Ud.	MODELO	Ud.	MODELO	Ud.	MODELO	Ud.	MODELO
	AFN-1402	1							

A4	Nombre	Fecha
Dibujado	A.J.GONZALEZ	Oct-2010
Modificado	.	.

FAGOR
Fagofri, s.a.

Escala 1:30

RECAMBIOS AFN-1402

Código máquina: CODIGO

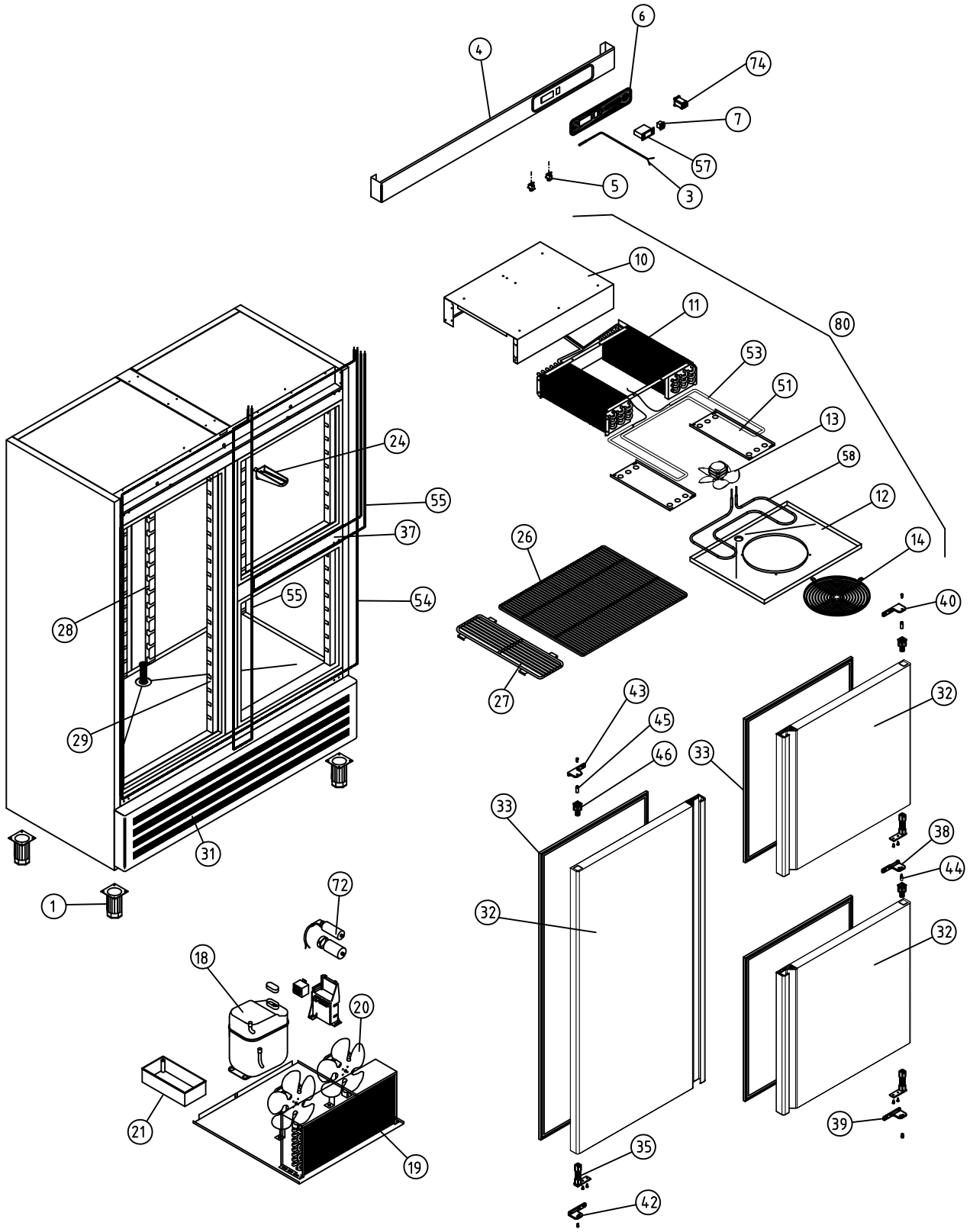

A1 ARMARIOS SNACK MANTENIMIENTO DE CONGELADOS				COD. PIEZA: X
COTAS SIN TOLERANCIA DIN 7168-f				Material: MATERIAL ESPESOR
				Acabado: ACABADO

ANGULAR	GRADO TOLERANCIA	FINO	MEDIO	GRUESO
	HASTA 10 mm	±1°		±1° 30'
	MAS DE 10 A 50 mm	±30'		±50'
	MAS DE 50 A 120 mm	±20'		±25'
	MAS DE 120 A 400 mm	±10'		±15'
	MAS DE 400 mm	±5'		±10'

LINEAL	GRADO TOLERANCIA	FINO	MEDIO	GRUESO
	HASTA 3 mm	±0,05	±0,10	±0,15
	MAS DE 3 A 6 mm	±0,05	±0,10	±0,20
	MAS DE 6 A 30 mm	±0,10	±0,20	±0,50
	MAS DE 30 A 120 mm	±0,15	±0,30	±0,80
	MAS DE 120 A 400 mm	±0,20	±0,50	±1,20
	MAS DE 400 A 1000 mm	±0,30	±0,80	±2,00
	MAS DE 1000 A 2000 mm	±0,50	±1,20	±3,00

COMÚN A	MODELO	Ud.	MODELO	Ud.	MODELO	Ud.	MODELO	Ud.	MODELO
	AFN-1403	1							

SUSTITUYE A: .
SUSTITUIDO POR: .

A4	Nombre	Fecha
Dibujado	A.J.GONZALEZ	Oct-2010
Modificado	.	.

FAGOR
Fagofri, s.a.

Escala	RECAMBIOS AFN-1403	Código máquina:
1:30		CODIGO

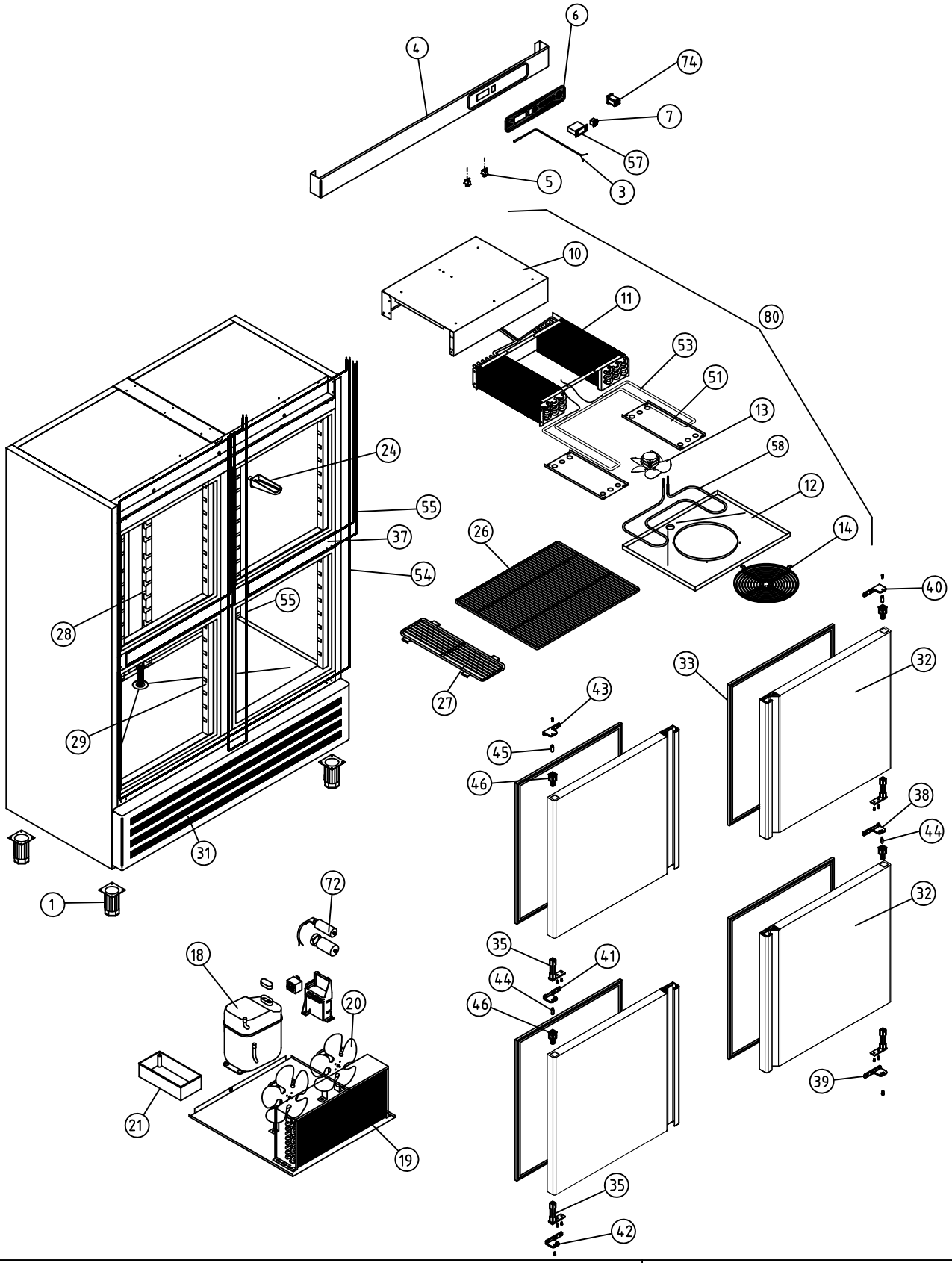

A1 ARMARIOS SNACK MANTENIMIENTO DE CONGELADOS				COD. PIEZA: X
COTAS SIN TOLERANCIA DIN 7168-f				SUSTITUYE A: .
Material: MATERIAL ESPESOR				SUSTITUIDO POR: .
Acabado: ACABADO				

ANGULAR

GRADO TOLERANCIA	FINO	MEDIO	GRUESO
HASTA 10 mm	±1°		±1° 30'
MAS DE 10 A 50 mm	±30'		±50'
MAS DE 50 A 120 mm	±20'		±25'
MAS DE 120 A 400 mm	±10'		±15'
MAS DE 400 mm	±5'		±10'

LINEAL

GRADO TOLERANCIA	FINO	MEDIO	GRUESO
HASTA 3 mm	±0,05	±0,10	±0,15
MAS DE 3 A 6 mm	±0,05	±0,10	±0,20
MAS DE 6 A 30 mm	±0,10	±0,20	±0,50
MAS DE 30 A 120 mm	±0,15	±0,30	±0,80
MAS DE 120 A 400 mm	±0,20	±0,50	±1,20
MAS DE 400 A 1000 mm	±0,30	±0,80	±2,00
MAS DE 1000 A 2000 mm	±0,50	±1,20	±3,00

COMÚN A

MODELO	Ud.	MODELO	Ud.	MODELO	Ud.	MODELO	Ud.	MODELO
AFN-1404	1							

A4	Nombre	Fecha	FAGOR Fagofri, s.a.
Dibujado	A.J.GONZALEZ	Oct-2010	
Modificado	.	.	
Escala 1:30	RECAMBIOS AFN-1404		Código máquina: CODIGO

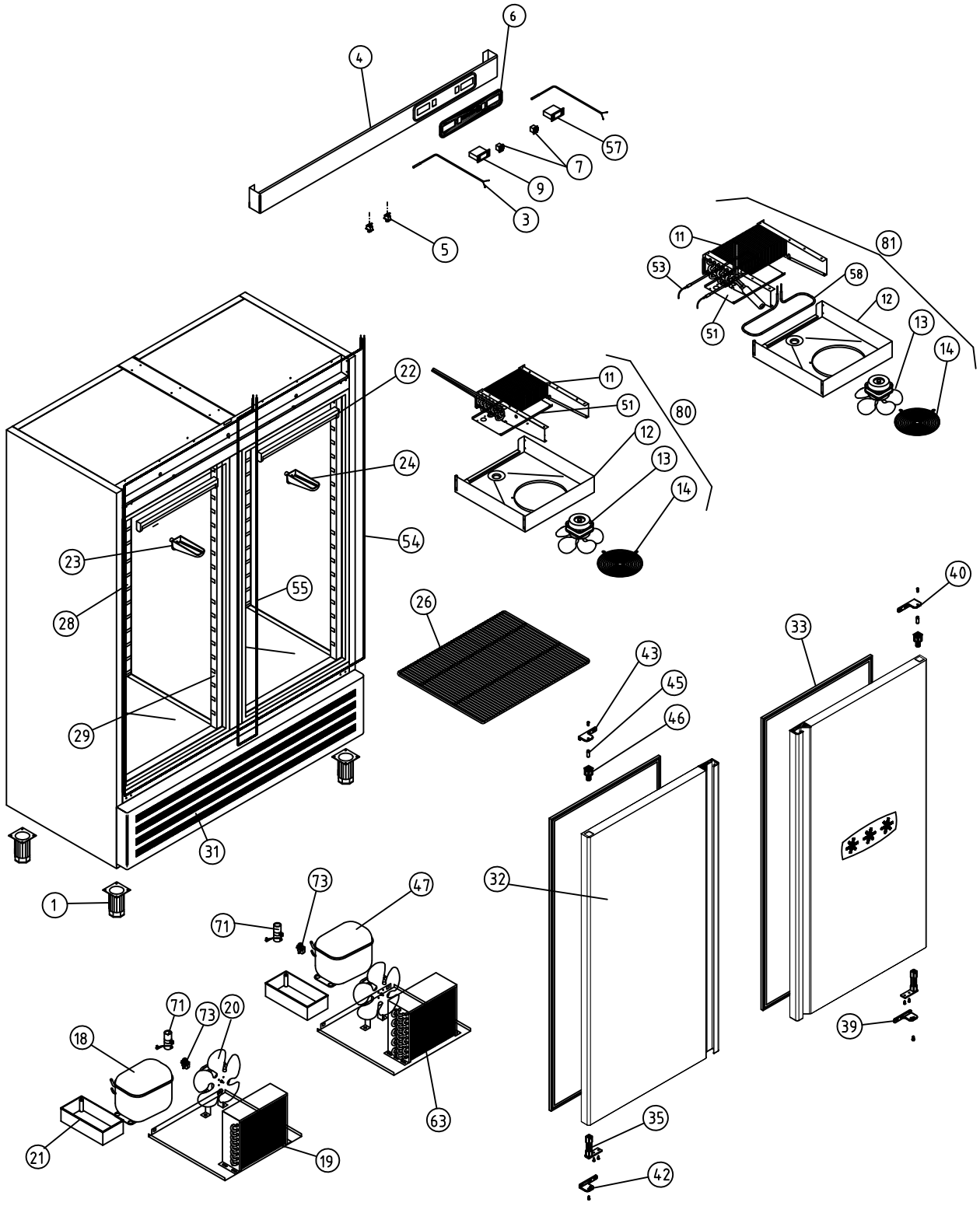

A1 ARMARIOS SNACK									COD. PIEZA:	X
COTAS SIN TOLERANCIA DIN 7168-f				Material: MATERIAL ESPESOR					SUSTITUYE A:	.
				Acabado: ACABADO					SUSTITUIDO POR:	.
ANGULAR	GRADO TOLERANCIA	FINO	MEDIO	GRUESO	COMÚN A	MODELO	Ud.	MODELO	Ud.	MODELO
	HASTA 10 mm	±1°		±1° 30'		AF-1402-MIX	1			
	MAS DE 10 A 50 mm	±30'		±50'						
	MAS DE 50 A 120 mm	±20'		±25'						
	MAS DE 120 A 400 mm	±10'		±15'						
	MAS DE 400 mm	±5'		±10'						
LINEAL	GRADO TOLERANCIA	FINO	MEDIO	GRUESO	A4	Nombre		Fecha	FAGOR Fagofri, s.a.	
	HASTA 3 mm	±0,05	±0,10	±0,15	Dibujado	A.J.GONZALEZ		Oct-2010		
	MAS DE 3 A 6 mm	±0,05	±0,10	±0,20	Modificado	.		.		
	MAS DE 6 A 30 mm	±0,10	±0,20	±0,50	Escala				Código máquina:	
	MAS DE 30 A 120 mm	±0,15	±0,30	±0,80	1:30	RECAMBIOS AF-1402-MIX			CODIGO	
	MAS DE 120 A 400 mm	±0,20	±0,50	±1,20						
	MAS DE 400 A 1000 mm	±0,30	±0,80	±2,00						
	MAS DE 1000 A 2000 mm	±0,50	±1,20	±3,00						

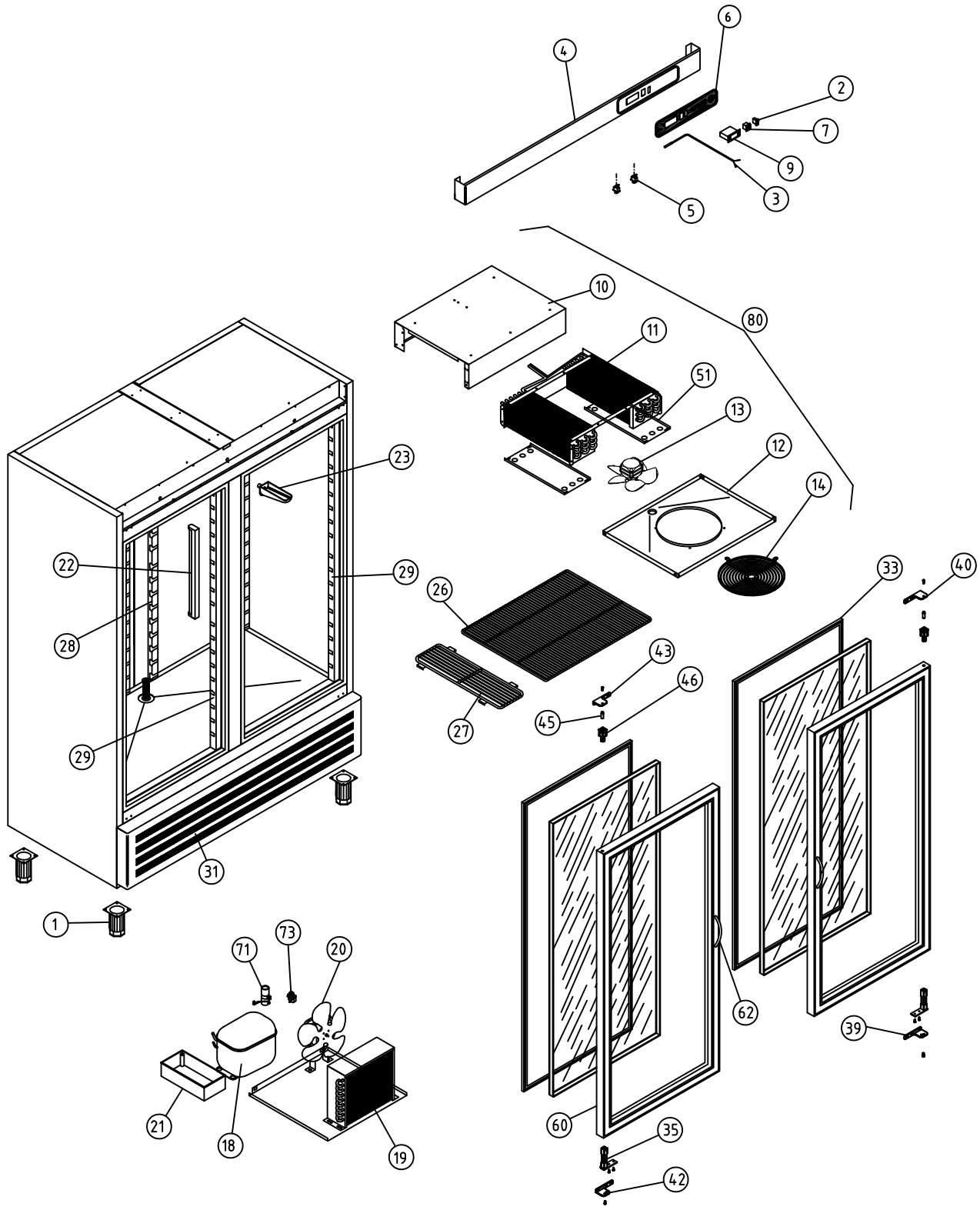

A1 ARMARIOS SNACK									COD. PIEZA:	X
COTAS SIN TOLERANCIA DIN 7168-f				Material: MATERIAL ESPESOR					SUSTITUYE A:	.
				Acabado: ACABADO					SUSTITUIDO POR:	.
ANGULAR	GRADO TOLERANCIA	FINO	MEDIO	GRUESO	COMÚN A	MODELO	Ud.	MODELO	Ud.	MODELO
	HASTA 10 mm	±1°		±1° 30'		AEP-1402	1			
	MAS DE 10 A 50 mm	±30'		±50'						
	MAS DE 50 A 120 mm	±20'		±25'						
	MAS DE 120 A 400 mm	±10'		±15'						
	MAS DE 400 mm	±5'		±10'						
LINEAL	GRADO TOLERANCIA	FINO	MEDIO	GRUESO	A4	Nombre		Fecha	FAGOR Fagofri, s.a.	
	HASTA 3 mm	±0,05	±0,10	±0,15	Dibujado	A.J.GONZALEZ		Oct-2010		
	MAS DE 3 A 6 mm	±0,05	±0,10	±0,20	Modificado	.		.		
	MAS DE 6 A 30 mm	±0,10	±0,20	±0,50	Escala	RECAMBIOS AEP-1402			Código máquina:	
	MAS DE 30 A 120 mm	±0,15	±0,30	±0,80	1:30				CODIGO	
	MAS DE 120 A 400 mm	±0,20	±0,50	±1,20						
	MAS DE 400 A 1000 mm	±0,30	±0,80	±2,00						
	MAS DE 1000 A 2000 mm	±0,50	±1,20	±3,00						