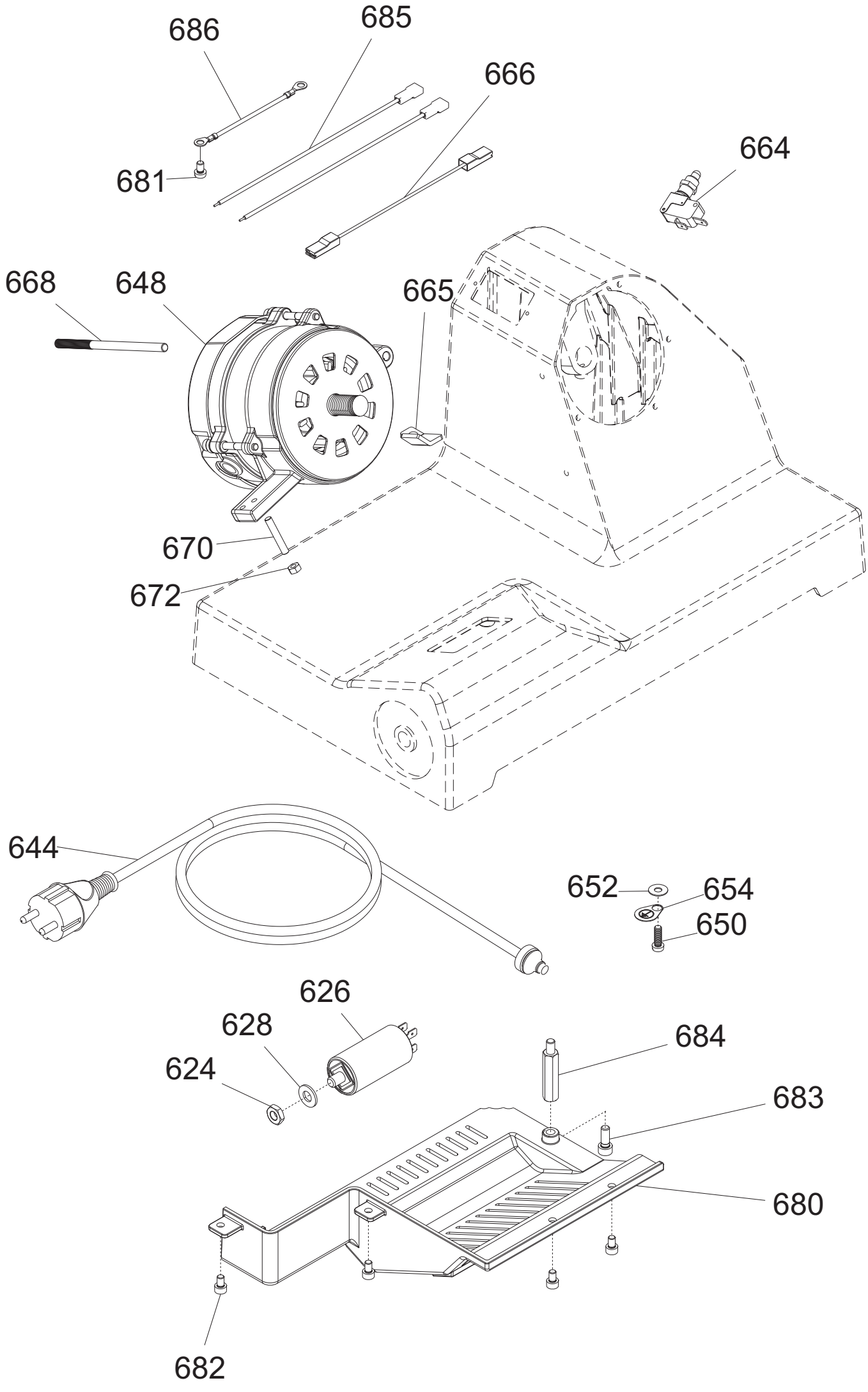
686
685
666
681
664
668
648
665
670
672
644
652
654
650
626
628
624
684
683
680
682

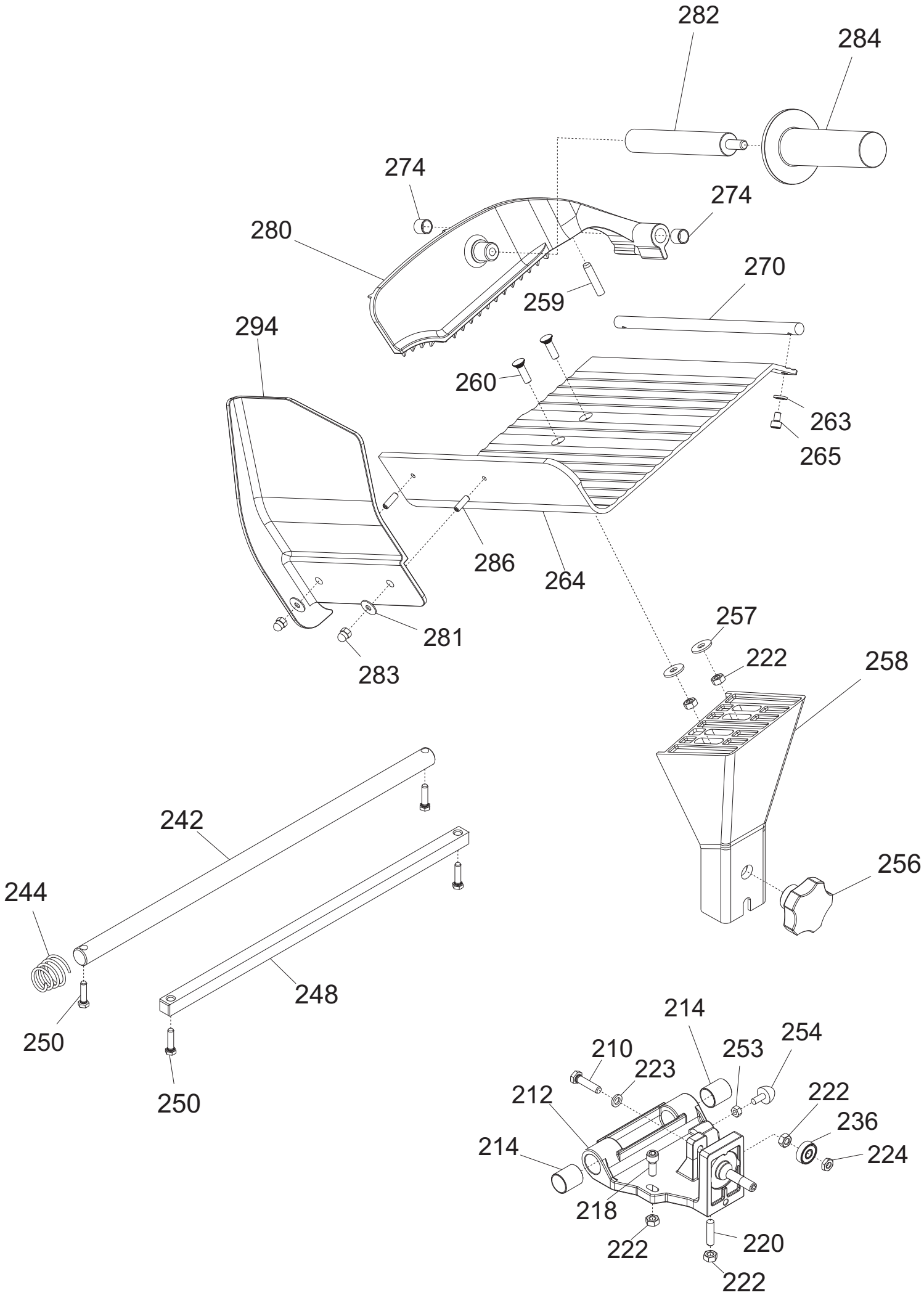
282
284
274
274
280
259
270
294
260
263
265
286
264
281
283
257
222
258
242
244
256
248
250
250
214
210
223
253
254
212
222
236
214
224
218
222
220
222

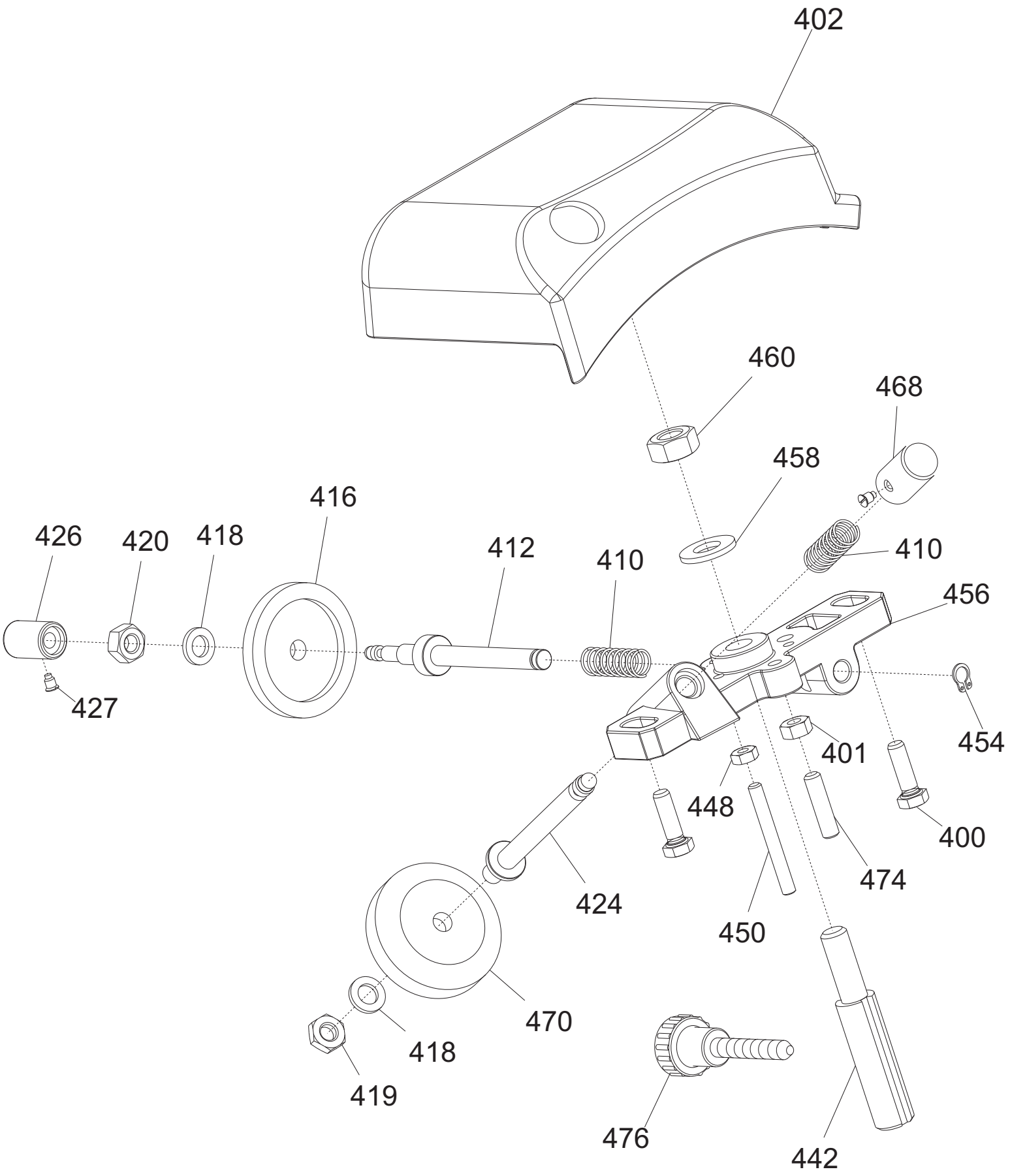
402
460
468
458
416
426
420
418
412
410
410
456
427
454
401
448
400
424
474
450
470
418
419
476
442

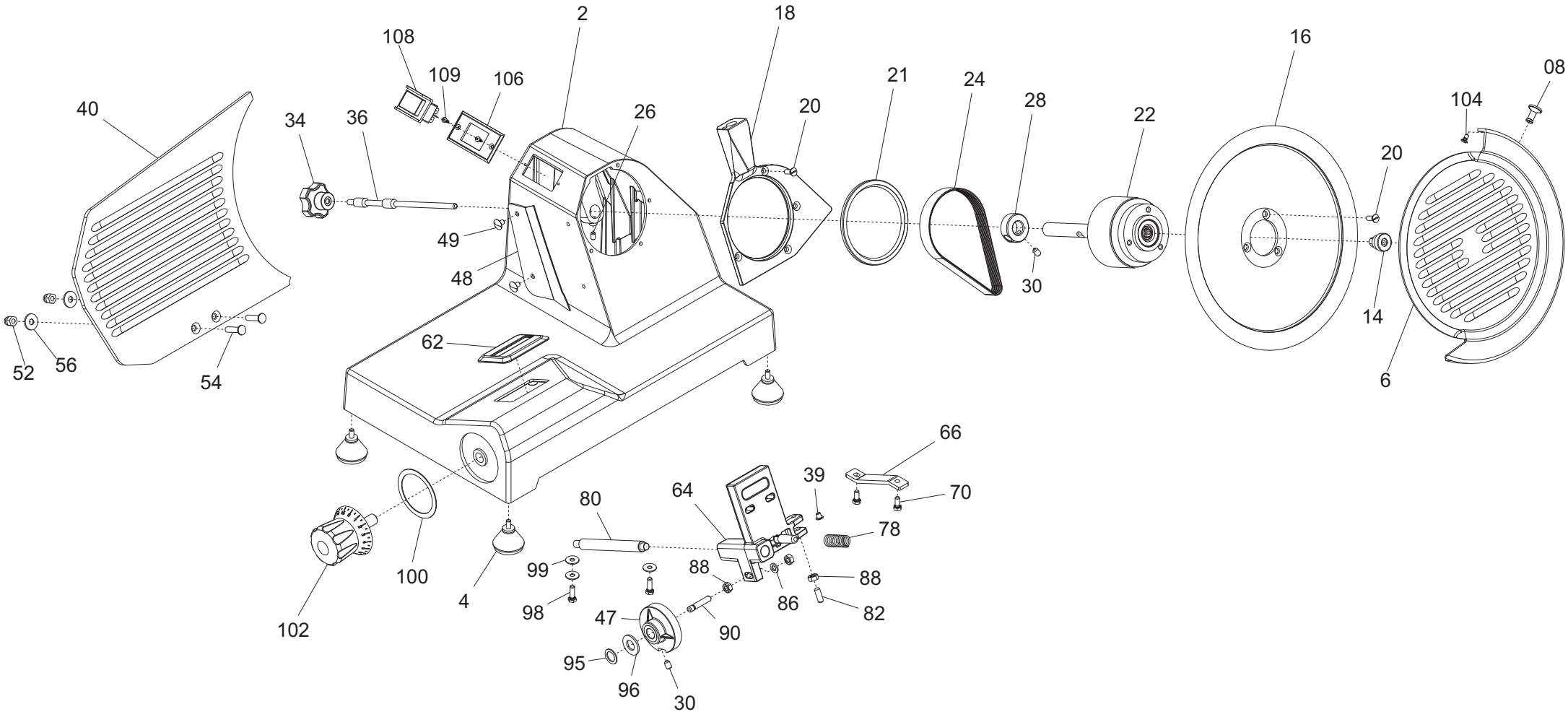
40
34
36
108
109
106
2
26
18
20
21
24
28
22
16
20
104
08
49
48
30
14
6
52
56
54
62
66
39
70
64
80
78
99
88
88
98
86
82
47
90
95
96
30
102
100
4

**SMART 220 PA CE DOM TAV1**

| Riferim | Nome prodotto | Codice |
|---|---|---|
| 2 | CASSA SMART VERN | 19650102 |
| 02AR | CASSA SMART ARANCIO VERN | 1965A0102 |
| 02BN | CASSA SMART BIANCO VERN | 1965W0102 |
| 02BL | CASSA SMART BLU VERN | 1965B0102 |
| 02CR | CASSA SMART CREMA VERN | 1965C0102 |
| 02GL | CASSA SMART GIALLO VERN | 1965Y0102 |
| 02R | CASSA SMART NERO VERN | 1965N0102 |
| 02RS | CASSA SMART ROSSO VERN | 1965R0102 |
| 02VR | CASSA SMART VERDE VERN | 1965V0102 |
| 4 | PIEDINO PICCOLO DOPPIO M 5 A PUNTA | 19560201 |
| 6 | PARALAMA 250 STAMP.DAL 09 OSSIDATO | 195102025.09 |
| 8 | POMELLO PARALAMA _ LAV | 19021110 |
| 14 | ESAGONO ESTERNO LAMA 250 STAMP. | 19530912 |
| 16 | LAMA 220 - 40/3/180 NAZ. | 18220403180 |
| 20 | VITE TSP- DIN 963 M 5X14 | IX2963005014 |
| 21 | ANELLO TENUTA 80X95X5 SC NBR | 19562140 |
| 22 | PULEG.PRES.MONT.MRR. 220-300 Y10 | 19700340.10 |
| 24 | CINGH.PIAT.MRR TB2 345 X 8 | 19310201 |
| 28 | ANELLO PORTA MICRO MRR | 19540901 |
| 30 | VITE SENZA TESTA DIN 916 M 6X8 NE | NE0916006008 |
| 34 | MANOPOLA TIR.PAR.M6 5L MRR NERO | 19562502 |
| 36 | TIRANTE PARALAMA MRR 220-250 | 19530532 |
| 39 | FUNGHETTO MOVIMENTO D8,5XHT2 | 19563201 |
| 47 | CAMMA MRR 220/275G 300G.CE LAVORATO | 19563505LG |
| 48 | PARAFETTA 220 SMART | 19562208 |
| 49 | VITE POELIERS M 5X8 | IX2POEL005008 |
| 52 | DADO CIECO DIN 1587 M 6 | IX21587LC006 |
| 54 | VITE BLOCCA VELA SMART | 19335061 |
| 56 | RONDELLA F.LARGA DIN 9021 D 6X18 | IX29021006018 |
| 62 | PARASPRUZZI MOV. SMART | 19563020 |
| 64 | MOVIMENTO VELA SMART LAV | 19500102 |
| 66 | PIASTRINA MOV. MRR ZINCATA | 19540601 |
| 70 | VITE TE DIN 933 M 5X12 T.F. | IX2933005012 |
| 78 | MOLLA MOVIMENTO VELA 220 250 MRR C | 19390201/02 |
| 80 | PERNO MOV. VELA SMRT | 19530702 |
| 82 | PRIGIONIERO M6 X 17 OTTONE MRR.300V | 19337032 |
| 86 | RONDELLA PIANA DIN 125 D 6 | IX2125006 |
| 88 | DADO ES. DIN 934 M 6 | IX2934006 |
| 90 | RULLINO MOVIMENTO CAM. CORT MRR | 19336062/01 |
| 95 | RONDELLA PLAST.FRIZIONE CAMMA SMART | 19563275 |
| 96 | RONDELLA ONDULATA 12 | 19342005 |
| 98 | VITE TE DIN 933 M 5X16 T.F. | IX2933005016 |
| 99 | RONDELLA F.LARGA DIN 9021 D 5X15 | IX29021005015 |
| 100 | RONDELLA PLEX MAN.NUM. MRR | 19562145 |
| 102 | MANOPOLA NUMERATA MRR C | 19562403 |
| 104 | VITE TSP- DIN 963 M 4X08 | IX2963004008 |
| 106 | SUPPORTO INTERRUTTORE MRR NEW | 19563171 |

| | | |
|---|---|---|
| 108 | INT. MN COMELUX 401/L CON PROT | 19410102 |
| 109 | VITE AUTOF.TCB+ DIN 7981 D 2,9X9,5 | IX279812,9009,5 |
| 210 | VITE TE DIN 933 M 6X25 T.F. | IX2933006025 |
| 212 | CARRELLO SMART NO CE LAVORATO | 19500513 |
| 214 | BOCCOLE AUTOLUBR.16.18.20 | 19324107 |
| 218 | VITE TCEI DIN 912 M 6X16 | IX2912006016 |
| 220 | PRIGIONIERO 6 X 25 OTTONE | 19337002 |
| 222 | DADO ES. DIN 934 M 6 | IX2934006 |
| 223 | RONDELLA PIANA DIN 125 D 6 | IX2125006 |
| 224 | DADO ES. DIN 439 M 6 BASSO | IX2439006 |
| 236 | CUSCINET. CARR.MRR. 626 2RS R50 | 19320103 |
| 242 | BARRA TONDA CARR. SMART | 19530602 |
| 244 | MOLLA BARRA TONDA SMART D16 SGANCIO | 19390112 |
| 248 | BARRA QUADRA MRR RETTIFICATA | 19540101 |
| 250 | VITE TE DIN 933 M 5X20 T.F. | IX2933005020 |
| 253 | DADO ES. DIN 934 M 5 | IX2934005 |
| 254 | PARAC.CARR.M5X12 PERETT.MRR 220-300 | 19560170 |
| 256 | POM. TIR.PARAL.300-370 M8 5 LOBI | 19562504 |
| 257 | RONDELLA F.LARGA DIN 9021 D 6X18 | IX29021006018 |
| 258 | GAMBO MRR EASY (CDL) CE OSSIDATO | 19510616EL |
| 259 | PARAC. P.MERCE MRR D6,5X30 | 19563208 |
| 260 | VITE BLOCCA VELA MRR 220-250 | 19335060 |
| 263 | RONDELLA GROWER UNI 1751 D 6 | IX21751006 |
| 264 | PIATTO MRR EASY EST.CE OSS. | 195104E011E |
| 265 | VITE TCEI DIN 912 M 5X8 | IX2912005008 |
| 270 | ASTINA PRESSAMERCE MRR EASY | 19530402E |
| 274 | BOCCOLE AUTOLUBR.10.12.10 | 19324101 |
| 281 | RONDELLA F.LARGA DIN 9021 D 5X15 | IX29021005015 |
| 282 | DISTANZ.PRESSAM.PLAST. MRR EASY CE | 19561508 |
| 283 | DADO CIECO DIN 1587 M 5 | IX21587LC005 |
| 284 | MANOPOLA PRES.MERC.C/FLANG.CE M8 | 19562906 |
| 286 | VITE SENZA TESTA DIN 913 M 5X16 CE | IX2913005016 |
| 294 | P.MANO PIATTO MRR POLIC. 220-250 | 19562322.06 |
| 400 | VITE TE DIN 933 M 5X16 T.F. | IX2933005016 |
| 401 | DADO ES. DIN 934 M 5 | IX2934005 |
| 410 | MOLLA PERNI AFF.+SBAV. 250-300 | 19390303 |
| 412 | PERNO SBAVATURA 250:300 | 19540703 |
| 416 | MOLA SB.220 D.40 H.8 F.6 | 19300201 |
| 418 | RONDELLA PIANA DIN 125 D 6 | IX2125006 |
| 419 | DADO ES. DIN 439 M 6 BASSO | IX2439006 |
| 420 | DADO ES. DIN 934 M 6 | IX2934006 |
| 424 | PERNO AFFILATURA 250:300 | 19540704 |
| 426 | PULSANTE SBAVATURA 250:300 | 19550203 |
| 427 | VITE BLOC.PULSANTE AFF.250-370 | 19335025 |
| 442 | PERNO COL.FR.MRR.250G/300V L=62,5 | 19540432 |
| 448 | DADO ES. DIN 934 M 4 | IX2934004 |
| 450 | VITE SENZA TESTA DIN 913 M 4X35 CE | IX2913004035 |
| 454 | ANELLI D ARRESTO DIN 471 D 05E | IX2471005 |
| 456 | CORPO AF.220-300 MRR VERT LAV | 19021332 |
| 458 | RONDELLA PIANA DIN 125 D 8 | IX2125008 |

| | | |
|---|---|---|
| 460 | DADO ES. DIN 934 M 8 | IX2934008 |
| 468 | PULSANTE AFFILATURA 250-300 | 19550202 |
| 470 | MOLA AF.220  D.40 H.11 F.6 | 19300101 |
| 474 | VITE SENZA TESTA DIN 913 M 5X20 CE | IX2913005020 |
| 476 | POMELLO BLOC.AFFILATOIO SMART | 19562610 |
| 624 | DADO ES. DIN 439 M 8 BASSO | IX2439008 |
| 626 | CONDENSATORE MRR EASY 6,3 CODOLO | 19410301E |
| 628 | RONDELLA PIANA DIN 125 D 8 | IX2125008 |
| 644 | CAVO ALIM.COMP. MN SUKO SMART | 19410520 |
| 648 | MOTORE MRR EASY C.PIATTA MN 230-50 | 19400101E |
| 650 | VITE TCEI DIN 912 M 5X10 | IX2912005010 |
| 652 | RONDELLA DENTEL. DIN 6798-A D  4E | IX26798A004 |
| 654 | TARGHETTA  MASSA TERRA | 19420177 |
| 664 | MICRO INTERRUTT.MN X AFFETTATR | 19410201 |
| 665 | PIASTRINA BLOCC. MOTORE SMART | 19540302 |
| 668 | PERNO MOTORE SMART | 19540503 |
| 670 | VITE SENZA TESTA DIN 913 M 5X30 CE | IX2913005030 |
| 672 | DADO ES. DIN 934 M 5 | IX2934005 |
| 680 | COPERTURA  INFERIORE  SMART | 19563139 |
| 681 | VITE TC- DIN 84 M 5X08 | IX284005008 |
| 682 | VITE TCEI DIN 912 M 5X8 | IX2912005008 |
| 683 | VITE TCEI DIN 912 M 6X16 | IX2912006016 |
| 684 | PERNO ESAG.SUP. COPER.  CNV | 19540740 |
| 685 | CAVETTO PROLUNGA LAMPADA SPIA | 19410750 |