SAGI - BASE REFRIGERATA PER PIZZA CON ALZATINA
KPZ2533B - 12-05-2005 » 25-07-2005

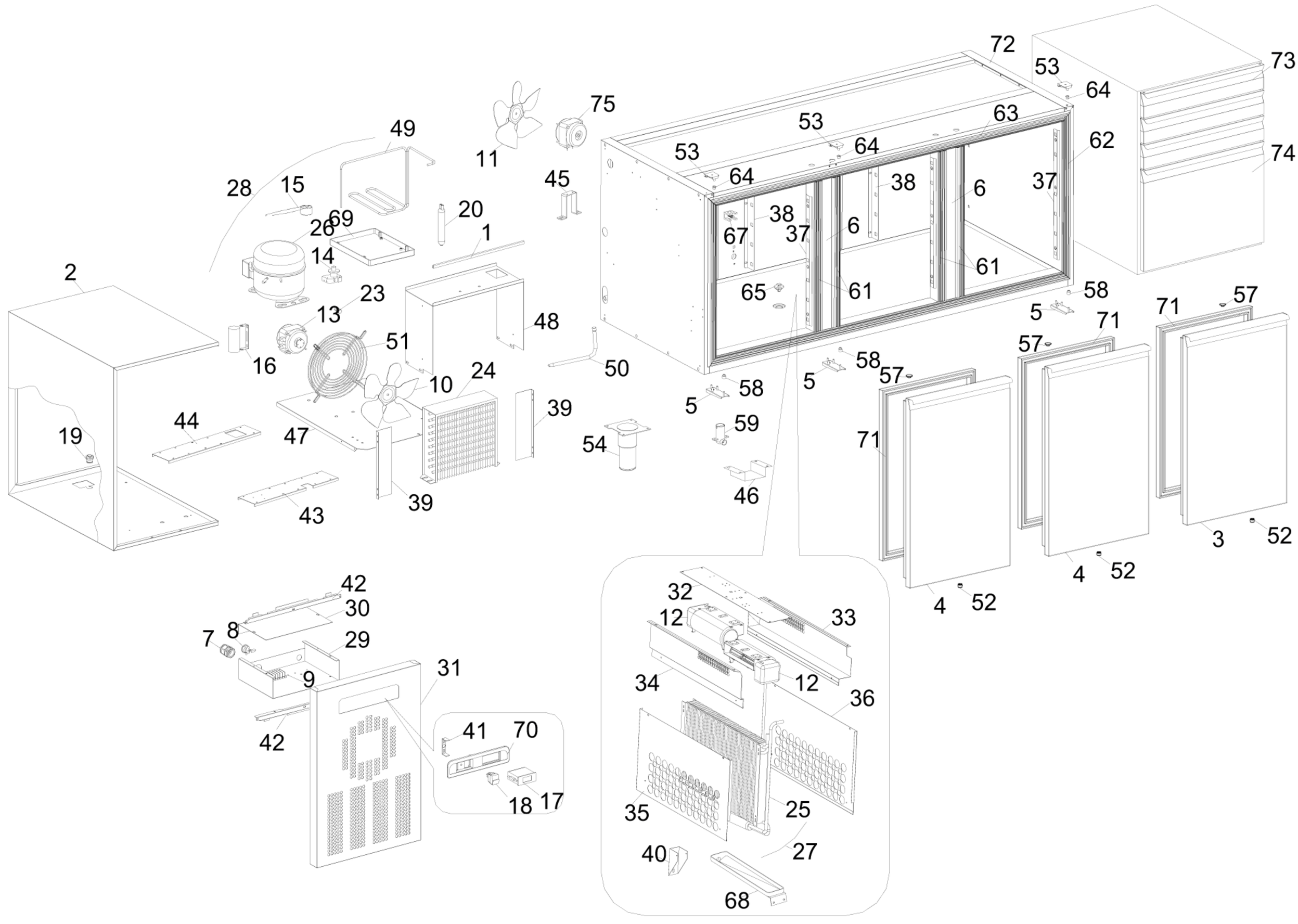

SAGI - BASE REFRIGERATA PER PIZZA CON ALZATINA
KPZ2533B - A000270 - ALZATINA REFRIGERATA PER PIZZA CON VETRI - 12-05-2005 » 25-07-2005

