DESPIECES DEL SERVICIO TÉCNICO

LAVADO DE VAJILLA - DISHWASHING
LAVAGE DE VAISSELLE

FI-100
FI-120
FI-120 W
ECO-120

JULIO, 1999

FAGOR

Fagor Industrial, S. Coop.

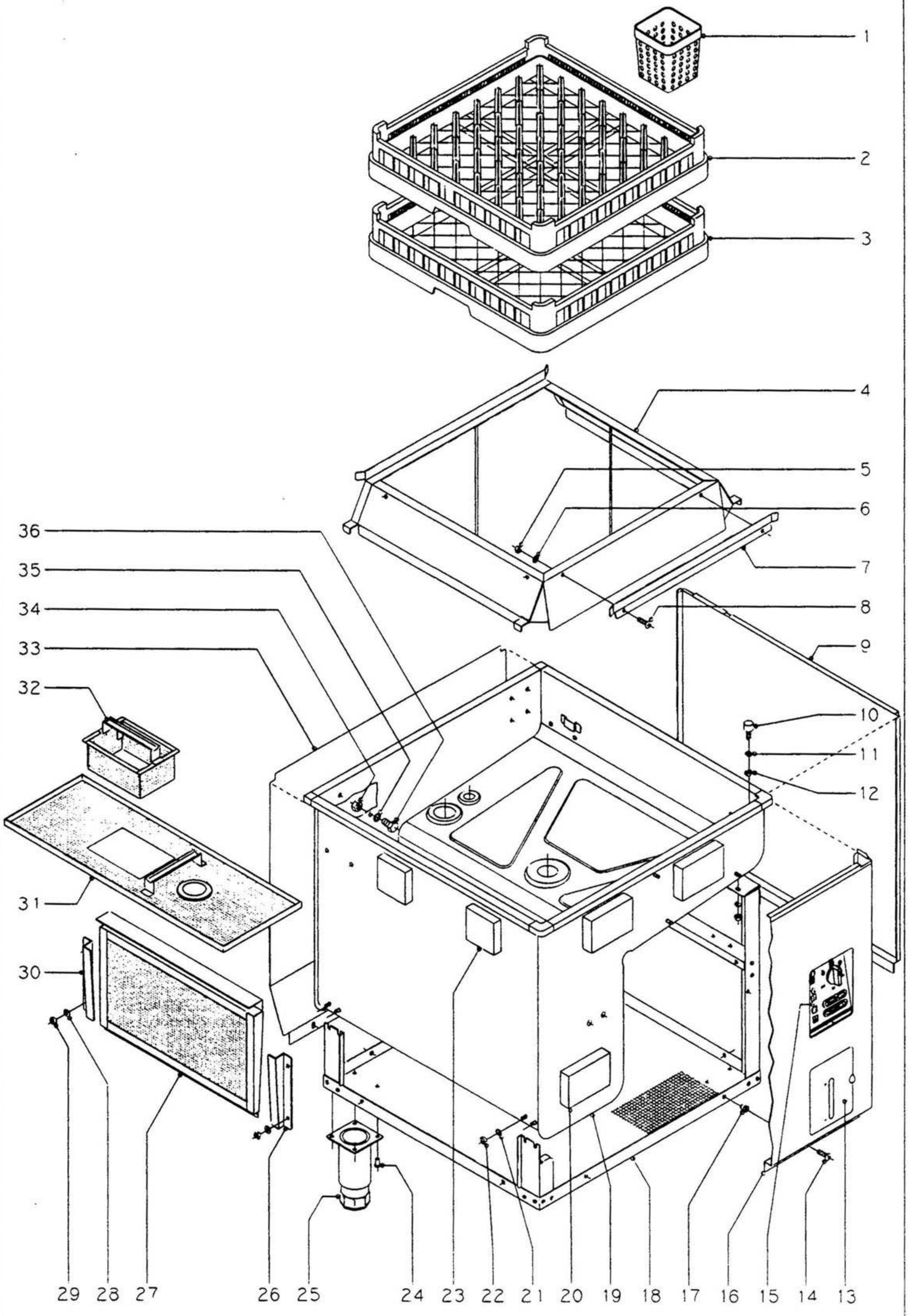

N plano C-408	Firma	Fecha 11-97	Aparato LAVAVAJILLAS DE CAPOTA FI-100 . FI-120 . ECO-120	Lamina 1	Fagor Industrial S.Coop Oñate FAGOR

CONCEPTO: MUEBLE EXTERIOR
SUJET: MEUBLE EXTERIEUR
CONCEPT: EXTERNAL CABINET

LAMINA N° / **VUE N°** / **ILUSTR. N.** 1

PLANO N° / **PLAN N°** / **DRAWING N.** C-408

PAGINA N° / **PAGE N°** / **PAGE N.** 2

APARATO - APPAREIL - APPLIANCE: LAVAVAJILLAS - LAVEVAISSELLES - DISH WASHING MACHINE

N°	CODIGO	DENOMINACION	DENOMINATION	DESCRIPTION	MODELO Y CANTIDAD - MOD. ET QUANT. - MOD. & QUANT. FI-100	FI-120	ECO-120				OBSERVACIONES
1	Z655314	Cestillo cubiertos	Panier couverts	Cutlery basket	8	8	8				
2	Z655302	Cestillo platos CP-16/18	Panier pour assiettes CP-16/18	Dish basket CP-16/18	1	2	2				
3	Z655301	Cestillo base CT-10	Panier base CT-10	Base basket CT-10	1	1	1				
4	Z710311	Base cestillos	Base panier	Base basket	1	1	1				
5	Q162030	Tuerca exagonal M.5	Ecrou M.5	Nut M.5	2	2	2				
6	Q242030	Arandela abanico A.5	Rondelle éventail A.5	Fan shaped washer A.5	2	2	2				
7	Z710317	Guía cestillo	Guide pour panier	Basket guide	1	1	1				
8	Q152004	Tornillo aplastado M.5x13	Vis M.5x13	Bolt M.5x13	2	2	2				
9	Z712906	Panel lateral derecho	Panneau latéral droit	Side panel, right	1	1	1				
s/n	Z712907	Panel lateral izquierdo	Panneau latéral gauche	Side panel, left	1	1	1				
10	Z710316	Amortiguador	Amortisseur	Shock absorber	2	2	2				
11	Q262040	Arandela muelle A.6	Rondelle à ressort A.6	Spring washer A.6	2	2	2				
12	Q162040	Tuerca exagonal M.6	Ecrou M.6	Nut M.6	2	2	2				
13	Z718424	Puerta deposito completa	Porte carafe complète	Complete carafe door	1	1	1				FI-120 W
	Z642907	Eje giro puerta	Axe porte	Door axle	2	2	2				
	Q372001	Pasador de aletas Ø2x15	Goupille fendue Ø2x15	Colter pin Ø2x15	4	4	4				
14	Q152004	Tornillo aplastado M.5x13	Vis M.5x13	Bolt M.5x13	8	8	8				
15	Z712908	Embellecedor adhesivo	Plaque adhesive	Adhesive plate	1	-	-				
15	Z728501	Embellecedor adhesivo	Plaque adhesive	Adhesive plate	-	1	-				FI-120 W
15	Z732901	Embellecedor adhesivo	Plaque adhesive	Adhesive plate	-	-	1				
16	Z712901	Panel frontal	Panneau frontal	Front panel	1	1	1				
17	Q221342	Remache exagonal M.5	Rivet M.5	Rivet M.5	8	8	8				
18	Z710101	Armazón completo	Chassis	Frame	1	1	1				
19	Z710301	Cuba completa	Cuve complète	Complete tank	1	1	1				
20	Q770844	Porespan 120x80x25	Porespan 120x80x25	Porespas 120x80x25	3	3					
21	Q262040	Arandela muelle A.6	Rondelle à ressort A.6	Spring washer A.6	8	8	8				
22	Q162040	Tuerca exagonal M.6	Ecrou M.6	Nut M.6	8	8	8				
23	Z712911	Porexpan 80x80x20	Porexpan 80x80x20	porexpan 80x80x20	7	7					
24	Q411304	Remache avibulb Ø4,8	Rivet Ø4,8	Rivet Ø4,8	16	16	16				
25	X260150	Pata regulable	Pied reglable	Adjustable foot	4	4	4				
26	Q710309	Guía filtro derecha	Guide droite pour filtre	Right guide for filter	1	1	1				

CONCEPTO: MUEBLE EXTERIOR
SUJET: MEUBLE EXTERIEUR
CONCEPT: EXTERNAL CABINET

LAMINA N° / **VUE N°** / **ILUSTR. N.** 1

PLANO N° / **PLAN N°** / **DRAWING N.** C-408

PAGINA N° / **PAGE N°** / **PAGE N.** 3

APARATO - APPAREIL - APPLIANCE: LAVAVAJILLAS - LAVEVAISSELLES - DISH WASHING MACHINE

N°	CODIGO	DENOMINACION	DENOMINATION	DESCRIPTION	MODELO Y CANTIDAD - MOD. ET QUANT. - MOD. & QUANT. FI-100	FI-120	ECO-120				OBSERVACIONES
27	Z710907	Filtro aspiración	Filtre aspiration	Aspiration filter	1	1	1				
28	Q232040	Arandela plana A.6	Rondelle A.6	Washer A.6	4	4	4				
29	Q162040	Tuerca exagonal M.6	Ecrou M.6	Nut M.6	4	4	4				
30	Z710310	Guía filtro izquierda	Guide gauche pour filtre	Left guide for filter	1	1	1				
31	Z710801	Bandeja filtro	Plateau filtre	Filter tray	1	1	1				
32	Z710804	Recogedor de desperdicios	Ramasse dechets	Waste food collector	1	1	1				
33	Z718423	Panel posterior	Panneau posterieur	Rear panel	1	1	1				FI-120 W
	Z202911	Perfil cubrearistas L=138 mm.	Profil en caoutchouc L=138 mm.	Rubber profile L=138 mm.	2	2	2				
	Z202910	Perfil cubrearistas L=110 mm.	Profil en caoutchouc L=110 mm.	Rubber profile L=110 mm.	1	1	1				
34	Q162070	Tuerca exagonal M.12	Ecrou M.12	Nut M.12	1	1	1				Entrada detergente.
35	Q306024	Arandela junta Ø18xØ12,5x1,5	Rondelle de joint Ø18xØ12,5x1,5	Joint washer Ø18xØ12,5x1,5	1	1	1				Entrada detergente.
36	Q012073	Tornillo exagonal M.12x20	Vis M.12x20	Bolt M.12x20	1	1	1				Entrada detergente.

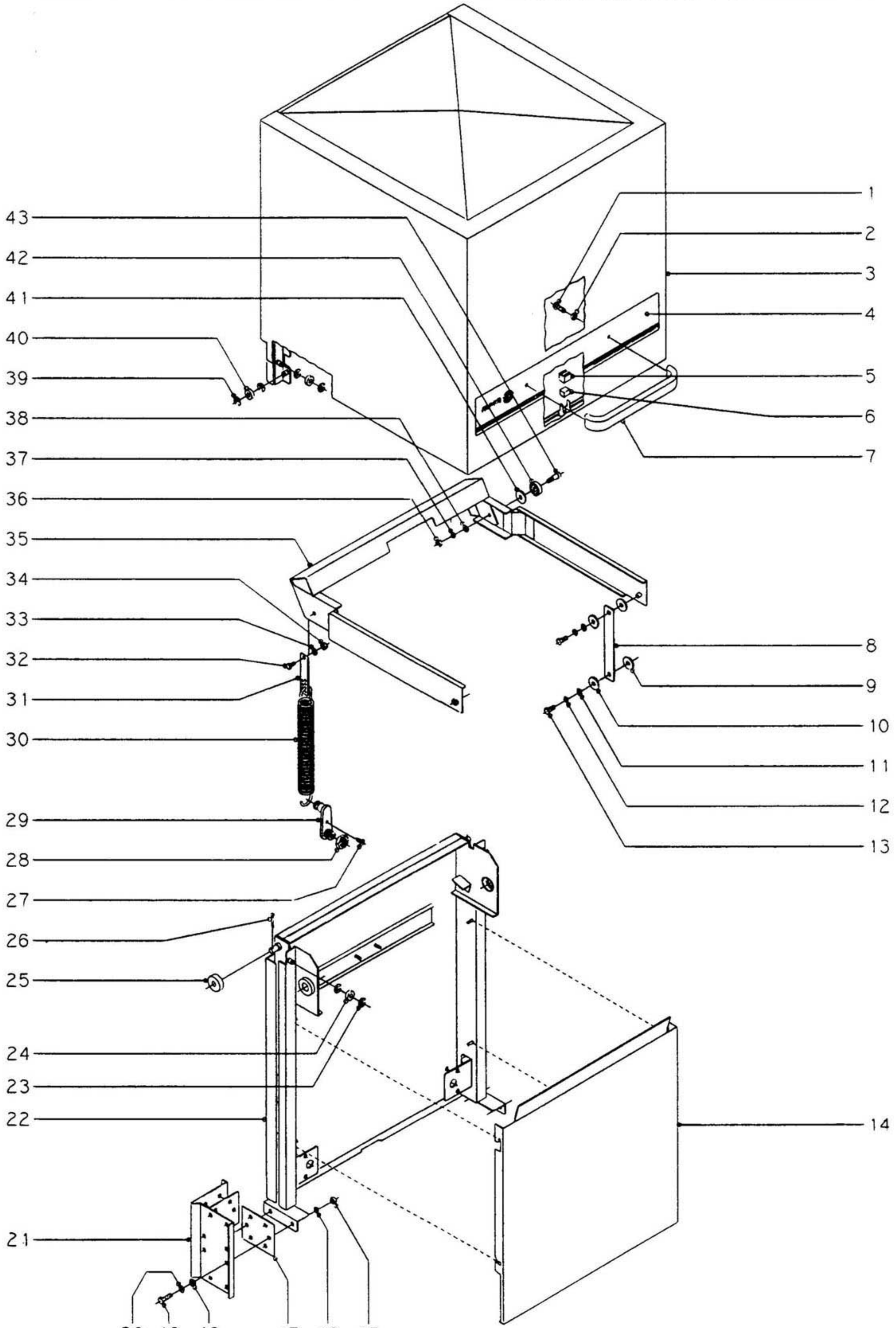

N plano	Firma	Fecha	Aparato	Lamina	
C-409		11-97	LAVAVAJILLAS DE CAPOTA FI-100 . FI-120 . ECO-120	2	Fagor Industrial S.Coop Oñate

CONCEPTO: DESPIECE CAPO, CONSOLAS Y MESAS
SUJET: DEPIECEMENT CAPOT, CONSOLES ET TABLES
CONCEPT: DISASSEMBLY OF HOOD, HORIZONTAL TRAYS AND TABLES

LAMINA N° / **VUE N°** / **ILUSTR. N.** 2

PLANO N° / **PLAN N°** / **DRAWING N.** C-409

PAGINA N° / **PAGE N°** / **PAGE N.** 5

APARATO - APPAREIL - APPLIANCE: LAVAVAJILLAS - LAVEVAISSELLES - DISH WASHING MACHINE

N°	CODIGO	DENOMINACION	DENOMINATION	DESCRIPTION	MODELO Y CANTIDAD - MOD. ET QUANT. - MOD. & QUANT. FI-100	FI-120	ECO-120				OBSERVACIONES
1	Q062041	Tornillo alomado M.6x10	Vis M.6x10	Bolt M.6x10	2	2	2				
2	Q308002	Arandela dubo A.6	Rondelle plastique A.6	Plastic washer A.6	2	2	2				
3	Z710501	Capó	Capot	Hood	1	1	1				
4	Z718502	Adhesivo de capó	Adhesive pour capot	Adhsive for hood	1	1	1				FI-120 W
5	Z200507	Protector imán	Protection d'aimant	Magnet protection	1	1	1				
6	Z200506	Imán	Aimant	Magnet	1	1	1				
7	Z650531	Asa capó	Poignée	Handle for hood	1	1	1				FI-120 W
8	Z710523	Biela	Bielle	Connecting rod	2	2	2				
9	Q308012	Arandela Ø30xØ10x3	Rondelle Ø30xØ10x3	Washer Ø30xØ10x3	4	4	4				
10	Q308012	Arandela Ø30xØ10x3	Rondelle Ø30xØ10x3	Washer Ø30xØ10x3	4	4	4				
11	Q232040	Arandela plana A.6	Rondelle A.6	Washer A.6	4	4	4				
12	Q262040	Arandela muelle A.6	Rondelle A.6	Washer A.6	4	4	4				
13	Q012041	Tornillo exagonal M.6x10	Vis M.6x10	Bolt M.6x10	4	4	4				
14	Z712910	Cubierta de resortes	Couvercle de ressorts	Springs cover	1	1	1				
15	Q162050	Tuerca exagonal M.8	Ecrou hexagonal M.8	Hexagonal nut M.8	10	10	10				
16	Q262050	Arandela muelle A.8	Rondelle A.8	Washer A.8	10	10	10				
17	Z710547	Junta soporte capó	Joint	Joint	4	4	4				
18	Q308000	Arandela dubo A.8	Rondelle plastique A.8	Plastic washer A.8	12	12	12				
19	Q012053	Tornillo exagonal M.8x20	Vis M.8x20	Bolt M.8x20	12	12	12				
20	Q232050	Arandela plana A.8	Rondelle A.8	Washer A.8	12	12	12				
21	Z710539	Soporte guía capó	Support de guide de capot	Hood support guide	2	2	2				
22	Z710524	Guía capó completa	Guidage capot	Hood guide	1	1	1				
23	Q302006	Arandela seguridad A.8	Rondelle de sûreté A.8	Security washer A.8	4	4	4				
24	Z710515	Casquillo rodante	Douille	Collar	2	2	2				
25	Z710546	Casquillo	Douille	Collar	2	2	2				
26	Q352024	Pasador de aletas	Goupille	Pin	2	2	2				
27	Q152004	Tornillo aplastado M.5x13	Vis M.5x13	Bolt M.5x13	2	2	2				
28	Q222016	Tuerca exagonal M.20	Ecrou hexagonal M.20	Hexagonal nut M.20	2	2	2				
29	Z710529	Tensor muelle	Tendeur de ressort	Spring tightener	2	2	2				
30	Z710528	Muelle	Ressort	Spring	2	2	2				
31	Z710543	Enganche muelle	Crochet ressort	Spring hook	2	2	2				

CONCEPTO: DESPIECE CAPO, CONSOLAS Y MESAS
SUJET: DEPIECEMENT CAPOT, CONSOLES ET TABLES
CONCEPT: DISASSEMBLY OF HOOD, HORIZONTAL TRAYS AND TABLES

LAMINA N° / **VUE N°** / **ILUSTR. N.** 2

PLANO N° / **PLAN N°** / **DRAWING N.** C-409

PAGINA N° / **PAGE N°** / **PAGE N.** 6

APARATO - APPAREIL - APPLIANCE: LAVAVAJILLAS - LAVEVAISSELLES - DISH WASHING MACHINE

MODELO Y CANTIDAD - MOD. ET QUANT. - MOD. & QUANT.

OBSERVACIONES

N°	CODIGO	DENOMINACION	DENOMINATION	DESCRIPTION	FI-100	FI-120	ECO-120			
32	Z710544	Eje enganche muelle	Axe	Axle	2	2	2			
33	Q232040	Arandela plana A.6	Rondelle A.6	Washer A.6	2	2	2			
34	Q222012	Tuerca autoblocante M.6	Ecrou M.6	Nut M.6	2	2	2			
35	Z710517	Balancín	Elevateur de capot	Hood ramp	1	1	1			
36	Q162050	Tuerca exagonal M.8	Ecrou hexagonal M.8	Hexagonal nut M.8	2	2	2			
37	Q262050	Arandela muelle A.8	Rondelle A.8	Washer A.8	2	2	2			
38	Q232050	Arandela plana A.8	Rondelle A.8	Washer A.8	2	2	2			
39	Q302006	Arandela seguridad A.8	Rondelle de sûreté A.8	Security washer A.8	8	8	8			
40	Z710515	Casquillo rodante	Douille	Collar	4	4	4			
41	Q308012	Arandela Ø30xØ10x3	Rondelle Ø30xØ10x3	Washer Ø30xØ10x3	2	2	2			
42	Z710541	Rodamiento	Roulement	Bearing	2	2	2			
43	Z710542	Eje de giro	Axe	Axle	2	2	2			

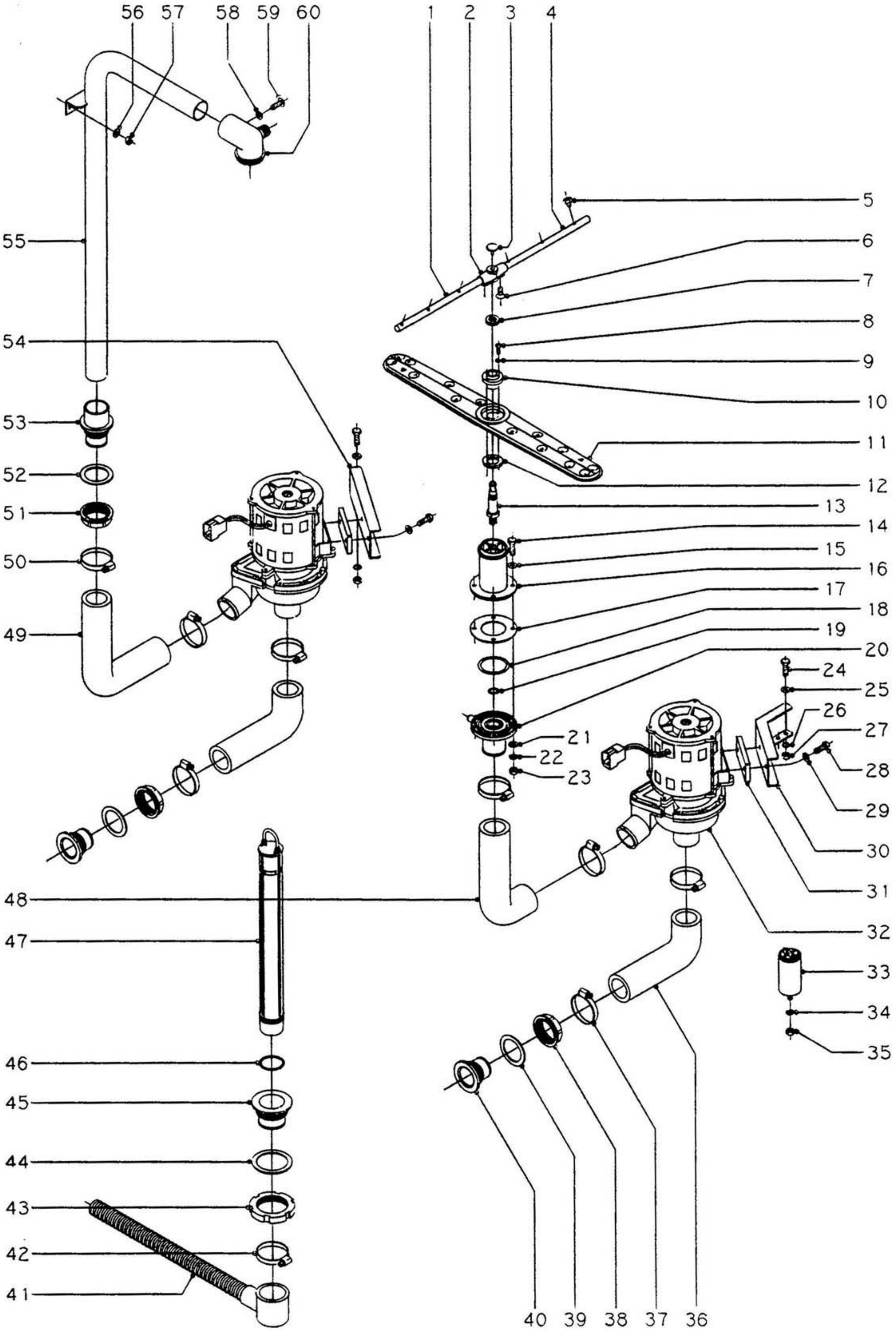

N plano	Firma	Fecha	Aparato	Lamina	
C-410		11-97	LAVAVAJILLAS DE CAPOTA FI-100 . FI-120 . ECO-120	3	Fagor Industrial S.Coop. FAGOR Oñate

CONCEPTO: PARTE FUNCIONAL LAVADO
SUJET: PARTIE FONCTIONNELLE LAVAGE
CONCEPT: FUNCTIONAL WASHING PARTS

LAMINA N° / **VUE N°** / **ILUSTR. N.** 3

PLANO N° / **PLAN N°** / **DRAWING N.** C-410

PAGINA N° / **PAGE N°** / **PAGE N.** 8

APARATO - APPAREIL - APPLIANCE: LAVAVAJILLAS - LAVEVAISSELLES - DISH WASHING MACHINE

MODELO Y CANTIDAD - MOD. ET QUANT. - MOD. & QUANT.

OBSERVACIONES

N°	CODIGO	DENOMINACION	DENOMINATION	DESCRIPTION	FI-100	FI-120	ECO-120			
1	Z201902	Rama aclarado izquierda	Branche de rinçage gauche	Left rinsing branch	2	2	2			
2	Z201903	Soporte ramas aclarado	Support branche de rinçage	Rinsing branch support	2	2	2			
3	Q152016	Tornillo especial M.5x0,8	Vis M.5x0,8	Bolt M.5x0,8	2	2	2			
4	Z201901	Rama aclarado derecha	Branche de rinçage droite	Right rinsing branch	2	2	2			
5	Z211903	Tobera de aclarado	Tuyère de riincaçe	Washing rinsing	12	12	12			
6	Q152024	Tornillo avellanado M.4x8	Vis M.4x8	Bolt M.4x8	4	4	4			
7	Z680738	Tuerca especial M.14x1	Ecrou M.14x1	Nut M.14x1	2	2	2			
8	Q062011	Tornillo alomado M.3x10	Vis M.3x10	Bolt M.3x10	4	4	4			
9	Q242010	Arandela abanico A.3	Rondelle éventail A.3	Fan shaped washer A.3	4	4	4			
10	Z710712	Casquillo distribuidor	Douille	Collar	2	2	2			
11	Z710701	Distribuidor de lavado	Bras de lavage	Wash distributor	2	2	2			
12	Z710713	Arandela amarre distribuidor	Rondelle	Washer	2	2	2			
13	Z710711	Eje central	Axe central	Central axle	2	2	2			
14	Q012044	Tornillo exagonal M.6x25	Vis hexagonal M.6x25	Hexagonal nut M.6x25	4	4	4			
15	Q306050	Arandela fibra Ø6,2xØ11x1,5	Rondelle Ø6,2xØ11x1,5	Washer Ø6,2xØ11x1,5	4	4	4			
16	Z710704	Soporte distribuidor inferior	Support inferieur	Lower support	1	1	1			
17	Z710714	Junta de goma Ø83xØ44x2	Joint caoutchouc Ø83xØ44x2	Rubber joint Ø83xØ44x2	1	1	1			
18	Q307057	Junta tórica Ø54,28xØ47,22x3,53	Joint Ø54,28xØ47,22x3,53	Joint Ø54,28xØ47,22x3,53	1	1	1			
19	Q307050	Junta tórica Ø19,18xØ13,94x2,60	Joint Ø19,18xØ13,94x2,60	Joint Ø19,18xØ13,94x2,60	1	1	1			
20	Z710706	Pasamuros	Protection de cablage	Wires protection	1	1	1			
21	Q232040	Arandela plana A.6	Rondelle A.6	Washer A.6	4	4	4			
22	Q262040	Arandela muelle A.6	Rondelle A.6	Washer A.6	4	4	4			
23	Q162040	Tuerca exagonal M.6	Ecrou hexagonal M.6	Hexagonal nut M.6	4	4	4			
24	Q012042	Tornillo exagonal M.6x15	Vis M.6x15	Bolt M.6x15	4	4	4			
25	Q232040	Arandela plana A.6	Rondelle A.6	Washer A.6	4	4	4			
26	Q262040	Arandela muelle A.6	Rondelle A.6	Washer A.6	4	4	4			
27	Q162040	Tuerca exagonal M.6	Ecrou hexagonal M.6	Hexagonal nut M.6	4	4	4			
28	Q012042	Tornillo exagonal M.6x15	Vis M.6x15	Bolt M.6x15	4	4	4			
29	Q232040	Arandela plana A.6	Rondelle A.6	Washer A.6	4	4	4			
30	Z711001	Soporte motobomba anterior	Support de pompe anterieur	Front pump support	1	1	1			
31	Z201003	Base motobomba lavado	Support pompe de lavage	Washing pump support	2	2	2			

CONCEPTO: PARTE FUNCIONAL LAVADO
SUJET: PARTIE FONCTIONNELLE LAVAGE
CONCEPT: FUNCTIONAL WASHING PARTS

LAMINA N° / **VUE N°** / **ILUSTR. N.** 3

PLANO N° / **PLAN N°** / **DRAWING N.** C-410

PAGINA N° / **PAGE N°** / **PAGE N.** 9

APARATO - APPAREIL - APPLIANCE: LAVAVAJILLAS - LAVEVAISSELLES - DISH WASHING MACHINE

N°	CODIGO	DENOMINACION	DENOMINATION	DESCRIPTION	MODELO Y CANTIDAD - MOD. ET QUANT. - MOD. & QUANT. FI-100	FI-120	ECO-120				OBSERVACIONES
32	Z201011	Bomba de lavado 230 V. 50 Hz.	Pompe de lavage 230 V. 50 Hz.	Washing pump 230 V. 50 Hz.	2	2	2				
32	Z203511	Bomba de lavado 230 V. 60 Hz.	Pompe de lavage 230 V. 60 Hz.	Washing pump 230 V. 60 Hz.	2	2	2				
s/n	Z201082	Turbina 50 Hz. (Ø 88 mm.)	Turbine 50 Hz. (Ø 88 mm.)	Turbine 50 Hz. (Ø 88 mm.)	1	1	1				
s/n	Z201083	Turbina 60 Hz. (Ø 77 mm.)	Turbine 60 Hz. (Ø 77 mm.)	Turbine 60 Hz. (Ø 77 mm.)	1	1	1				
s/n	Z201081	Conjunto junta y retén	Ensemble joint-bague d'étancheité	Joint-retainer	1	1	1				
s/n	Z201084	Junta de cubierta	Joint de couvercle	Cover joint	1	1	1				
s/n	Z201085	Cubierta de bomba	Couvercle de pompe	Pump cover	1	1	1				
33	LV321300	Condensador 10 uF	Condensateur 10 uF	Condenser 10 uF	2	2	2				
34	Q261050	Arandela muelle A.8	Rondelle à ressort A.8	Spring washer A.8	2	2	2				
35	Q161450	Tuerca exagonal M.8	Ecrou hexagonal M.8	Hexagonal nut M.8	2	2	2				
36	Z710904	Conducto aspiración	Conduit d'aspiration	Intake pipe	2	2	2				
37	Q881307	Abrazadera 40-60	Collier 40-60	Worm clamp 40-60	4	4	4				
38	Z710708	Tuerca pasamuros	Ecrou	Nut	2	2	2				
39	Q307058	Arandela junta Ø60xØ44x2	Rondelle joint Ø60xØ44x2	Joint washer Ø60xØ44x2	2	2	2				
40	Z710903	Pasamuros aspiración	Passe-murs aspiration	Wall insert for aspiration	2	2	2				
41	Z200910	Manguera desagüe	Tuyau drenage	Drain hose	1	1	1				
42	Q881307	Abrazadera 40-60	Collier 40-60	Worm clamp 40-60	1	1	1				
43	Q220001	Tuerca ranurada	Ecrou rainure	Grooved nut	1	1	1				
44	Q307059	Arandela junta Ø72xØ56x2	Rondelle joint Ø72xØ56x2	Joint washer Ø72xØ56x2	1	1	1				
45	Z710902	Pasamuros desagüe	Support de vidange	Drain support	1	1	1				
46	Q307061	Junta tórica Ø44,58xØ39,34x2,62	Joint torique Ø44,58xØ39,34x2,62	O-ring seal Ø44,58xØ39,34x2,62	1	1	1				
47	Z710901	Aliviadero	Trop plein	Spillway	1	1	1				
48	Z710905	Conducto impulsión anterior	Conduit de impulsion anterieur	Front impulsion pipe	1	1	1				
49	Z710906	Conducto impulsión posterior	Conduit de impulsion posterieur	Rear impulsion pipe	1	1	1				
50	Q881307	Abrazadera 40-60	Collier 40-60	Worm clamp 40-60	4	4	4				
51	Z710708	Tuerca pasamuros	Ecrou	Nut	1	1	1				
52	Q307058	Arandela junta Ø60xØ44x2	Rondelle joint Ø60xØ44x2	Joint washer Ø60xØ44x2	1	1	1				
53	Z710707	Pasamuros árbol lavado	Passe-murs branchement lavage	Wall insert for washing by-pas	1	1	1				
54	Z711002	Soporte motobomba posterior	Support de pompe arriere	Rear pump support	1	1	1				
55	Z710709	Arbol de lavado	Conduite de lavage	Washing conduit	1	1	1				
56	Q232040	Arandela plana A.6	Rondelle A.6	Washer A.6	2	2	2				

CONCEPTO: PARTE FUNCIONAL LAVADO
SUJET: PARTIE FONCTIONNELLE LAVAGE
CONCEPT: FUNCTIONAL WASHING PARTS

LAMINA N° / **VUE N°** / **ILUSTR. N.** 3

PLANO N° / **PLAN N°** / **DRAWING N.** C-410

PAGINA N° / **PAGE N°** / **PAGE N.** 10

APARATO - APPAREIL - APPLIANCE: LAVAVAJILLAS - LAVEVAISSELLES - DISH WASHING MACHINE

N°	CODIGO	DENOMINACION	DENOMINATION	DESCRIPTION	MODELO Y CANTIDAD - MOD. ET QUANT. - MOD. & QUANT. FI-100	FI-120	ECO-120				OBSERVACIONES
57	Q162040	Tuerca exagonal M.6	Ecrou hexagonal M.6	Hexagonal nut M.6	2	2	2				
58	Q242030	Arandela abanico A.5	Rondelle éventail A.5	Fan shaped washer A.5	1	1	1				
59	Q152004	Tornillo aplastado M.5x13	Vis M.5x13	Bolt M.5x13	1	1	1				
60	Z710705	Soporte distribuidor superior	Support de distributeur superieur	Upper support distributor	1	1	1				

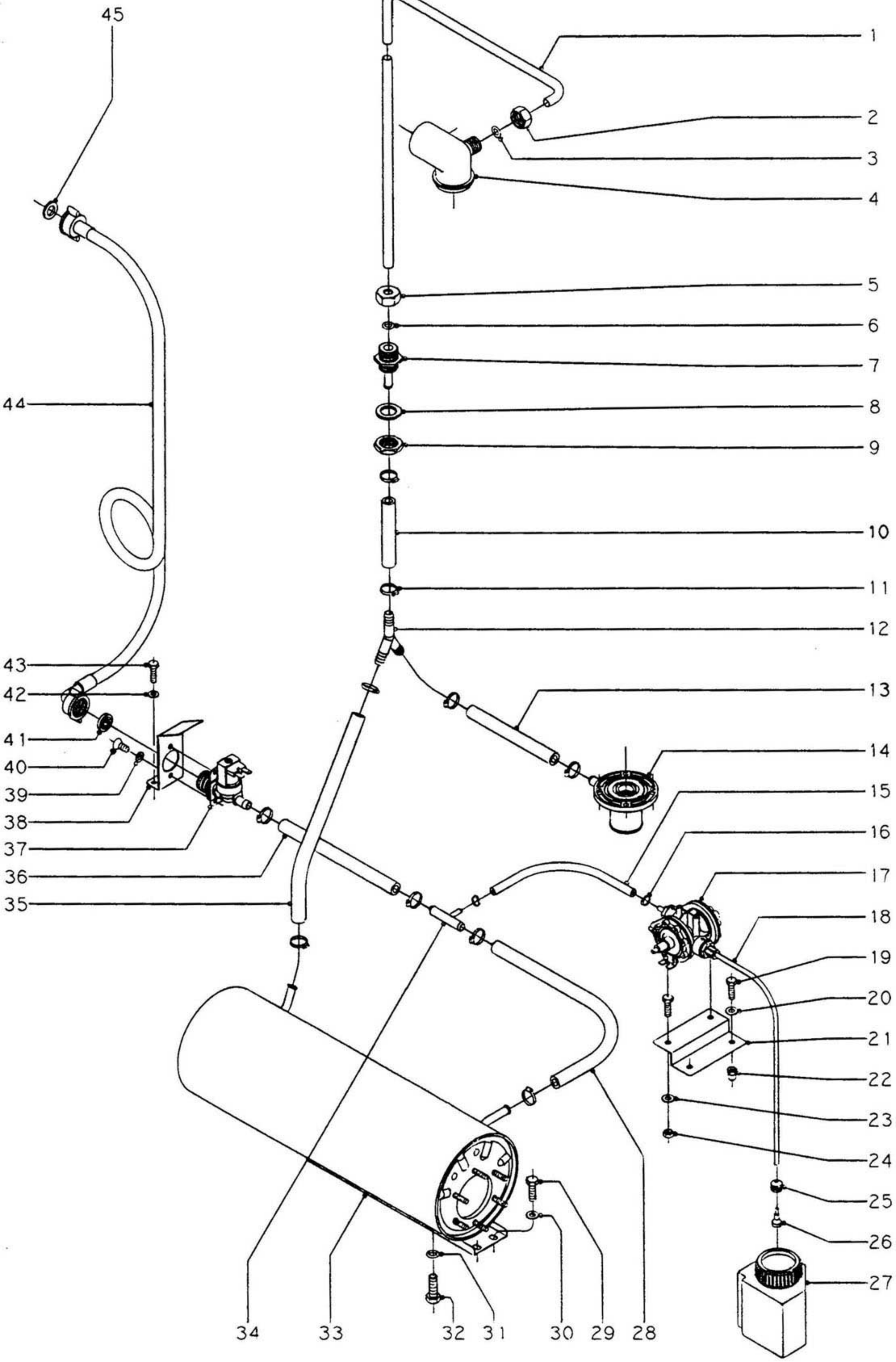

N plano	Firma	Fecha	Aparato	Lamina	
C-411		11-97	LAVAVAJILLAS DE CAPOTA FI-100 . FI-120	4	Fagor Industrial S.Coop. FAGOR Onate

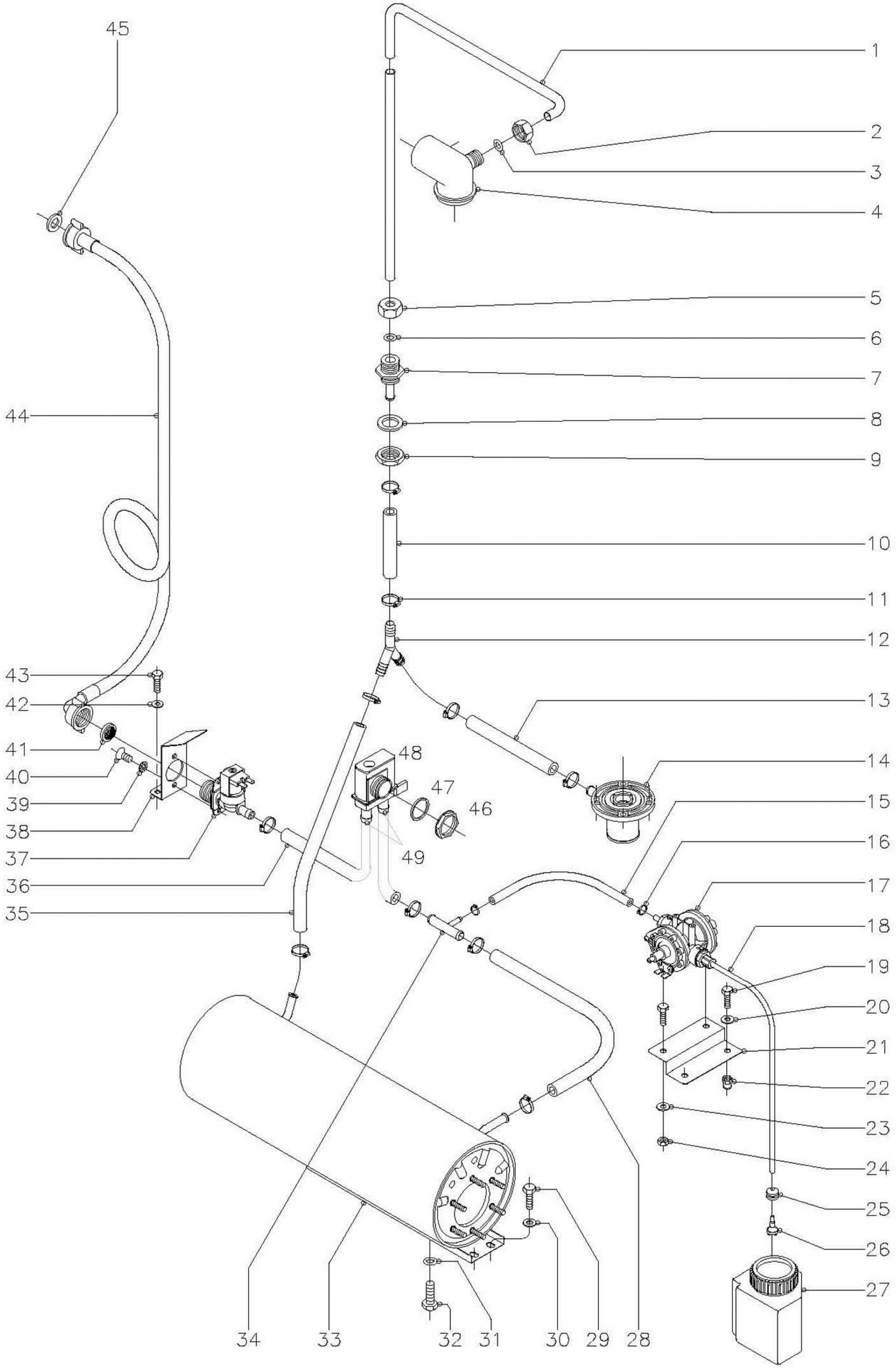

N plano	Firma	Fecha	Aparato	Lamina	
C−411−W		V−99	LAVAVAJILLAS DE CAPOTA FI−120 W	4a	Fagor Industrial S.Coop. Oñati FAGOR

CONCEPTO: PARTE FUNCIONAL ACLARADO
SUJET: PARTIE FONCTIONNELLE RINÇAGE
CONCEPT: FUNCTIONAL RINSE PARTS

LAMINA N° / **VUE N°** / **ILUSTR. N.** 4

PLANO N° / **PLAN N°** / **DRAWING N.** C-411

PAGINA N° / **PAGE N°** / **PAGE N.** 12

APARATO - APPAREIL - APPLIANCE: LAVAVAJILLAS - LAVEVAISSELLES - DISH WASHING MACHINE

N°	CODIGO	DENOMINACION	DENOMINATION	DESCRIPTION	MODELO Y CANTIDAD - MOD. ET QUANT. - MOD. & QUANT. FI-100	FI-120					OBSERVACIONES
1	Z711903	Conducto aclarado	Conduite rinçage	Rinsing conduction	1	1					
2	Q223107	Tuerca amarre M-20x2,5	Ecrou M-20x2,5	Nut M-20x2,5	1	1					
3	Q307048	Junta tórica Ø16,18xØ9,12x3,53	Joint torique Ø16,18xØ9,12x3,53	O-ring seal Ø16,18xØ9,12x3,53	1	1					
4	Z710705	Soporte distribuidor superior	Support de distributeur superieur	Upper support distributor	1	1					
5	Q223107	Tuerca amarre M-20x2,5	Ecrou M-20x2,5	Nut M-20x2,5	1	1					
6	Q307048	Junta tórica Ø16,18xØ9,12x3,53	Joint torique Ø16,18xØ9,12x3,53	O-ring seal Ø16,18xØ9,12x3,53	1	1					
7	Z711904	Pasamuros aclarado	Passe-murs rinçage	Wall insert for rinsing	1	1					
8	Q307032	Arandela junta Ø32xØ21x3	Rondelle joint Ø32xØ21x3	Joint washer Ø32xØ21x3	1	1					
9	Q223023	Tuerca exagonal 5/8"	Ecrou hexagonal 5/8"	Hexagonal nut 5/8"	1	1					
10	Z711109	Tubo de goma Ø17xØ10x220	Tube caoutchouc Ø17xØ10x220	Rubber tube Ø17xØ10x220	1	1					
11	Q881302	Abrazadera 12-20	Collier 12-20	Worm clamp 12-20	10	10					
12	Z201106	Racord en "Y"	Racord en "Y"	Union "Y"	1	1					
13	Z711108	Tubo de goma Ø17xØ10x380	Tube caoutchouc Ø17xØ10x380	Rubber tube Ø17xØ10x380	1	1					
14	Z710706	Pasamuros	Protection de cablage	Wires protection	1	1					
15	Z711105	Tubo termaprés Ø10,5xØ5x150	Tube caoutchouc Ø10,5xØ5x150	Rubber tube Ø10,5xØ5x150	1	1					
16	Q881308	Abrazadera 8-14	Collier 8-14	Worm clamp 8-14	2	2					
17	Z651123	Dosificador tensoactivo	Dosseur liquide tensio-actif	Doser of capillary activator	1	1					
18	Z711199	Conducción tensoactivo Ø6xØ4x600	Conduite liquide tensio-actif	Pipe for capillary activator	1	1					
19	Q012031	Tornillo exagonal M.5x10	Vis M.5x10	Bolt M.5x10	4	4					
20	Q232030	Arandela plana A.5	Rondelle A.5	Washer A.5	2	2					
21	Z711107	Soporte dosificador	Support dosseur	Doser support	1	1					
22	Q221342	Remache exagonal M.5	Rivet M.5	Rivet M.5	2	2					
23	Q232030	Arandela plana A.5	Rondelle A.5	Washer A.5	2	2					
24	Q162030	Tuerca exagonal M.5	Ecrou hexagonal M.5	Hexagonal nut M.5	2	2					
25	N023064	Pasamuros	Protection de cablage	Wires protection	1	1					
26	Z601153	Filtro aspiración tensoactivo	Filtre	Filter	1	1					
27	Z711101	Depósito tensoactivo	Réservoir liqui.tens-act.	Capil.activator container	1	1					
28	Z711102	Tubo de goma Ø17xØ10x90	Tube caoutchouc Ø17xØ10x90	Rubber tube Ø17xØ10x90	1	1					
29	Q012031	Tornillo exagonal M.5x10	Vis M.5x10	Bolt M.5x10	2	2					
30	Q232030	Arandela plana A.5	Rondelle A.5	Washer A.5	2	2					
31	Q307048	Junta tórica Ø16,18xØ9,12x3,53	Joint torique Ø16,18xØ9,12x3,53	O-ring seal Ø16,18xØ9,12x3,53	1	1					Purga calderin.

CONCEPTO: PARTE FUNCIONAL ACLARADO
SUJET: PARTIE FONCTIONNELLE RINÇAGE
CONCEPT: FUNCTIONAL RINSE PARTS

LAMINA N° / **VUE N°** / **ILUSTR. N.** 4

PLANO N° / **PLAN N°** / **DRAWING N.** C-411

PAGINA N° / **PAGE N°** / **PAGE N.** 13

APARATO - APPAREIL - APPLIANCE: LAVAVAJILLAS - LAVEVAISSELLES - DISH WASHING MACHINE

N°	CODIGO	DENOMINACION	DENOMINATION	DESCRIPTION	MODELO Y CANTIDAD - MOD. ET QUANT. - MOD. & QUANT. FI-100	FI-120					OBSERVACIONES
32	Q012063	Tornillo exagonal M.10x20	Vis hexagonal M.10x20	Hexagonal bolt M.10x20	1	1					Purga calderin.
33	Z201701	Calderín	Surchauffeur	Boiler	1	1					
34	Z601157	Toma presión	Prise de pression	Pressure tap	1	1					
35	Z711104	Tubo de goma Ø17xØ10x140	Tube caoutchouc Ø17xØ10x140	Rubber tube Ø17xØ10x140	1	1					
36	Z711102	Tubo de goma Ø17xØ10x90	Tube caoutchouc Ø17xØ10x90	Rubber tube Ø17xØ10x90	1	1					
37	Z701135	Electrovávula simple 230V.	Soupape 230V.	Inlet valve 230V.	1	1					
38	Z718415	Escuadra amarre electroválvula	Fixation de soupape	Valve fastening	1	1					FI-120 W
39	Q242020	Arandela abanico A.4	Rondelle éventail A.4	Fan shaped washer A.4	2	2					
40	Q152024	Tornillo avellanado M.4x8	Vis à tête fraisée M.4x8	Countersink bolt M.4x8	2	2					
41	Z701132	Filtro-junta	Filtre	Filter	1	1					
42	Q232030	Arandela plana A.5	Rondelle A.5	Washer A.5	2	2					
43	Q012031	Tornillo exagonal M.5x10	Vis M.5x10	Bolt M.5x10	2	2					
44	Z602121	Manguera entrada de agua	Entrée d'eau	Pipe	1	1					
45	Q307031	Arandela junta entrada agua	Joint	Gasket	1	1					

CONCEPTO: PARTE FUNCIONAL ACLARADO
SUJET: PARTIE FONCTIONNELLE RINÇAGE
CONCEPT: FUNCTIONAL RINSE PARTS

LAMINA N° / **VUE N°** / **ILUSTR. N.** 4a

PLANO N° / **PLAN N°** / **DRAWING N.** C-411-W

PAGINA N° / **PAGE N°** / **PAGE N.** 13bis

APARATO - APPAREIL - APPLIANCE: LAVAVAJILLAS - LAVEVAISSELLES - DISH WASHING MACHINE

N°	CODIGO	DENOMINACION	DENOMINATION	DESCRIPTION	MODELO Y CANTIDAD - MOD. ET QUANT. - MOD. & QUANT. FI-120 W	OBSERVACIONES
32	Q012063	Tornillo exagonal M.10x20	Vis hexagonal M.10x20	Hexagonal bolt M.10x20	1	Purga calderin.
33	Z201701	Calderín	Surchauffeur	Boiler	1	
34	Z601157	Toma presión	Prise de pression	Pressure tap	1	
35	Z711104	Tubo de goma Ø17xØ10x140	Tube caoutchouc Ø17xØ10x140	Rubber tubeØ17xØ10x140	1	
36	Z711102	Tubo de goma Ø17xØ10x90	Tube caoutchouc Ø17xØ10x90	Rubber tubeØ17xØ10x90	1	
37	Z701135	Electrovávula simple 230V.	Soupape 230V.	Inlet valve 230V.	1	
38	Z718415	Escuadra amarre electroválvula	Fixation de soupape	Valve fastening	1	
39	Q242020	Arandela abanico A.4	Rondelle éventail A.4	Fan shaped washer A.4	2	
40	Q152024	Tornillo avellanado M.4x8	Vis à tête fraisée M.4x8	Countersink bolt M.4x8	2	
41	Z701132	Filtro-junta	Filtre	Filter	1	
42	Q232030	Arandela plana A.5	Rondelle A.5	Washer A.5	2	
43	Q012031	Tornillo exagonal M.5x10	Vis M.5x10	Bolt M.5x10	2	
44	Z602121	Manguera entrada de agua	Entrée d'eau	Pipe	1	
45	Q307031	Arandela junta entrada agua	Joint	Gasket	1	
46	X713022	Tuerca PG-21	Ecrou PG-21	Nut PG-21	1	
47	Q307029	Arandela junta Ø31xØ26.5x2	Rondelle joint Ø31xØ26.5x2	Joint washer Ø31xØ26.5x2	1	
48	Z231105	Válvula antirretorno	Valve anti-retour	Valve anti-return	1	
49	Q881302	Abrazadera 12-20	Collier 12-20	Clamp 12-20	2	

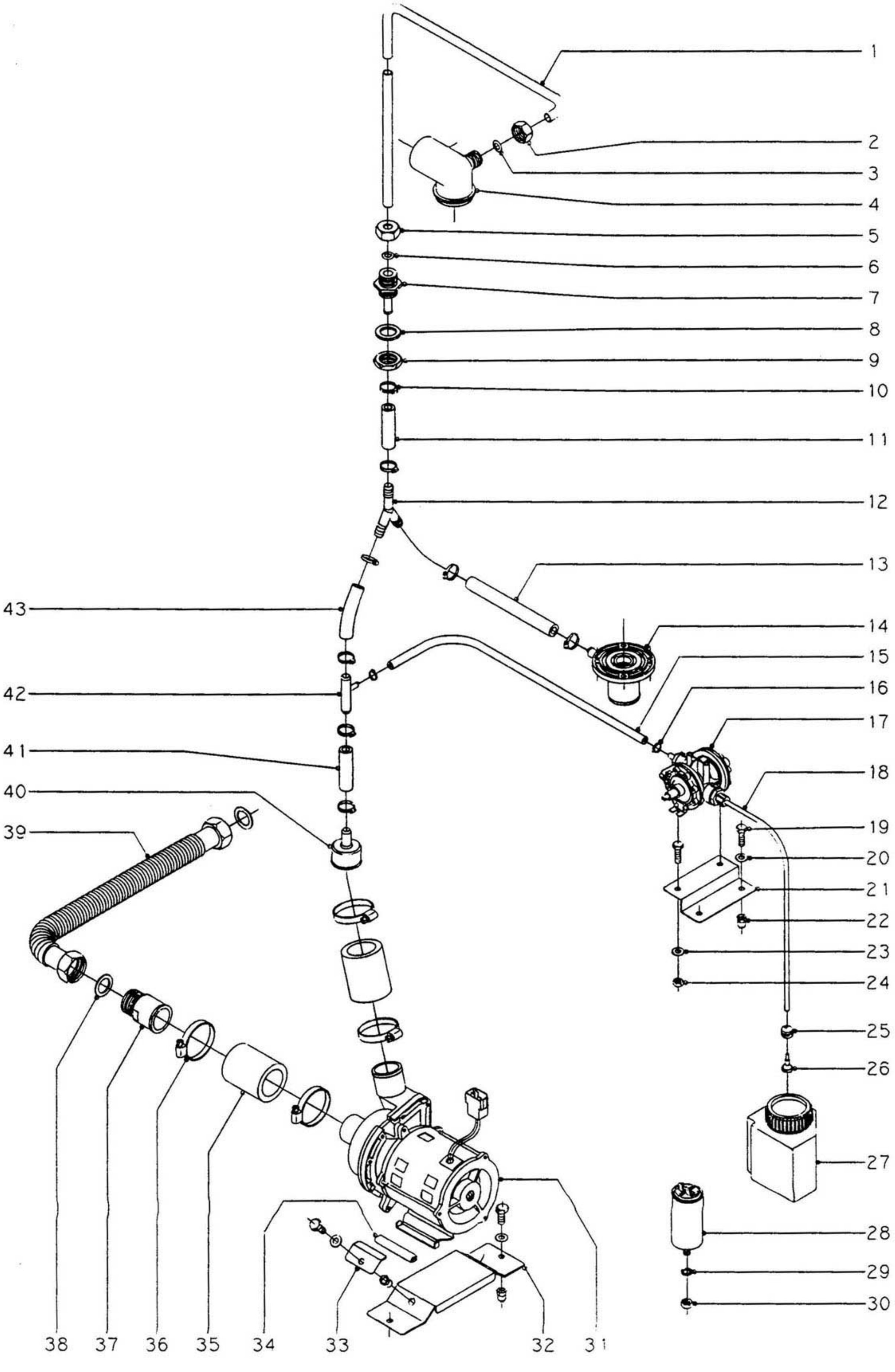

N plano	Firma	Fecha	Aparato	Lamina	
C-412		11-97	LAVAVAJILLAS DE CAPOTA ECO-120	5	Fagor Industrial S.Coop. Oñate — FAGOR

CONCEPTO: PARTE FUNCIONAL ACLARADO
SUJET: PARTIE FONCTIONNELLE RINÇAGE
CONCEPT: FUNCTIONAL RINSE PARTS

LAMINA N° / **VUE N°** / **ILUSTR. N.** 5

PLANO N° / **PLAN N°** / **DRAWING N.** C-412

PAGINA N° / **PAGE N°** / **PAGE N.** 15

APARATO - APPAREIL - APPLIANCE: LAVAVAJILLAS - LAVEVAISSELLES - DISH WASHING MACHINE

MODELO Y CANTIDAD - MOD. ET QUANT. - MOD. & QUANT.

OBSERVACIONES

N°	CODIGO	DENOMINACION	DENOMINATION	DESCRIPTION	ECO-120					
1	Z711903	Conducto aclarado	Conduite rinçage	Rising conduction	1					
2	Q223107	Tuerca amarre M-20x2,5	Ecrou M-20x2,5	Nut M-20x2,5	1					
3	Q307048	Junta tórica Ø16,18xØ9,12x3,53	Joint torique Ø16,18xØ9,12x3,53	O-ring seal Ø16,18xØ9,12x3,53	1					
4	Z710705	Soporte distribuidor superior	Support de distributeur superieur	Upper support distributor	1					
5	Q223107	Tuerca amarre M-20x2,5	Ecrou M-20x2,5	Nut M-20x2,5	1					
6	Q307048	Junta tórica Ø16,18xØ9,12x3,53	Joint torique Ø16,18xØ9,12x3,53	O-ring seal Ø16,18xØ9,12x3,53	1					
7	Z711904	Pasamuros aclarado	Passe-murs rinçage	Wall insert for rinsing	1					
8	Q307032	Arandela junta Ø32xØ21x3	Rondelle joint Ø32xØ21x3	Joint washer Ø32xØ21x3	1					
9	Q223023	Tuerca exagonal 5/8"	Ecrou hexagonal 5/8"	Hexagonal nut 5/8"	1					
10	Q881302	Abrazadera 12-20	Collier 12-20	Worm clamp 12-20	8					
11	Z711104	Tubo de goma Ø17xØ10x140	Tube caoutchouc Ø17xØ10x140	Rubber tube Ø17xØ10x140	1					
12	Z201106	Racord en "Y"	Racord en Y	Union y	1					
13	Z711103	Tubo de goma Ø17xØ10x260	Tube caoutchouc Ø17xØ10x260	Rubber tube Ø17xØ10x260	1					
14	Z710706	Pasamuros	Protection de cablage	Wires protection	1					
15	Z731102	Tubo termaprés Ø10,5xØ5x400	Tube caoutchouc Ø10,5xØ5x400	Rubber tube Ø10,5xØ5x400	1					
16	Q881308	Abrazadera 8-14	Collier 8-14	Worm clamp 8-14	2					
17	Z651123	Dosificador tensoactivo	Dosseur liquide tensio-actif	Doser of capillary activator	1					
18	Z711199	Conducción tensoactivo Ø6xØ4x600	Conduite liquide tensio-actif	Pipe for capillary activator	1					
19	Q012031	Tornillo exagonal M.5x10	Vis M.5x10	Bolt M.5x10	4					
20	Q232030	Arandela plana A.5	Rondelle A.5	Washer A.5	2					
21	Z711107	Soporte dosificador	Support dosseur	Doser support	1					
22	Q221342	Remache exagonal M.5	Rivet M.5	Rivet M.5	2					
23	Q232030	Arandela plana A.5	Rondelle A.5	Washer A.5	2					
24	Q162030	Tuerca exagonal M.5	Ecrou hexagonal M.5	Hexagonal nut M.5	2					
25	N023064	Pasamuros	Protection de cablage	Wires protection	1					
26	Z601153	Filtro aspiración tensoactivo	Filtre	Filter	1					
27	Z711101	Depósito tensoactivo	Réservoir liqui.tens-act.	Capil.activator contain.	1					
28	LV81710	Condensador 6 uF	Condenseur 6 uF	Capacitor 6 uF	1					
29	Q261050	Arandela muelle A.8	Rondelle à ressort A.8	Spring washer A.8	1					
30	Q161450	Tuerca exagonal M.8	Ecrou hexagonal M.8	Hexagonal nut M.8	1					
31	Z401001	Bomba para aclarado 220/240V	Pompe de rinçage 220/240V	Rinsing pump 220/240V	1					

CONCEPTO: PARTE FUNCIONAL ACLARADO
SUJET: PARTIE FONCTIONNELLE RINÇAGE
CONCEPT: FUNCTIONAL RINSE PARTS

LAMINA N° / **VUE N°** / **ILUSTR. N.** 5

PLANO N° / **PLAN N°** / **DRAWING N.** C-412

PAGINA N° / **PAGE N°** / **PAGE N.** 16

APARATO - APPAREIL - APPLIANCE: LAVAVAJILLAS - LAVEVAISSELLES - DISH WASHING MACHINE

N°	CODIGO	DENOMINACION	DENOMINATION	DESCRIPTION	MODELO Y CANTIDAD - MOD. ET QUANT. - MOD. & QUANT. ECO-120						OBSERVACIONES
32	Z701101	Soporte bomba aclarado	Support pompe de rinçage	Rinsing pump support	1						
	Q012031	Tornillo exagonal M.5x10	Vis M.5x10	Bolt M.5x10	2						
	Q232030	Arandela plana A.5	Rondelle A.5	Washer A.5	2						
	Q221342	Remache exagonal M.5	Rivet M.5	Rivet M.5	2						
33	Z701103	Amarre bomba aclarado	Fixation pompe de rinçage	Rinsing pump fastening	2						
	Q221343	Remache exagonal M.6	Rivet M.6	Rivet M.6	2						
	Q232040	Arandela plana A.6	Rondelle A.6	Washer A.6	2						
	Q012041	Tornillo exagonal M.6x10	Vis hexagonal M.6x10	Hexagonal bolt M.6x10	2						
34	Z401007	Perfil soporte motobomba	Profil support	Plate for support	2						
35	Z162301	Conducto aspiración-impulsión	Tuyau d'aspiration	Hose for aspiration	2						
36	Q881307	Abrazadera 40-60	Collier 40-60	Worm clamp 40-60	4						
37	Z701102	Manguito	Douille	Coupling	1						
38	Q306038	Arandela junta Ø31xØ21x1,5	Rondelle de joint Ø31xØ21x1,5	Joint washer Ø31xØ21x1,5	2						
39	Z951101	Tubo corrugado	Tube	Tube	1						
40	Z701104	Reducción	Reduction	Reduction	1						
41	Z731101	Tubo de goma Ø17xØ10x50	Tube caoutchouc Ø17xØ10x50	Rubber tube Ø17xØ10x50	1						
42	Z601157	Toma presión	Prise de pression	Pressure tap	1						
43	Z731101	Tubo de goma Ø17xØ10x50	Tube caoutchouc Ø17xØ10x50	Rubber tube Ø17xØ10x50	1						

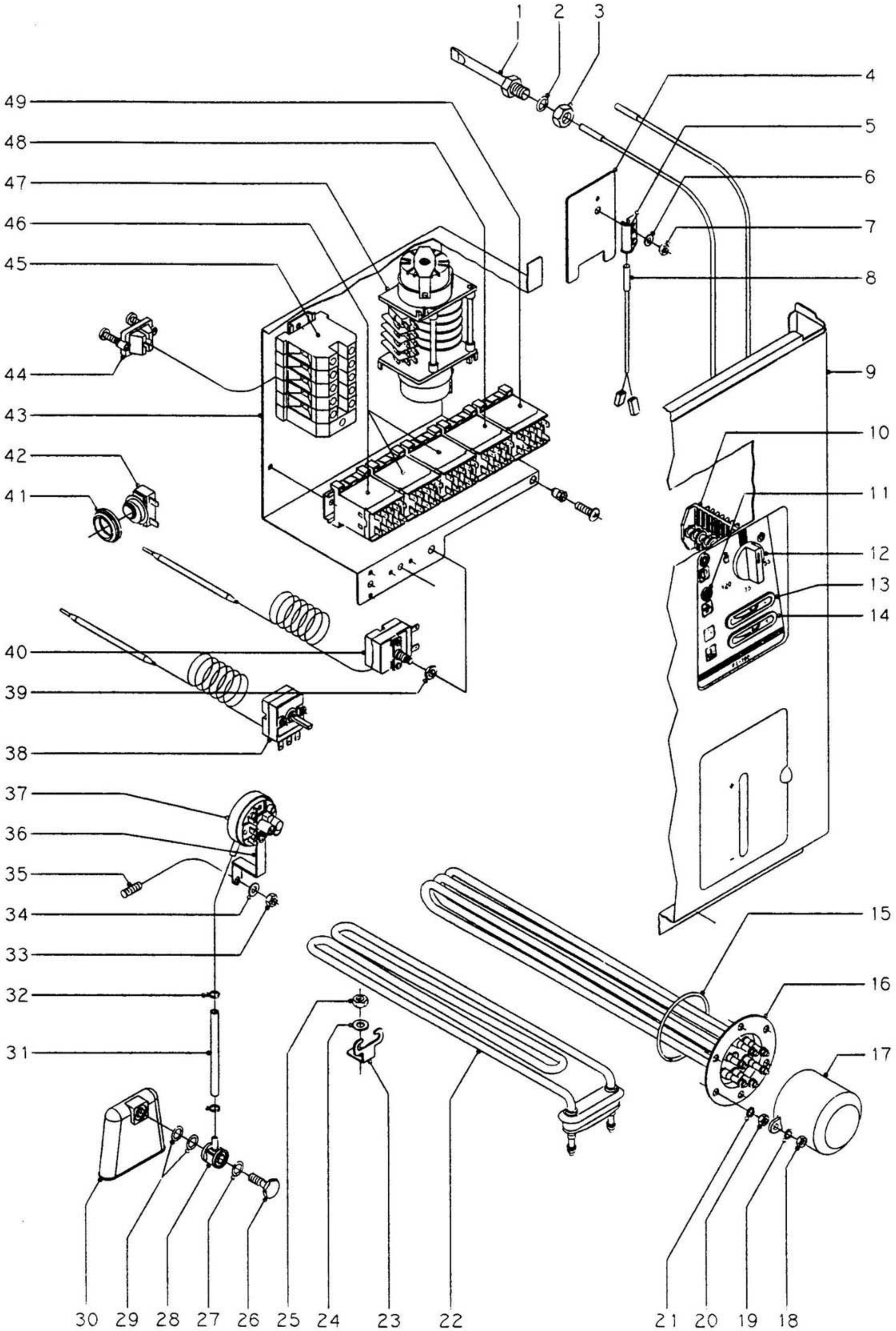

N plano	Firma	Fecha	Aparato	Lamina	
C-413		11-97	LAVAVAJILLAS DE CAPOTA FI-100	6	Fagor Industrial S.Coop. FAGOR Onate

CONCEPTO: PARTE FUNCIONAL ELECTRICA
SUJET: PARTIE FONCTIONNELLE ELECTRIQUE
CONCEPT: ELECTRIC PARTS

LAMINA N° / **VUE N°** / **ILUSTR. N.** 6

PLANO N° / **PLAN N°** / **DRAWING N.** C-413

PAGINA N° / **PAGE N°** / **PAGE N.** 18

APARATO - APPAREIL - APPLIANCE: LAVAVAJILLAS - LAVEVAISSELLES - DISH WASHING MACHINE

MODELO Y CANTIDAD - MOD. ET QUANT. - MOD. & QUANT.

N°	CODIGO	DENOMINACION	DENOMINATION	DESCRIPTION	FI-100						OBSERVACIONES
1	Z263002	Vaina bulbo termómetro	Lieu pour bulbe du thermostat	Thermostat bulbe position	1						
2	Q307048	Junta tórica Ø16,18xØ9,12x3,53	Joint torique Ø16,18xØ9,12x3,53	O-ring seal Ø16,18xØ9,12x3,53	1						
3	Q162070	Tuerca exagonal M.12	Ecrou M.12	Nut M.12	1						
4	Z101211	Apoyo interruptor magnético	Appui d'interrupteur magnetique	Swicht magnet support	1						
5	Z203010	Amarre interruptor magnético	Fixation interrupteur magnetique	Fastening for magnet switch	1						
6	Q232040	Arandela plana A.6	Rondelle A.6	Washer A.6	1						
7	Q162040	Tuerca exagonal M.6	Ecrou M.6	Nut M.6	1						
8	Z203009	Interruptor magnético	Interrupteur magnetique	Magnet switch	1						
9	Z712901	Panel frontal	Panneau frontal	Frontal panel	1						
10	Z683085	Conmutador de funciones	Commutateur de fonctions	Functions switch	1						
	Z602906	Casquillo	Douille	Collar	2						
	Q041324	Tornillo avellanado M.4x25	Vis M.4x25	Bolt M.4x25	2						
11	Z203005	Piloto ámbar	Témoin ambar	Lamp ambar	2						
12	Z203008	Botón de mando completo	Bouton commande	Control button	1						
13	Z263001	Termómetro analógico aclarado	Termometre rinçage	Thermometer rinse	1						
14	Z228405	Termómetro analógico lavado	Termometre lavage	Thermometer wash	1						FI-120 W
15	Q307035	Junta tórica	Joint torique	O-ring seal	1						
16	Z241701	Resistencia calderín 6000W. 230V.	Résistance chaudière 6000W. 230V.	Boiler resistance 6000W. 230V.	1						
17	Z651731	Caperuza resistencia calderín	Chapeau resistance chaudière	Boiler resistance hood	1						
18	Q163140	Tuerca exagonal M.6	Ecrou M.6	Nut M.6	2						
19	Q262040	Arandela muelle A.6	Rondelle à ressort A.6	Spring washer A.6	2						
20	Q163140	Tuerca exagonal M.6	Ecrou M.6	Nut M.6	6						
21	Q262040	Arandela muelle A.6	Rondelle à ressort A.6	Spring washer A.6	6						
22	Z203601	Resistencia tanque	Resistance cuve	Tank heating element	1						
23	Z603602	Soporte resistencia tanque	Support résistance cuve	Tank heating element support	1						
24	Q232040	Arandela plana A.6	Rondelle A.6	Washer A.6	1						
25	Q162040	Tuerca exagonal M.6	Ecrou M.6	Nut M.6	1						
26	Z203013	Tornillo presostato	Vis	Bolt	1						
27	Q307003	Junta tórica Ø16,01xØ10,77x2,62	Joint torique Ø16,01xØ10,77x2,62	O-ring seal Ø16,01xØ10,77x2,62	1						
28	Z203012	Empalme presostato	Union pour pressostat	Level switch union	1						
29	Q307003	Junta tórica Ø16,01xØ10,77x2,62	Joint torique Ø16,01xØ10,77x2,62	O-ring seal Ø16,01xØ10,77x2,62	2						

CONCEPTO: PARTE FUNCIONAL ELECTRICA
SUJET: PARTIE FONCTIONNELLE ELECTRIQUE
CONCEPT: ELECTRIC PARTS

LAMINA N° / **VUE N°** / **ILUSTR. N.** 6

PLANO N° / **PLAN N°** / **DRAWING N.** C-413

PAGINA N° / **PAGE N°** / **PAGE N.** 19

APARATO - APPAREIL - APPLIANCE: LAVAVAJILLAS - LAVEVAISSELLES - DISH WASHING MACHINE

MODELO Y CANTIDAD - MOD. ET QUANT. - MOD. & QUANT.

OBSERVACIONES

N°	CODIGO	DENOMINACION	DENOMINATION	DESCRIPTION	FI-100					
30	Z203011	Cámara presostato	Chambre pressostat	Pressostat chamber	1					
31	Z713003	Conducción presostato	Conduite pressostat	Pressostat conduction	1					
32	P102154	Brida elástica p/tubo	Bride élastique pour tubes	Elastic flange for tubes	2					
33	Q162040	Tuerca exagonal M.6	Ecrou hexagonal M.6	Hexagonal nut M.6	1					
34	Q232040	Arandela plana A.6	Rondelle A.6	Washer A.6	1					
35		Perno soldado a cuba	Tige soudé	Welded pin	1					
36	Z602923	Soporte presostato	Support pressostat	Pressostat support	1					
37	Z713002	Presostato simple	Pressostat simple	Single pressostat	1					
	Q082032	Tornillo alomado BZ.3,5 x 9,5	Vis BZ.3,5 x 9,5	Bolt BZ.3,5 x 9,5	1					
38	Z203014	Termostato calderín	Thermostat chaudière	Thermostat boiler	1					
	Q242020	Arandela abanico A.4	Rondelle A.4	Washer A.4	2					
	Q152024	Tornillo avellanado M.4x8	Vis M.4x8	Bolt M.4x8	2					
	Z713004	Funda aislante Ø7x200	Isolant	Insulating	1					
39	Q223022	Tuerca exagonal M.8x1	Ecrou M.8x1	Nut M.8x1	1					
40	R343124	Termostato limitador	Thermostat de sécurité	Safety thermostat	1					
41	N503017	Soporte termostato	Support thermostat	Thermostat support	1					
42	Z653013	Termostato doble	Thermostat double	Double thermostat	1					
43	Z713001	Caja cuadro electrico	Coffret panneau électrique	Switchboard case	1					
	Q221342	Remache exagonal M.5	Rivet M.5	Rivet M.5	1					
	Q152004	Tornillo aplastado M.5x13	Vis M.5x13	Bolt M.5x13	1					
	Q232040	Arandela plana A.6	Rondelle A.6	Washer A.6	2					
	Q162040	Tuerca exagonal M.6	Ecrou M.6	Nut M.6	2					
44	Z203020	Retenedor de cable	Retaineur de cablage	Wires clip	1					
45	Z683070	Borna tierra	Connection terre	Terminal block - earth	1					
	Z683097	Borna paso azul	Connection phase bleu	Blue connector	1					
	Z683069	Borna paso gris	Connection phase gris	Grey connector	3					
	Z683096	Tope final	Limite	Limit	1					
	Z103083	Guía contactor L-73	Guide pour contacteur L-73	Contactor guide L-73	1					
	Q419005	Remache tubular Ø4x8	Rivet Ø4x8	Rivet Ø4x8	2					
46	Z213007	Contactor 230v.50/60 Hz.	Contacteur 230v.50/60 Hz	Contactor 230v.50/60 Hz	3					
	R693009	Guía contactor L-250	Guide pour contacteur L-250	Contactor guide L-250	1					

CONCEPTO: PARTE FUNCIONAL ELECTRICA
SUJET: PARTIE FONCTIONNELLE ELECTRIQUE
CONCEPT: ELECTRIC PARTS

LAMINA N° / **VUE N°** / **ILUSTR. N.** 6

PLANO N° / **PLAN N°** / **DRAWING N.** C-413

PAGINA N° / **PAGE N°** / **PAGE N.** 20

APARATO - APPAREIL - APPLIANCE: LAVAVAJILLAS - LAVEVAISSELLES - DISH WASHING MACHINE

N°	CODIGO	DENOMINACION	DENOMINATION	DESCRIPTION	MODELO Y CANTIDAD - MOD. ET QUANT. - MOD. & QUANT. FI-100						OBSERVACIONES
	Q419005	Remache tubular Ø4x8	Rivet Ø4x8	Rivet Ø4x8	2						
47	Z683099	Programador ciclo	Programmateur cycle	Timer	1						
	Q152019	Tornillo avellanado M.4x15	Vis M.4x15	Bolt M.4x15	2						
	Q162020	Tuerca exagonal M.4	Ecrou M.4	Nut M.4	2						
48	Z683087	Contactor 230v.50/60 Hz.	Contacteur 230v.50/60 Hz	Contactor 230v.50/60 Hz	1						
49	Z213007	Contactor 230v.50/60 Hz.	Contacteur 230v.50/60 Hz	Contactor 230v.50/60 Hz	1						
s/n	Z713005	Instalación eléctrica base	Instalation electrique	Electrical wiring	1						
s/n	Z713006	Instalación eléctrica calderín	Cablage control surchauffeur	Boiler control wiring	1						
s/n	Z713007	Esquema eléctrico adhesivo	Schéma electrique	Electrical schema	1						(HC - 16611)

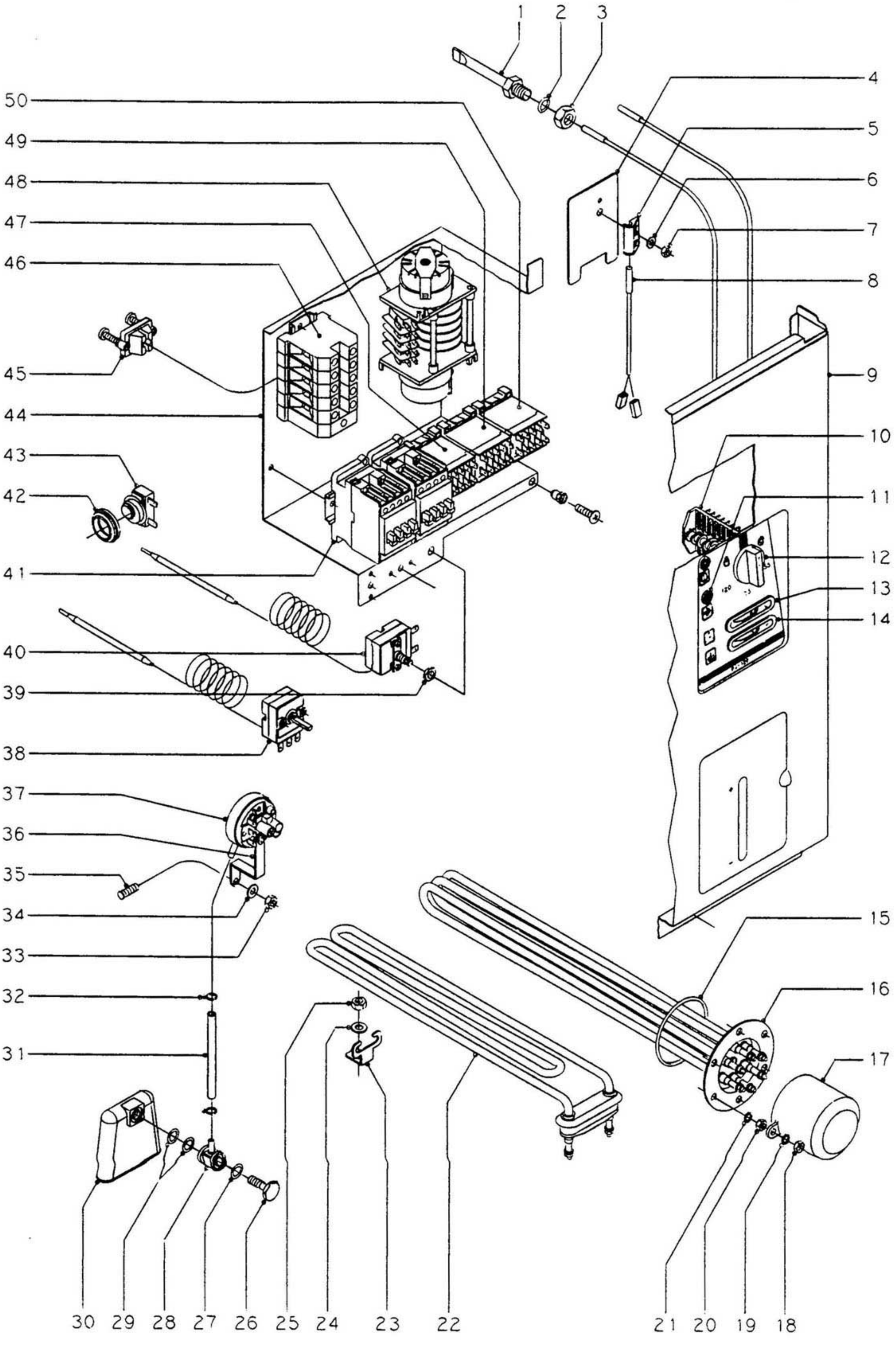

N plano	Firma	Fecha	Aparato	Lamina	
C-414		11-97	LAVAVAJILLAS DE CAPOTA FI-120	7	Fagor Industrial S.Coop. Oñate FAGOR

CONCEPTO: PARTE FUNCIONAL ELECTRICA
SUJET: PARTIE FONCTIONNELLE ELECTRIQUE
CONCEPT: ELECTRIC PARTS

LAMINA N° / **VUE N°** / **ILUSTR. N.** 7

PLANO N° / **PLAN N°** / **DRAWING N.** C-414

PAGINA N° / **PAGE N°** / **PAGE N.** 22

APARATO - APPAREIL - APPLIANCE: LAVAVAJILLAS - LAVEVAISSELLES - DISH WASHING MACHINE

N°	CODIGO	DENOMINACION	DENOMINATION	DESCRIPTION	MODELO Y CANTIDAD - MOD. ET QUANT. - MOD. & QUANT. FI-120						OBSERVACIONES
1	Z263002	Vaina bulbo termómetro	Lieu pour bulbe du thermostat	Thermostat bulbe position	1						
2	Q307048	Junta tórica Ø16,18xØ9,12x3,53	Joint torique Ø16,18xØ9,12x3,53	O-ring seal Ø16,18xØ9,12x3,53	1						
3	Q162070	Tuerca exagonal M.12	Ecrou M.12	Nut M.12	1						
4	Z101211	Apoyo interruptor magnético	Appui d'interrupteur magnetique	Swicht magnet support	1						
5	Z203010	Amarre interruptor magnético	Fixation interrupteur magnetique	Fastening for magnet switch	1						
6	Q232040	Arandela plana A.6	Rondelle A.6	Washer A.6	1						
7	Q162040	Tuerca exagonal M.6	Ecrou M.6	Nut M.6	1						
8	Z203009	Interruptor magnético	Interrupteur magnetique	Magnet switch	1						
9	Z712901	Panel frontal	Panneau frontal	Frontal panel	1						
10	Z683085	Conmutador de funciones	Commutateur de fonctions	Functions switch	1						
	Z602906	Casquillo	Douille	Collar	2						
	Q041324	Tornillo avellanado M.4x25	Vis M.4x25	Bolt M.4x25	2						
11	Z203005	Piloto ámbar	Témoin ambar	Lamp ambar	2						
12	Z214902	Botón de mando completo	Bouton commande	Control button	1						FI-120 W
13	Z263001	Termómetro analógico aclarado	Termometre rinçage	Thermometer rinse	1						
14	Z263001	Termómetro analógico lavado	Termometre lavage	Thermometer wash	1						
15	Q307035	Junta tórica	Joint torique	O-ring seal	1						
16	Z728306	Resistencia calderín 9600W. 230V.	Résistance 9600W. 230V	Boiler resistance 9600W. 230V	1						FI-120 W
17	Z651731	Caperuza resistencia calderín	Chapeau resistance chaudière	Boiler resistance hood	1						
18	Q163140	Tuerca exagonal M.6	Ecrou M.6	Nut M.6	2						
19	Q262040	Arandela muelle A.6	Rondelle à ressort A.6	Spring washer A.6	2						
20	Q163140	Tuerca exagonal M.6	Ecrou M.6	Nut M.6	6						
21	Q262040	Arandela muelle A.6	Rondelle à ressort A.6	Spring washer A.6	6						
22	Z203601	Resistencia tanque	Resistance cuve	Tank heating element	1						
23	Z603602	Soporte resistencia tanque	Support résistance cuve	Tank heating element support	1						
24	Q232040	Arandela plana A.6	Rondelle A.6	Washer A.6	1						
25	Q162040	Tuerca exagonal M.6	Ecrou M.6	Nut M.6	1						
26	Z203013	Tornillo presostato	Vis	Bolt	1						
27	Q307003	Junta tórica Ø16,01xØ10,77x2,62	Joint torique Ø16,01xØ10,77x2,62	O-ring seal Ø16,01xØ10,77x2,62	1						
28	Z203012	Empalme presostato	Union pour pressostat	Level switch union	1						
29	Q307003	Junta tórica Ø16,01xØ10,77x2,62	Joint torique Ø16,01xØ10,77x2,62	O-ring seal Ø16,01xØ10,77x2,62	2						

CONCEPTO: PARTE FUNCIONAL ELECTRICA
SUJET: PARTIE FONCTIONNELLE ELECTRIQUE
CONCEPT: ELECTRIC PARTS

LAMINA N° / **VUE N°** / **ILUSTR. N.** 7

PLANO N° / **PLAN N°** / **DRAWING N.** C-414

PAGINA N° / **PAGE N°** / **PAGE N.** 23

APARATO - APPAREIL - APPLIANCE: LAVAVAJILLAS - LAVEVAISSELLES - DISH WASHING MACHINE

MODELO Y CANTIDAD - MOD. ET QUANT. - MOD. & QUANT.

OBSERVACIONES

N°	CODIGO	DENOMINACION	DENOMINATION	DESCRIPTION	FI-120					
30	Z203011	Cámara presostato	Chambre pressostat	Presostat chaber	1					
31	Z713003	Conducción presostato	Conduite pressostat	Pressostat conduction	1					
32	P102154	Brida elástica p/tubo	Bride élastique pour tubes	Elastic flange for tubes	2					
33	Q162040	Tuerca exagonal M.6	Ecrou hexagonal M.6	Hexagonal nut M.6	1					
34	Q232040	Arandela plana A.6	Rondelle A.6	Washer A.6	1					
35	----	Perno soldado a cuba	Tige soudé	Welded pin	1					
36	Z602923	Soporte presostato	Support pressostat	Pressostat support	1					
37	Z713002	Presostato simple	Pressostat simple	Single pressostat	1					
	Q082032	Tornillo alomado BZ.3,5 x 9,5	Vis BZ.3,5 x 9,5	Bolt BZ.3,5 x 9,5	1					
38	Z203014	Termostato calderín	Thermostat chaudière	Thermostat boiler	1					
	Q242020	Arandela abanico A.4	Rondelle A.4	Washer A.4	2					
	Q152024	Tornillo avellanado M.4x8	Vis M.4x8	Bolt M.4x8	2					
	Z713004	Funda aislante Ø7x200	Isolant	Insulating	1					
39	Q223022	Tuerca exagonal M.8x1	Ecrou M.8x1	Nut M.8x1	1					
40	R343124	Termostato limitador	Thermostat de sécurité	Safety thermostat	1					
41	Z663031	Contactor 230v.50/60 Hz.	Contacteur 230v.50/60 Hz	Contactor 230v.50/60 Hz	2					
42	N503017	Soporte termostato	Support thermostat	Thermostat support	1					
43	Z653013	Termostato doble (tanque)	Thermostat double	Double thermostat	1					
44	Z713001	Caja cuadro electrico	Coffret panneau électrique	Switchboard case	1					
	Q221342	Remache exagonal M.5	Rivet M.5	Rivet M.5	1					
	Q152004	Tornillo aplastado M.5x13	Vis M.5x13	Bolt M.5x13	1					
	Q232040	Arandela plana A.6	Rondelle A.6	Washer A.6	2					
	Q162040	Tuerca exagonal M.6	Ecrou M.6	Nut M.6	2					
45	Z203020	Retenedor de cable	Retaineur de cablage	Wires clip	1					
46	Z683070	Borna tierra	Connection terre	Terminal block - earth	1					
	Z683097	Borna paso azul	Connection phase bleu	Blue connector	1					
	Z683069	Borna paso gris	Connection phase gris	Gray connector	3					
	Z683096	Tope final	Limite	Limit	1					
	Z103083	Guía contactor L-73	Guide pour contacteur L-73	Contactor guide L-73	1					
	Q419005	Remache tubular Ø4x8	Rivet Ø4x8	Rivet Ø4x8	2					
47	Z213007	Contactor 230v.50/60 Hz.	Contacteur 230v.50/60 Hz	Contactor 230v.50/60 Hz	1					

CONCEPTO: PARTE FUNCIONAL ELECTRICA
SUJET: PARTIE FONCTIONNELLE ELECTRIQUE
CONCEPT: ELECTRIC PARTS

LAMINA N° / **VUE N°** / **ILUSTR. N.** 7

PLANO N° / **PLAN N°** / **DRAWING N.** C-414

PAGINA N° / **PAGE N°** / **PAGE N.** 24

APARATO - APPAREIL - APPLIANCE: LAVAVAJILLAS - LAVEVAISSELLES - DISH WASHING MACHINE

N°	CODIGO	DENOMINACION	DENOMINATION	DESCRIPTION	MODELO Y CANTIDAD - MOD. ET QUANT. - MOD. & QUANT. FI-120						OBSERVACIONES
48	Z728302	Programador ciclo	Programmateur cycle	Timer	1						FI-120 W
	Q152019	Tornillo avellanado M.4x15	Vis M.4x15	Bolt M.4x15	2						
	Q162020	Tuerca exagonal M.4	Ecrou M.4	Nut M.4	2						
49	Z683087	Contactor 230v.50/60 Hz.	Contacteur 230v.50/60 Hz	Contactor 230v.50/60 Hz	1						
50	Z213007	Contactor 230v.50/60 Hz.	Contacteur 230v.50/60 Hz	Contactor 230v.50/60 Hz	1						
	R693009	Guia contactor L-250	Guide pour contacteur L-250	Contactor guide L-250	1						
	Q419005	Remache tubular Ø4x8	Rivet Ø4x8	Rivet Ø4x8	2						
s/n	Z713005	Instalación eléctrica base	Instalation electrique	Electrical wiring	1						
s/n	Z713001	Instalación eléctrica calderin	Cablage control surchauffeur	Boiler control wiring	1						
s/n	Z718402	Esquema eléctrico adhesivo	Schéma electrique	Electrical schema	1						FI-120 W

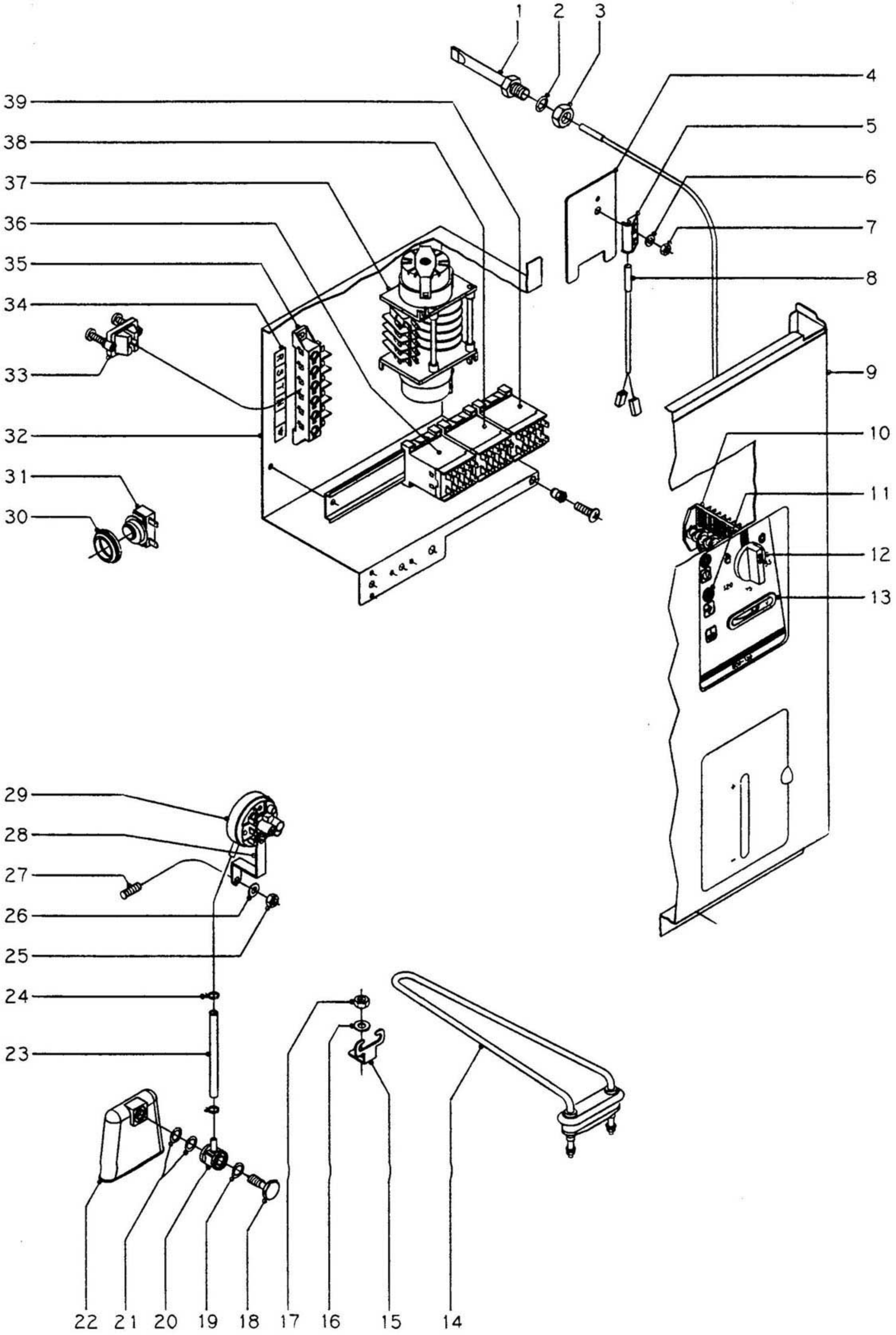

N plano	Firma	Fecha	Aparato	Lamina	
C-415		II-97	LAVAVAJILLAS DE CAPOTA ECO-120	8	Fagor Industrial S.Coop. FAGOR Oñate

CONCEPTO: PARTE FUNCIONAL ELECTRICA
SUJET: PARTIE FONCTIONNELLE ELECTRIQUE
CONCEPT: ELECTRIC PARTS

LAMINA N° / **VUE N°** / **ILUSTR. N.** 8

PLANO N° / **PLAN N°** / **DRAWING N.** C-415

PAGINA N° / **PAGE N°** / **PAGE N.** 26

APARATO - APPAREIL - APPLIANCE: LAVAVAJILLAS - LAVEVAISSELLES - DISH WASHING MACHINE

MODELO Y CANTIDAD - MOD. ET QUANT. - MOD. & QUANT.

OBSERVACIONES

N°	CODIGO	DENOMINACION	DENOMINATION	DESCRIPTION	ECO-120					
1	Z263002	Vaina bulbo termómetro	Lieu pour bulbe du thermostat	Thermostat bulbe position	1					
2	Q307048	Junta tórica Ø16,18xØ9,12x3,53	Joint torique Ø16,18xØ9,12x3,53	O-ring seal Ø16,18xØ9,12x3,53	1					
3	Q162070	Tuerca exagonal M.12	Ecrou M.12	Nut M.12	1					
4	Z101211	Apoyo interruptor magnético	Appui d'interrupteur magnetique	Swicht magnet support	1					
5	Z203010	Amarre interruptor magnético	Fixation interrupteur magnetique	Fastening for magnet switch	1					
6	Q232040	Arandela plana A.6	Rondelle A.6	Washer A.6	1					
7	Q162040	Tuerca exagonal M.6	Ecrou M.6	Nut M.6	1					
8	Z203009	Interruptor magnético	Interrupteur magnetique	Magnet switch	1					
9	Z712901	Panel frontal	Panneau frontal	Frontal panel	1					
10	Z683085	Conmutador de funciones	Commutateur de fonctions	Functions switch	1					
	Z602906	Casquillo	Douille	Collar	2					
	Q041324	Tornillo avellanado M.4x25	Vis M.4x25	Bolt M.4x25	2					
11	Z203005	Piloto ámbar	Témoin ambar	Lamp ambar	2					
12	Z203008	Botón de mando completo	Bouton commande	Control button	1					
13	Z263001	Termómetro analógico lavado	Termometre lavage	Thermometer wash	1					
14	Z733601	Resistencia tanque	Resistance cuve	Tank heating element	1					
15	Z603602	Soporte resistencia tanque	Support résistance cuve	Tank heating element support	1					
16	Q232040	Arandela plana A.6	Rondelle A.6	Washer A.6	1					
17	Q162040	Tuerca exagonal M.6	Ecrou M.6	Nut M.6	1					
18	Z203013	Tornillo presostato	Vis	Bolt	1					
19	Q307003	Junta tórica Ø16,01xØ10,77x2,62	Joint toriqueØ16,01xØ10,77x2,62	O-ring seal Ø16,01xØ10,77x2,62	1					
20	Z203012	Empalme presostato	Union pour pressostat	Level switch union	1					
21	Q307003	Junta tórica Ø16,01xØ10,77x2,62	Joint toriqueØ16,01xØ10,77x2,62	O-ring seal Ø16,01xØ10,77x2,62	2					
22	Z203011	Cámara presostato	Chambre pressostat	Pressostat chamber	1					
23	Z713003	Conducción presostato	Conduite pressostat	Pressostat conduction	1					
24	P102154	Brida elástica p/tubo	Bride élastique pour tubes	Elastic flange for tubes	2					
25	Q162040	Tuerca exagonal M.6	Ecrou hexagonal M.6	Hexagonal nut M.6	1					
26	Q232040	Arandela plana A.6	Rondelle A.6	Washer A.6	1					
27		Perno soldado a cuba	Tige soudé	Welded pin	1					
28	Z602923	Soporte presostato	Support pressostat	Pressostat support	1					
29	Z713002	Presostato simple	Pressostat simple	Single pressostat	1					

CONCEPTO: PARTE FUNCIONAL ELECTRICA
SUJET: PARTIE FONCTIONNELLE ELECTRIQUE
CONCEPT: ELECTRIC PARTS

LAMINA N° / **VUE N°** / **ILUSTR. N.** 8

PLANO N° / **PLAN N°** / **DRAWING N.** C-415

PAGINA N° / **PAGE N°** / **PAGE N.** 27

APARATO - APPAREIL - APPLIANCE: LAVAVAJILLAS - LAVEVAISSELLES - DISH WASHING MACHINE

N°	CODIGO	DENOMINACION	DENOMINATION	DESCRIPTION	MODELO Y CANTIDAD - MOD. ET QUANT. - MOD. & QUANT. ECO-120						OBSERVACIONES
	Q082032	Tornillo alomado BZ.3,5 x 9,5	Vis BZ.3,5 x 9,5	Bolt BZ.3,5 x 9,5	1						
30	N503017	Soporte termostato	Support thermostat	Thermostat support	1						
31	Z653013	Termostato doble	Thermostat double	Double thermostat	1						
32	Z713001	Caja cuadro electrico	Coffret panneau électrique	Switchboard case	1						
	Q221342	Remache exagonal M.5	Rivet M.5	Rivet M.5	1						
	Q152004	Tornillo aplastado M.5x13	Vis M.5x13	Bolt M.5x13	1						
	Q232040	Arandela plana A.6	Rondelle A.6	Washer A.6	2						
	Q162040	Tuerca exagonal M.6	Ecrou M.6	Nut M.6	2						
33	Z203020	Retenedor de cable	Retaineur de cablage	Wires clip	1						
34	Z213005	Rótulo adhesivo RSTN	Adhesif RSTN	Adhesive RSTN	1						
35	R253044	Regleta auxiliar	Bloc de connection	Terminal block	1						
	Q152004	Tornillo aplastado M.5x13	Vis M.5x13	Bolt M.5x13	2						
	Q232030	Arandela plana A.5	Rondelle A.5	Washer A.5	2						
	Q162030	Tuerca exagonal M.5	Ecrou M.5	Nut M.5	2						
36	Z213007	Contactor 230v.50/60 Hz.	Contacteur 230v.50/60 Hz	Contactor 230v.50/60 Hz	1						
37	Z703004	Programador ciclo	Programmateur cycle	Programmer	1						
	Q152019	Tornillo avellanado M.4x15	Vis M.4x15	Bolt M.4x15	2						
	Q162020	Tuerca exagonal M.4	Ecrou M.4	Nut M.4	2						
38	Z683087	Contactor 230v.50/60 Hz.	Contacteur 230v.50/60 Hz	Contactor 230v.50/60 Hz	1						
39	Z213007	Contactor 230v.50/60 Hz.	Contacteur 230v.50/60 Hz	Contactor 230v.50/60 Hz	1						
	R693009	Guía contactor L-250	Guide pour contacteur L-250	Contactor guide L-250	1						
	Q419005	Remache tubular Ø4x8	Rivet Ø4x8	Rivet Ø4x8	2						
s/n	Z603041	Cable alimentación red	Cablage de connection	Main wire	1						
s/n	Z713005	Instalación electrica base	Cablage de base	Base wiring	1						
s/n	Z703003	Instalación auxiliar	Instalation auxiliare	Auxiliary wire	1						Conexión máquina a caldera.
s/n	Z703005	Tubo plástico Ø23x1200	Instalation electrique Ø23x1200	Electrical wiring Ø23x1200	1						Conexión máquina a caldera.
s/n	Z703006	Racord a 90°	Racord 90°	Racord 90°	2						Conexión máquina a caldera.
s/n	Z703001	Esquema eléctrico adhesivo	Schéma electrique	Electrical schema	1						(HC - 16616).

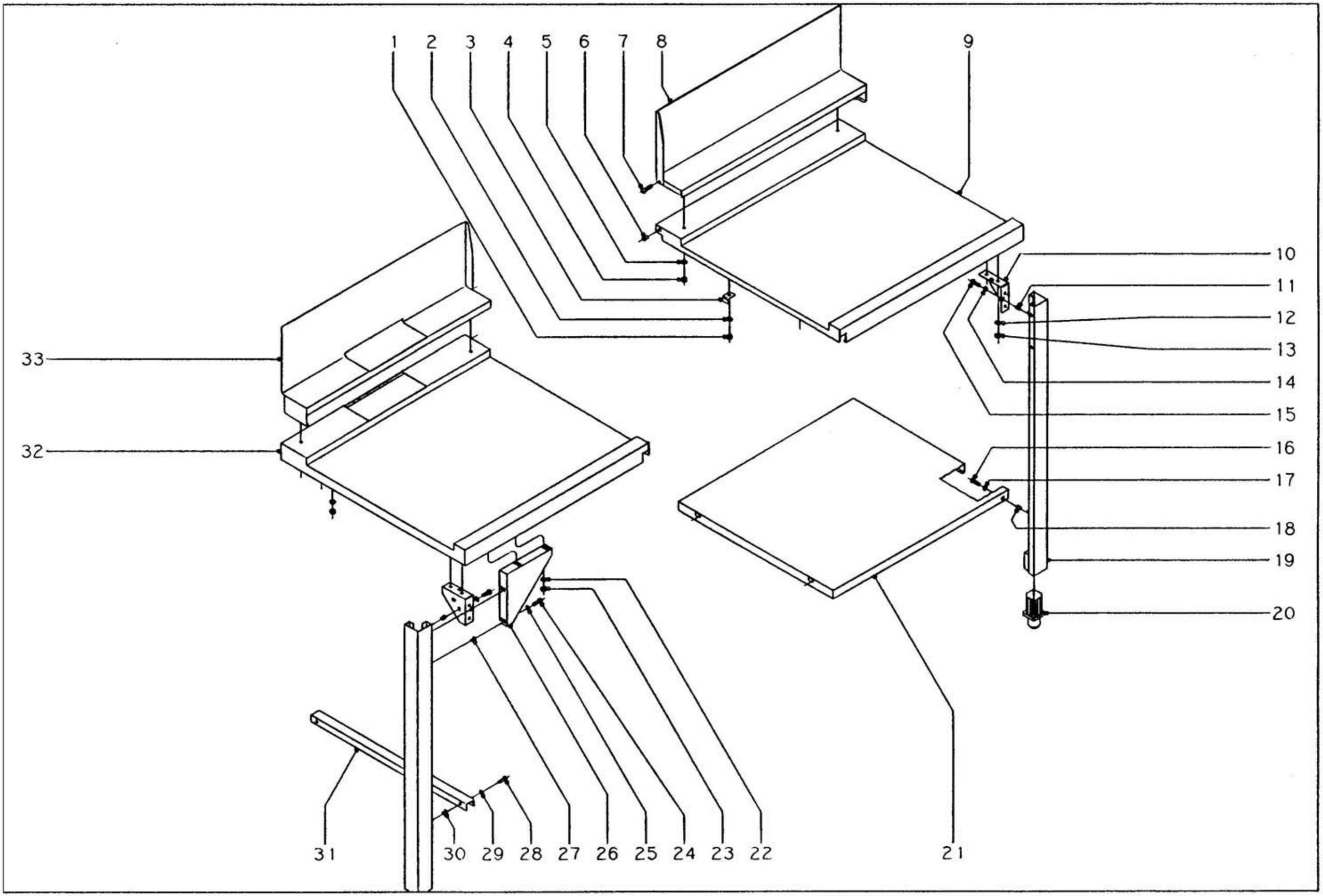

N plano	Firma	Fecha	Aparato	Lamina	
C-416		11-97	LAVAVAJILLAS DE CAPOTA FI-100 . FI-120 . ECO-120	9	Fagor Industrial S.Coop. Oñate

CONCEPTO: MESAS ENTRADA - SALIDA
SUJET: TABLES POUR LAVE-VAISSELLE
CONCEPT: TABLES FOR DISH-WASHER

LAMINA N° / **VUE N°** / **ILUSTR. N.** 9

PLANO N° / **PLAN N°** / **DRAWING N.** C-416

PAGINA N° / **PAGE N°** / **PAGE N.** 29

APARATO - APPAREIL - APPLIANCE: LAVAVAJILLAS - LAVEVAISSELLES - DISH WASHING MACHINE

N°	CODIGO	DENOMINACION	DENOMINATION	DESCRIPTION	MODELO Y CANTIDAD - MOD. ET QUANT. - MOD. & QUANT. FI--100	FI-120	ECO-120 IZDA.	ECO-120 DCHA.			OBSERVACIONES
1	Q162040	Tuerca exagonal M.6	Ecrou hexagonal M.6	Hexagonal nut M.6	4	4	4	4			
2	Q242040	Arandela abanico A.6	Rondelle éventail A.6	Fan shaped washer A.6	4	4	4	4			
3	Z712509	Amarre mesa	Fixation table	Table fastening	4	4	4	4			
4	Q162040	Tuerca exagonal M.6	Ecrou hexagonal M.6	Hexagonal nut M.6	4	4	4	4			
5	Q242040	Arandela abanico A.6	Rondelle éventail A.6	Fan shaped washer A.6	4	4	4	4			
6	Q221342	Remache exagonal M.5	Rivet M.5	Rivet M.5	2	2	2	2			
7	Q152004	Tornillo aplastado M.5x13	Vis M.5x13	Bolt M.5x13	2	2	2	2			
8	Z712513	Peto derecho	Dosseret droit	Right drip guard	1	1	1				
s/n	Z712512	Peto izquierdo	Dosseret gauche	Left drip guard	1	1		1			
9	Z712506	Mesa entrada-salida.derecha	Table entrée-sortie-droit	Entry-exit-right table	1	1	1				
s/n	Z712507	Mesa entrada-salida-izquierda	Table entrée-sortie-gauche	Entry-exit-left table	1	1		1			
10	Z712505	Amarre pata	Fixation pied	leg fastening	4	4	4	4			
11	Q221342	Remache exagonal M.5	Rivet M.5	Rivet M.5	8	8	8	8			
12	Q242040	Arandela abanico A.6	Rondelle éventail A.6	Fan shaped washer A.6	8	8	8	8			
13	Q162040	Tuerca exagonal M.6	Ecrou hexagonal M.6	Hexagonal nut M.6	8	8	8	8			
14	Q242030	Arandela abanico A.5	Rondelle éventail A.5	Fan shaped washer A.5	8	8	8	8			
15	Q012031	Tornillo exagonal M.5x10	Vis M.5x10	Bolt M.5x10	8	8	8	8			
16	Q012031	Tornillo exagonal M.5x10	Vis M.5x10	Bolt M.5x10	8	8	4	4			
17	Q242030	Arandela abanico A.5	Rondelle éventail A.5	Fan shaped washer A.5	8	8	4	4			
18	Q221342	Remache exagonal M.5	Rivet M.5	Rivet M.5	8	8	4	4			
19	Z712508	Pata	Pied	Leg	4	4	4	4			
20	R675610	Pata regulable	Pied reglable	Adjustable foot	4	4	4	4			
21	Z712503	Bandeja	Plateau	Tray	2	2	1	1			
22	Q242040	Arandela abanico A.6	Rondelle éventail A.6	Fan shaped washer A.6	-	-	4	4			
23	Q162040	Tuerca exagonal M.6	Ecrou hexagonal M.6	Hexagonal nut M.6	-	-	4	4			
24	Q012031	Tornillo exagonal M.5x10	Vis M.5x10	Bolt M.5x10	-	-	4	4			
25	Q242030	Arandela abanico A.5	Rondelle éventail A.5	Fan shaped washer A.5	-	-	4	4			
26	Z702501	Cartabon	Equerre	Square	-	-	2	2			
27	Q221342	Remache exagonal M.5	Rivet M.5	Rivet M.5	-	-	4	4			
28	Q012031	Tornillo exagonal M.5x10	Vis M.5x10	Bolt M.5x10	-	-	2	2			
29	Q242030	Arandela abanico A.5	Rondelle éventail A.5	Fan shaped washer A.5	-	-	2	2			

CONCEPTO: MESAS ENTRADA - SALIDA
SUJET: TABLES POUR LAVE-VAISSELLE
CONCEPT: TABLE FOR DISH-WASHER

LAMINA N° / **VUE N°** / **ILUSTR. N.** 9

PLANO N° / **PLAN N°** / **DRAWING N.** C-416

PAGINA N° / **PAGE N°** / **PAGE N.** 30

APARATO - APPAREIL - APPLIANCE: LAVAVAJILLAS - LAVEVAISSELLES - DISH WASHING MACHINE

MODELO Y CANTIDAD - MOD. ET QUANT. - MOD. & QUANT.

OBSERVACIONES

N°	CODIGO	DENOMINACION	DENOMINATION	DESCRIPTION	FI--100	FI-120	ECO-120 IZDA.	ECO-120 DCHA.		
30	Q221342	Remache exagonal M.5	Rivet M.5	Rivet M.5	-	-	2	2		
31	Z732503	Travesaño	Traverse	Crosspiece	-	-	2	2		
32	Z732505	Mesa entrada-salida.izquierda. ECO	Table entrée-sortie-gauche. ECO	Entry-exit-left table.ECO	-	-	1	1		
s/n	Z712506	Mesa entrada-salida-derecha. ECO	Table entrée-sortie-droit.ECO	Entry-exit-right table.ECO	-	-	-	1		
33	Z732508	Peto izquierdo. ECO	Dosseret gauche ECO	Left drip guard ECO	-	-	1	-		
s/n	Z732509	Peto derecho. ECO	Dosseret droit ECO	Right drip guard ECO	-	-	-	1		

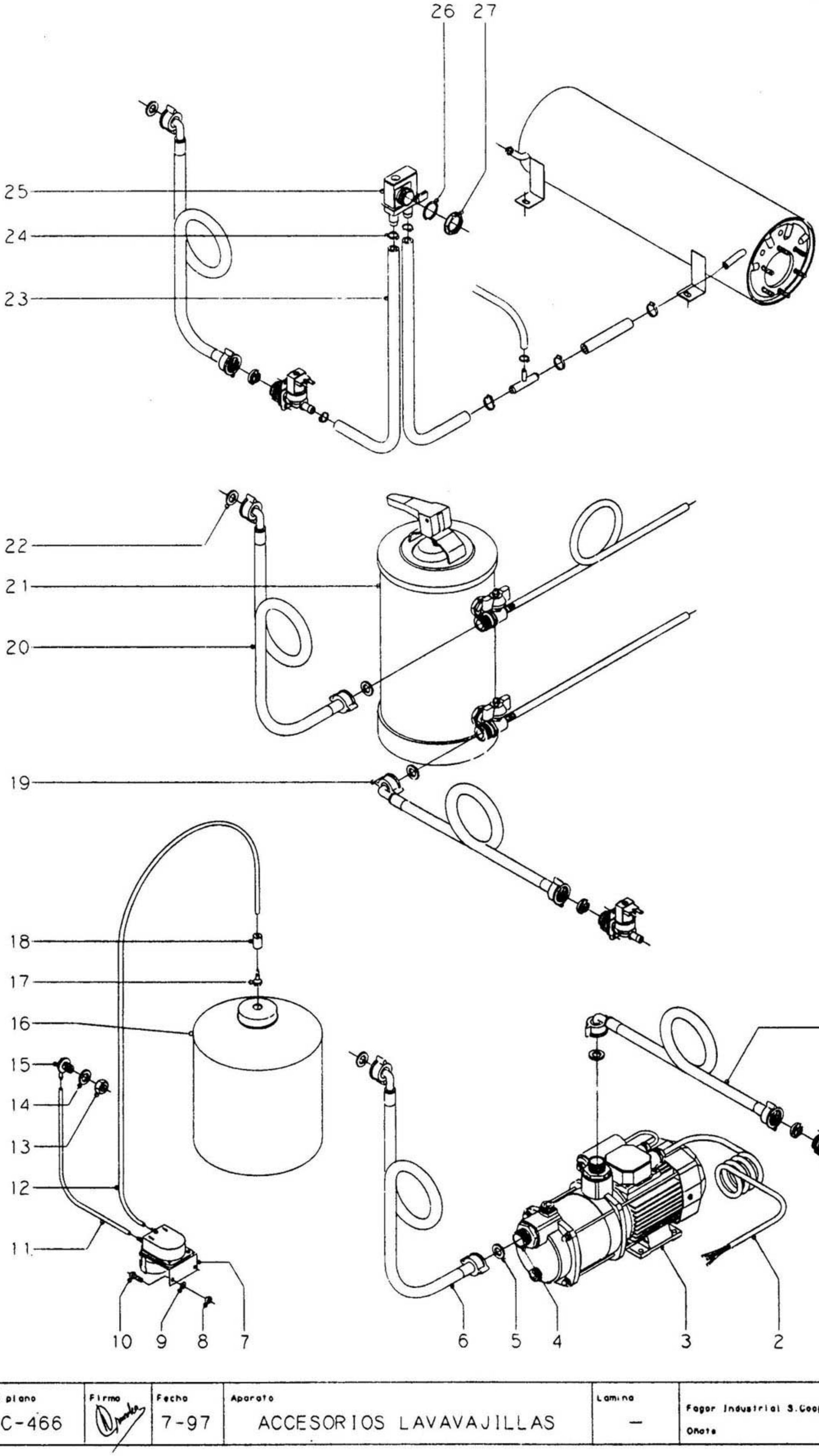

N plano	Firma	Fecha	Aparato	Lamina	
C-466		7-97	ACCESORIOS LAVAVAJILLAS	—	Fagor Industrial S.Coop. FAGOR Oñate

CONCEPTO: COMPLEMENTOS PARA LAVAVAJILLAS
SUJET: PIECES SUPPLEMENTAIRES POUR LAVEVAISSELLES
CONCEPT: SUPPLEMENTARY PARTS FOR DISHWASHERS

LAMINA Nº / **VUE Nº** / **ILUSTR. N.** --

PLANO Nº / **PLAN Nº** / **DRAWING N.** C-466

PAGINA Nº / **PAGE Nº** / **PAGE N.** 18

APARATO - APPAREIL - APPLIANCE: LAVAVAJILLAS - LAVEVAISSELLES - DISH WASING MACHINE

MODELO Y CANTIDAD - MOD. ET QUANT. - MOD. & QUANT.

OBSERVACIONES

Nº	CODIGO	DENOMINACION	DENOMINATION	DESCRIPTION	FI-30					
		KIT: BOMBA PRESION	KIT: POMPE DE PRESSION	KIT: PRESSURE PUMP	1					
1	-	Manguera de máquina	Tuyau	Hose	-					
2	Z209510	Cableado bomba de presión	Cablage de pompe	Pump wires	1					
3	Z209508	Bombe de presión	Pompe de pression	Pressure pump	1					
4	Z209509	Manguito	Duille	Coupling	2					
5	Q307031	Junta manguera entrada agua	Joint	Gask	2					
6	Z602121	Manguera entrada de agua	Entrée d'eau	Inlet hose	1					
		KIT: DOSIFICADOR DETERGENTE	KIT:DOSSEUR DE SAVON LIQUIDE	KIT: DOSER FOR DEERGENT	1					
7	Z230901	Dosificador detergente	Dosseur pour savon liquide	Doser for detergent	1					
8	Q162030	Tuerca exagonal M.5	Ecrou M.5	Nut M.5	2					
9	Q232030	Arandela plana A.5	Rondelle A.5	Washer A.5	2					
10	Q012031	Tornillo exagonal M.5x10	Vis M.5x10	Bolt M.5x10	2					
11	Z680908	Conducto detergente Ø 6x Ø 4x800	Conduit Ø 6x Ø 4x800	Conduit Ø 6x Ø 4x800	1					
12	Z230903	Conducto detergente Ø 6x Ø 4x800	Conduit Ø 6x Ø 4x800	Conduit Ø 6x Ø 4x800	1					
13	Q162070	Tuerca exagonal M.12	Ecrou M.12	Nut M.12	1					
14	Q307031	Junta	Joint	Joint	1					
15	Z230902	Pasamuros detergente	Passe-murs savon liquide	Protection for detergent conduit	1					
16	-	Garrafa detergente	Bidon pour savon liquide	Detergent can	-					
17	Z601153	Filtro aspiración	Filtre aspiration	Aspiration filter	1					
18	Z701152	Peso filtro	Poids filtre	Filter weight	1					

CONCEPTO: COMPLEMENTOS PARA LAVAVAJILLAS
SUJET: PIECES SUPPLEMENTAIRES POUR LAVEVAISSELLES
CONCEPT: SUPPLEMENTARY PARTS FOR DISHWASHERS

LAMINA Nº / **VUE Nº** / **ILUSTR. N.** -- | **PLANO Nº** / **PLAN Nº** / **DRAWING N.** C-466 | **PAGINA Nº** / **PAGE Nº** / **PAGE N.** 19

APARATO - APPAREIL - APPLIANCE: LAVAVAJILLAS - LAVEVAISSELLES - DISH WASING MACHINE

Nº	CODIGO	DENOMINACION	DENOMINATION	DESCRIPTION	MODELO Y CANTIDAD - MOD. ET QUANT. - MOD. & QUANT. FI-30						OBSERVACIONES
		KIT: DESCALCIFICADOR 8 L.	KIT: ADOUCISSEUR 8 L.	KIT: DESCALCIFIER 8 L.	1						
		KIT: DESCALCIFICADOR 12 L.	KIT: ADOUCISSEUR 12 L.	KIT: DESCALCIFIER 12 L.	1						
		KIT: DESCALCIFICADOR 16 L.	KIT: ADOUCISSEUR 16 L.	KIT: DESCALCIFIER 16 L.	1						
19	-	Manguera de máquina	Tuyau	Hose	1						
20	Z602121	Manguera entrada de agua	Entrée d'eau	Inlet hose	1						
21	Z209511	Descalcificador 8 L.	Adoucisseur 8 L.	Descalcifier 8 L.	1						
21	Z209507	Descalcificador 12 L.	Adoucisseur 12 L.	Descalcifier 12 L.	1						
21	Z209512	Descalcificador 16 L.	Adoucisseur 16 L.	Descalcifier 16 L.	1						
22	Q307031	Junta manguera entrada agua	Joint	Gask	2						
		KIT: VALVULA ANTIRRETORNO	KIT: VALVE ANTI-RETOUR	KIT: ANTI-REUTRN VALVE	1						
23	Z201104	Tubo de goma Ø10xØ17x560	Tube caoutchouc Ø10xØ17x560	Rubber tube Ø10xØ17x560	2						
24	Q881302	Abrazadera 12-20	Collier 12-20	Worm clamp 12-20	2						
25	Z231105	Válvula antirretorno	Valve anti-retour	Anti-return valve	1						
26	Q307029	Arandela junta Ø 31xØ26,5x2	Rondelle Ø 31xØ26,5x2	Washer Ø 31xØ26,5x2	1						
27	X713022	Tuerca PG-21	Ecrou PG-21	Nut PG-21	1						

CONCEPTO: VARIOS
SUJET: DIVERS
CONCEPT: MISCELANEOUS

LAMINA N° / **VUE N°** / **ILUSTR. N.**

PLANO N° / **PLAN N°** / **DRAWING N.**

PAGINA N° / **PAGE N°** / **PAGE N.** 31

APARATO - APPAREIL - APPLIANCE: LAVAVAJILLAS - LAVEVAISSELLES - DISH WASHING MACHINE

N°	CODIGO	DENOMINACION	DENOMINATION	DESCRIPTION	MODELO Y CANTIDAD - MOD. ET QUANT. - MOD. & QUANT. FI-100	FI-120	ECO-120				OBSERVACIONES
	Z208536	Placa matricula	Plaque de characteristiques	Registration plate	1	1	1				FI-120 W
	Z718431	Libro de instrucciones	Notice d'emploi	Instructions brochure	1	1	-				FI-120 W
	Z736101	Libro de instrucciones	Notice d'emploi	Instructions brochure	-	-	1				

CONCEPTO: PIEZAS A CAMBIAR PARA OBTENER LAS VERSIONES 50 Hz. Y 60 Hz.
SUJET: PIECES A CHANGER POUR LES VERSIONS 50 HZ. ET 60Hz.
CONCEPT: PARTS TO CHANGE FOR VERSIONS 50 Hz. AND 60 Hz.

LAMINA N° / **VUE N°** / **ILUSTR. N.** 3

PLANO N° / **PLAN N°** / **DRAWING N.** C-410

PAGINA N° / **PAGE N°** / **PAGE N.** 32

APARATO - APPAREIL - APPLIANCE: LAVAVAJILLAS - LAVEVAISSELLES - DISH WASHING MACHINE

N°	CODIGO	DENOMINACION	DENOMINATION	DESCRIPTION	MODELO Y CANTIDAD - MOD. ET QUANT. - MOD. & QUANT. FI-100	FI-120	ECO-120				OBSERVACIONES
		50 Hz.									
32	Z201011	Motobomba de lavado (50Hz)	Pompe de lavage (50Hz)	Washing pump (50Hz)	2	2	2				Rodete Ø81
s/n	Z201082	Turbina 81mm.	Turbine 81 mm.	Turbine 81 mm.	1	1	1				
		60 Hz									
32	Z203511	Motobomba de lavado (60Hz)	Pompe de lavage (60Hz)	Washing pump (60Hz)	2	2	2				Rodete Ø77
s/n	Z201083	Turbina 77 mm.	Turbine 77 mm.	Turbine 77 mm.	1	1	1				

FI - 100 , FI - 120

3N ~ 380/415V.

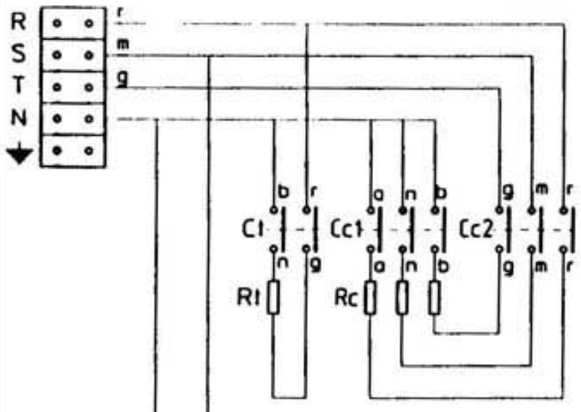

3 ~ 220V.

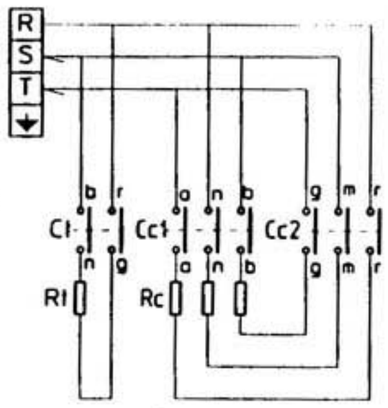

1N ~ 240V.

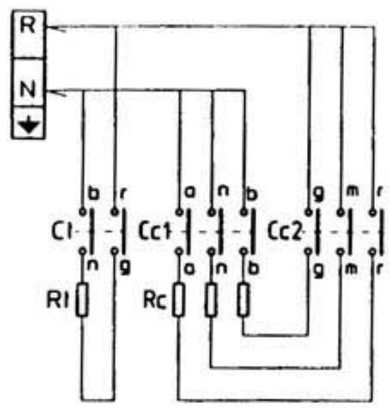

	1 1a	2 2a	3 3a	4 4a	5 5a	6 6a	7 7a
0							
⏚ ⏀	X	X					
55	X	X	X	X		X	X
75	X	X		X		X	X
120	X	X				X	X
∝	X	X			X	X	

IG

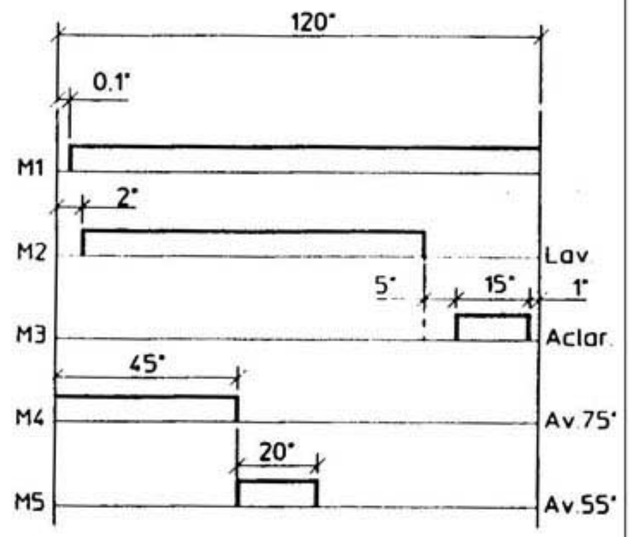

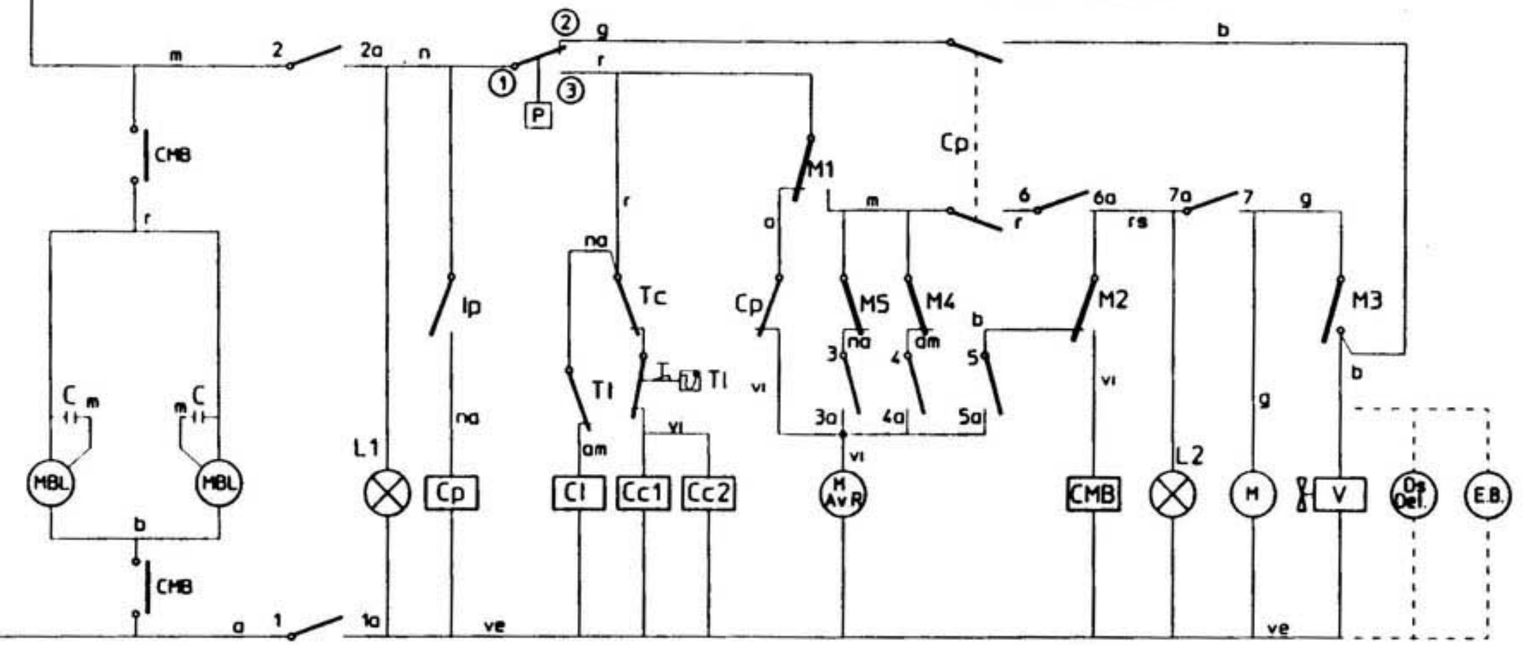

CODIGO DE COLORES

r = rojo-red-rouge
m = marron-brown-marron
g = gris-grey-gris
n = negro-black-noir
a = azul-blue-bleu
b = blanco-white-blanc
vi = violeta-violette-violet
am = amarillo-yellow-jaune
na = naranja-orange-orange
rs = rosa-rose-pink
ve = verde-green-vert
am/ve = amarillo verde-yellow green-jaune vert

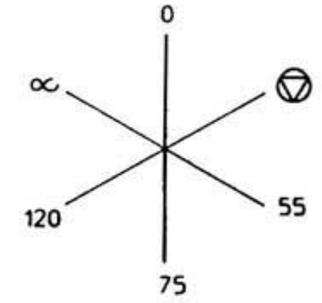

NOTAS.-
- Fondo del esquema: Color Blanco
- Grabaciones: Color Negro
- Dimensiones: 235x120
- Nº Clasificación: Parte inferior dcha.

I_G = Interruptor General
L1 = Lampara de marcha
Ip = Micro de puerta
Cp = Contactor puerta
P = Presostato
Tc = Termostato calderin
TI = Termostato tanque
TI = Termostato limitador
L2 = Lampara ciclo
Cc1, Cc2 = Contactor calderin
CI = Contactor tanque
CMB = Contactor motobomba
Rc = Resistencia calderin

EB = Electrobomba de presión (opcional)
Rl = Resistencia tanque
M.Av.R = Motor programador Avance Rápido
M = Motor programador
M1 = Micro programador marcha
M2 = Micro programador lavado
M3 = Micro programador aclarado
M4 = Micro programador Avance 75°
M5 = Micro programador Avance 55°
MBL = Motobomba lavado
C = Condensador de motobomba
V = Válvula de llenado y aclarado
Ds Del = Dosificador de detergente (opcional)

	Esquema teorico achesivo		Papel adhesivo	Z-713007		
Nº	Pieza	Cant	Material	Nº Clasificacion	Acabado	
Nº	Modificacion		Propuesta de	Fecha	Tolerancias generales	
					< 5 :	50–100 :
					5 – 25 :	> 100 :
					25 – 50 :	∝ :

	Firma	Fecha
Dibujado	S. N.	1-7-96
Proyectado		
Comprobado		
Escala		

FAGOR

Fagor Industrial.Koop Elk. Mugalua

Mecanizado superficial

LAVAVAJILLAS

Plano numero
HC-16611

Sustituye al Nº

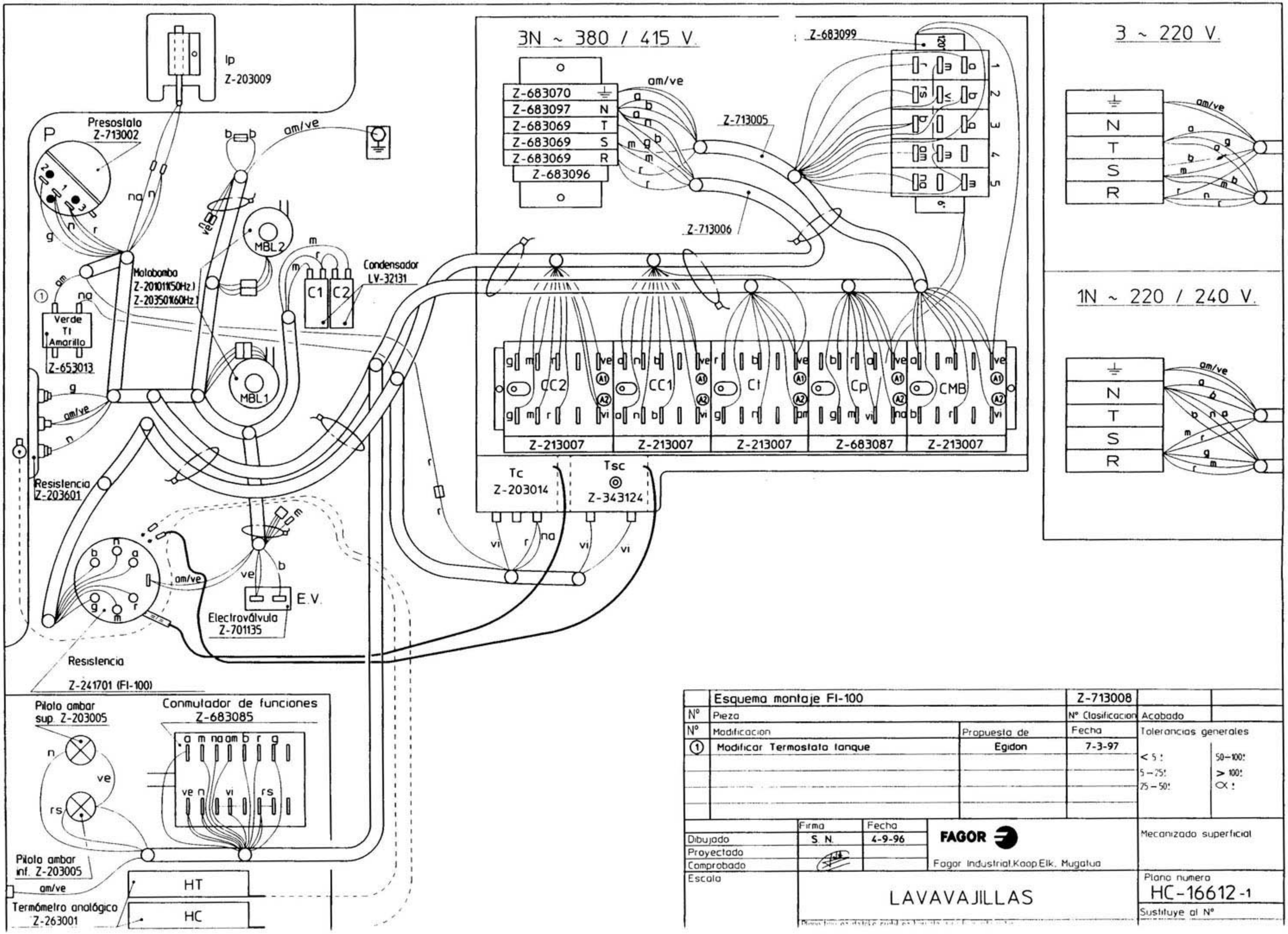

	Esquema montaje FI-100		Z-713008	
Nº	Pieza		Nº Clasificacion	Acabado
Nº	Modificacion	Propuesta de	Fecha	Tolerancias generales
①	Modificar Termostato tanque	Egidon	7-3-97	< 5 : 50–100 : 5 – 25 : > 100 : 25 – 50 : ∝ :

	Firma	Fecha		
Dibujado	S. N.	4-9-96	FAGOR	Mecanizado superficial
Proyectado			Fagor Industrial, Koop. Elk. Mugalua	
Comprobado				
Escala	LAVAVAJILLAS			Plano numero HC-16612-1
				Sustituye al Nº

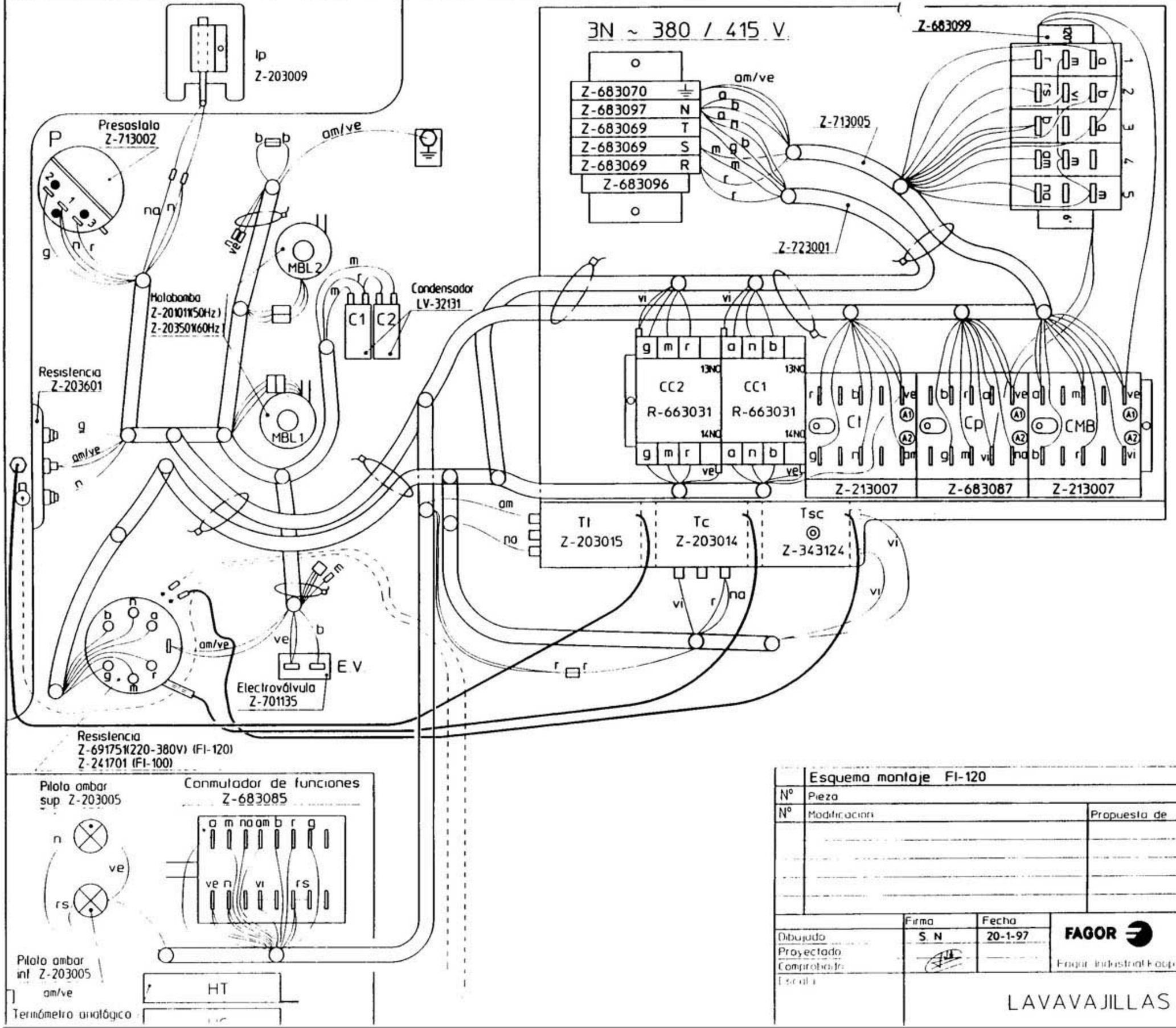

	Esquema montaje FI-120		Z-723002	
Nº	Pieza		Nº Clasificación	Acabado
Nº	Modificación	Propuesta de	Fecha	Tolerancias generales
				< 5 : 50 – 100 :
				5 – 25 : > 100 :
				25 – 50 : ∝ :

	Firma	Fecha	
Dibujado	S. N	20-1-97	FAGOR
Proyectado			Fagor Industrial Koop.Elk. Mugatxo
Comprobado			
Escala	LAVAVAJILLAS		Mecanizado superficial

Plano número
HC-16661

Sustituye al Nº

ECO - 120

1N ~ 220/240V

3N ~ 380/415V

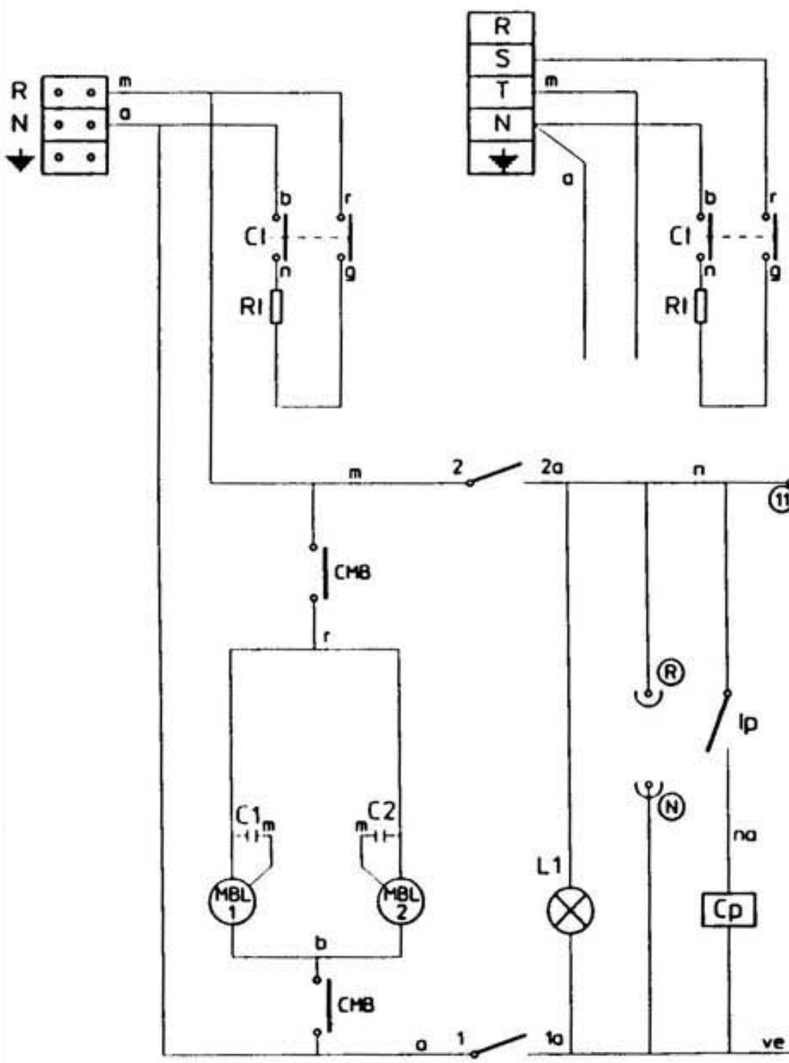

	1 1a	2 2a	3 3a	4 4a	5 5a	6 6a	7 7a
0							
⏚ ▽	X	X					
55	X	X	X	X		X	X
75	X	X		X		X	X
120	X	X				X	X
∝	X	X			X	X	

IG

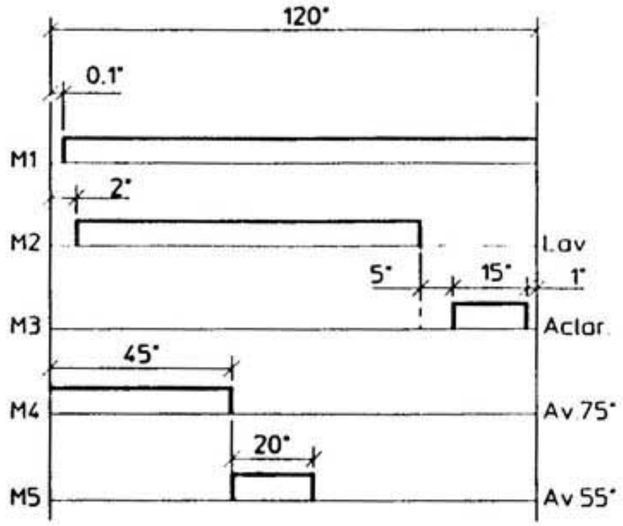

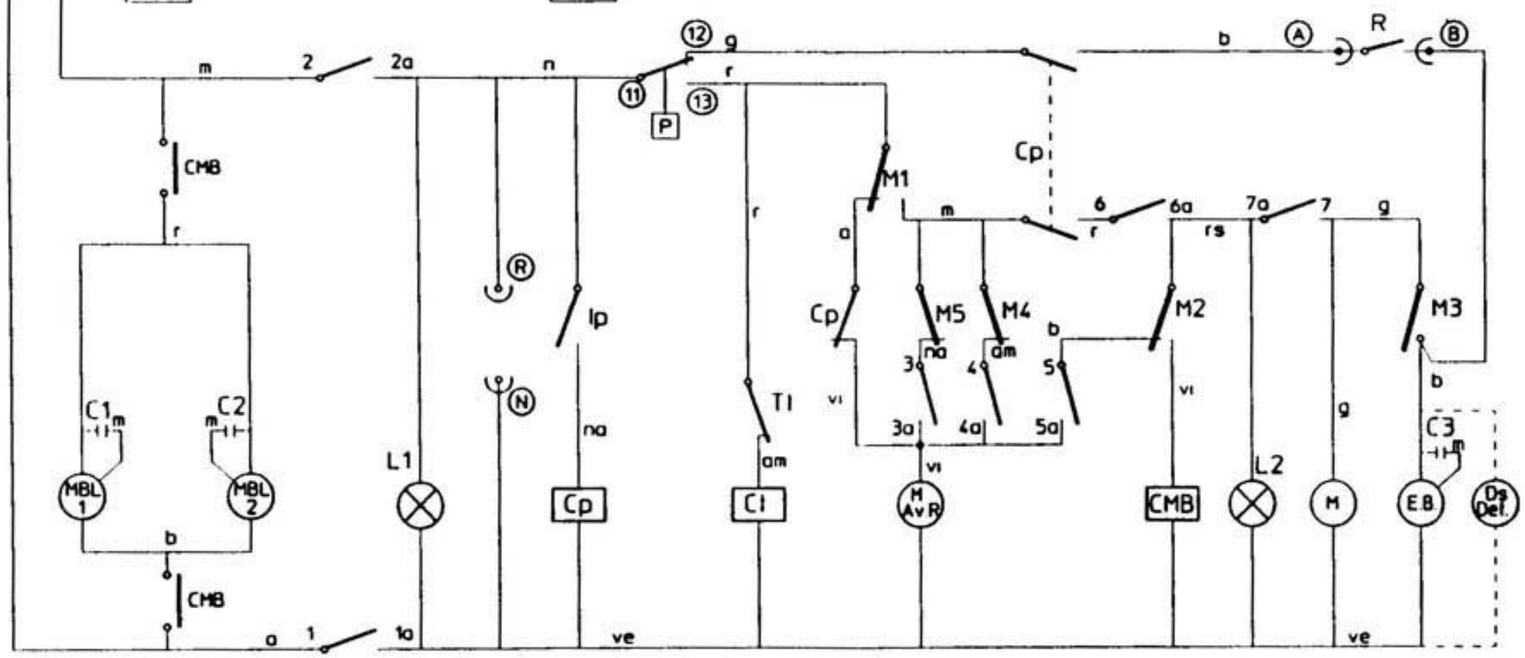

CODIGO DE COLORES:

r = rojo-red-rouge
m = marron-brown-marron
g = gris-grey-gris
n = negro-black-noir
a = azul-blue-bleu
b = blanco-white-blanc
vi = violeta-violette-violet
am = amarillo-yellow-jaune
na = naranja-orange-orange
rs = rosa-rose-pink
ve = verde-green-vert
am/ve = amarillo verde-yellow green-jaune vert

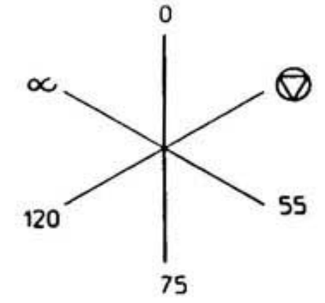

NOTAS.-

- Fondo del esquema: Color Blanco
- Grabaciones: Color Negro
- Dimensiones: 235x120
- Nº Clasificación: Parte inferior dcha.

I_G = Interruptor General
L1 = Lampara de marcha
Ip = Micro de puerta
Cp = Contactor puerta
P = Presostato
Tl = Termostato tanque
L2 = Lampara ciclo
C3 = Condensador de la electrobomba
Cl = Contactor tanque
CMB = Contactor motobomba
R = Contacto de relé del calentador a gas
Fl = Filtro de interferencias
EB = Electrobomba de presión

Rl = Resistencia tanque
MAvR = Motor programador Avance Rápido
M = Motor programador
M1 = Micro programador marcha
M2 = Micro programador lavado
M3 = Micro programador aclarado
M4 = Micro programador Avance 75°
M5 = Micro programador Avance 55°
MBL1, MBL2 = Motobombas lavado
C1, C2 = Condensadores de las motobombas
Ds Del = Dosificador de detergente (opcional)
(A)(B) = Puntos de conexión con R del calentador
(R)(N) = Toma de alimentación para calentador a gas

	Esquema teorico achesivo		Papel adhesivo	Z-733001	
Nº	Pieza	Cant	Material	Nº Clasificacion	Acabado
Nº	Modificacion		Propuesta de	Fecha	Tolerancias generales
					< 5 : 50–100:
					5 – 25: > 100:
					25 – 50: ∝ :

	Firma	Fecha		
Dibujado	S. N.	1-7-96	FAGOR	Mecanizado superficial
Proyectado			Fagor Industrial Koop Elk. Mugatua	
Comprobado				
Escala			LAVAVAJILLAS	Plano numero HC-16616
				Sustituye al Nº

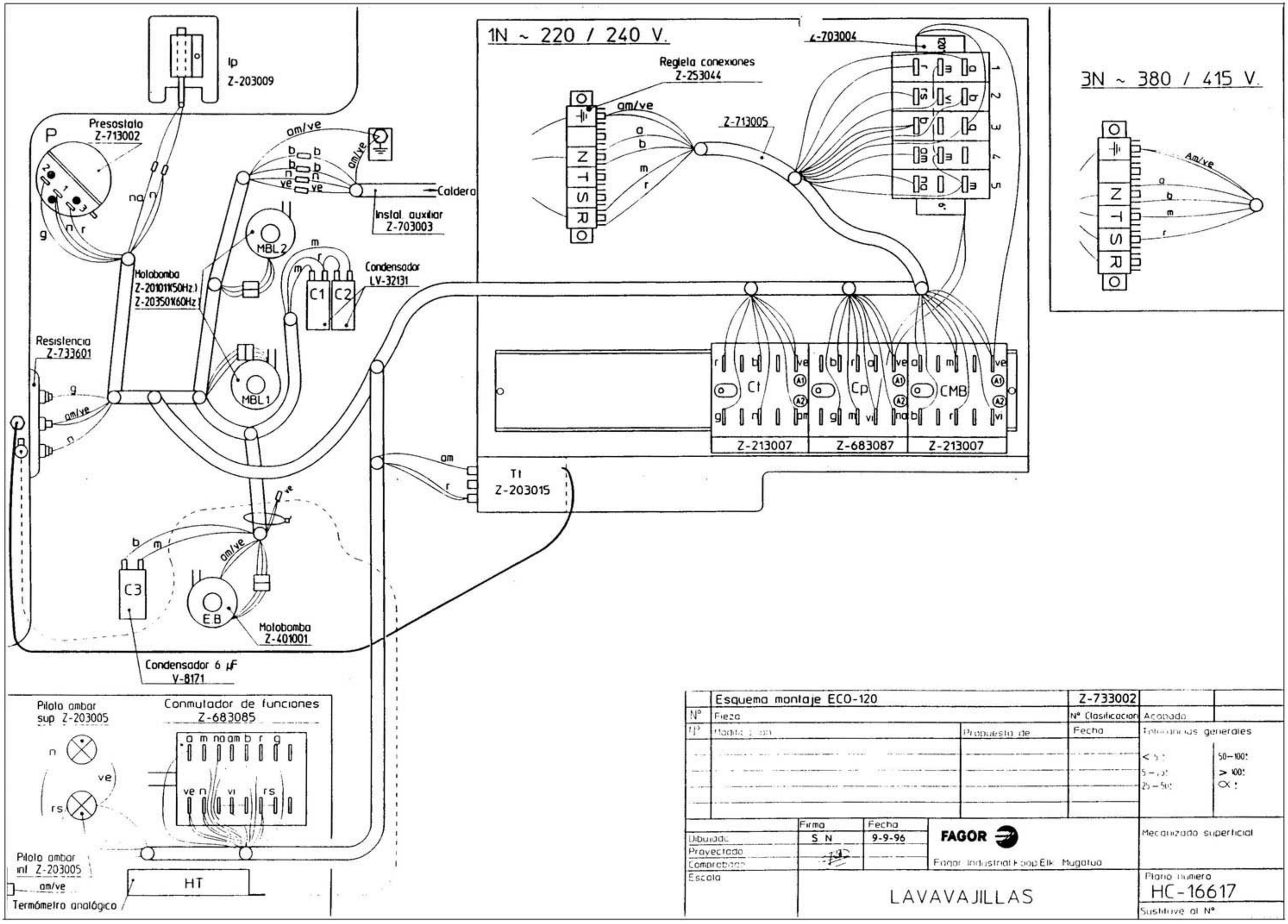

	Esquema montaje ECO-120		Z-733002		
Nº	Pieza		Nº Clasificacion	Acabado	
Nº	Modificacion	Propuesta de	Fecha	Tolerancias generales	
				< 5 ±	50–100±
				5–25±	> 100±
				25–50±	∝ ±

	Firma	Fecha		
Dibujado	S N	9-9-96	FAGOR	Mecanizado superficial
Proyectado			Fagor Industrial Koop Elk. Mugatua	
Comprobado				
Escala	LAVAVAJILLAS			Plano numero HC-16617
				Sustituye al Nº

GA - 20

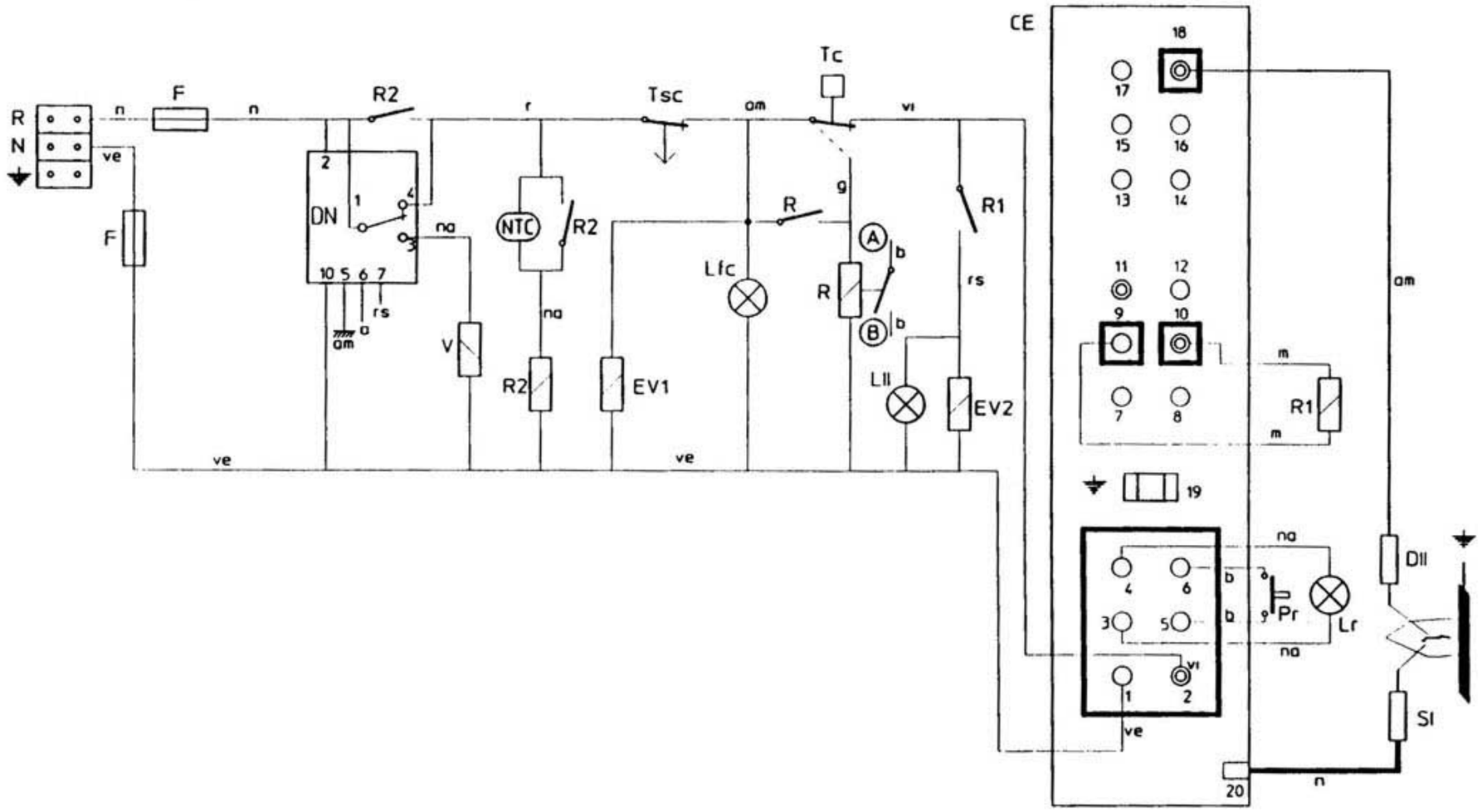

CODIGO DE COLORES

r = rojo-red-rouge
m = marron-brown-marron
g = gris-grey-gris
n = negro-black-noir
b = blanco-white-blanc
vi = violeta-violette-violet
am = amarillo-yellow-jaune
na = naranja-orange-orange
rs = rosa-rose-pink
ve = verde-green-vert
am/ve = amarillo verde-yellow green-jaune vert

NOTAS -
- Fondo del esquema: Color Blanco
- Grabaciones: Color Negro
- Dimensiones: 235x120
- Nº Clasificación: Parte inferior dcha

R, N, ⏚ = Conexiones al circuito eléctrico del Lavavajillas
F = Fusibles
DN = Detector de nivel
V = Electroválvula de paso de agua
R = Relé de temperatura alcanzada
Tsc = Termostato de seguridad de control temperatura (rearme manual)
Pr = Pulsador de rearme manual del quemador, normalmente abierto
Tc = Termostato de control de temperatura
CE = Central electrónica de control de la combustión
EV1, EV2 = Electroválvulas de paso de gas
SI = Sistema de ignición por tren de chispas
DII = Detector de ionización de llama
LII = Piloto indicador de llama (amarillo)
Lfc = Piloto indicador de calentador preparado y funcionamiento correcto (verde)
Lr = Piloto indicador de necesidad de rearme manual del quemador (amarillo)
(A)(B) = Puntos de conexión de R con Lavavajillas
R1 = Relé de electroválvula de gas

	Esquema teorico adhesivo		Papel adhesivo	Z-953031	
Nº	Pieza	Cant	Material	Nº Clasificacion	Acabado
Nº	Modificacion		Propuesto de	Fecha	Tolerancias generales
					< 5 ± / 5 – 25 ± / 25 – 50 ± / 50 – 100 ± / > 100 ± / ∝ ±
	Firma	Fecha	FAGOR		Mecanizado superficial
Dibujado	S N	3-9-96			
Proyectado					
Comprobado					
Escala	GENERADOR AGUA CALIENTE				Plano número HC-16635

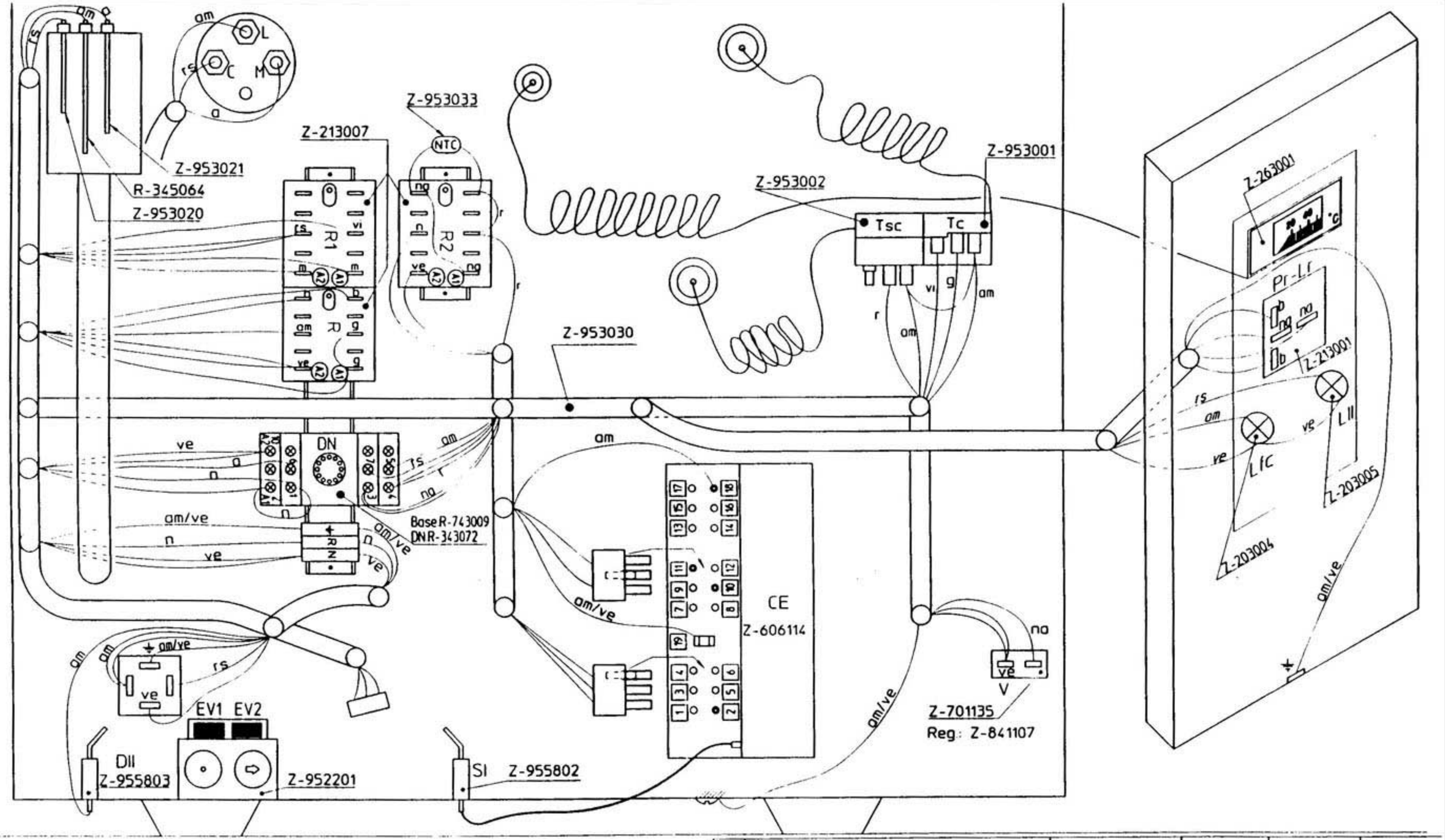

	Esquema de montaje GA-20				
Nº	Pieza		Material	Nº Clasificacion	Acabado
Nº	Modificacion		Propuesta de	Fecha	Tolerancias generales
					< 5 : 50 – 100 :
					5 – 25 : > 100 :
					25 – 50 : ∝ :
		Firma	Fecha	FAGOR	Mecanizado superficial
Dibujado		S N	25-9-95	Fagor Industrial Koop Elk. Mugalua	
Proyectado					
Comprobado					
Escala		GENERADOR AGUA CALIENTE			Plano numero HC-16629
					Sustituye al Nº