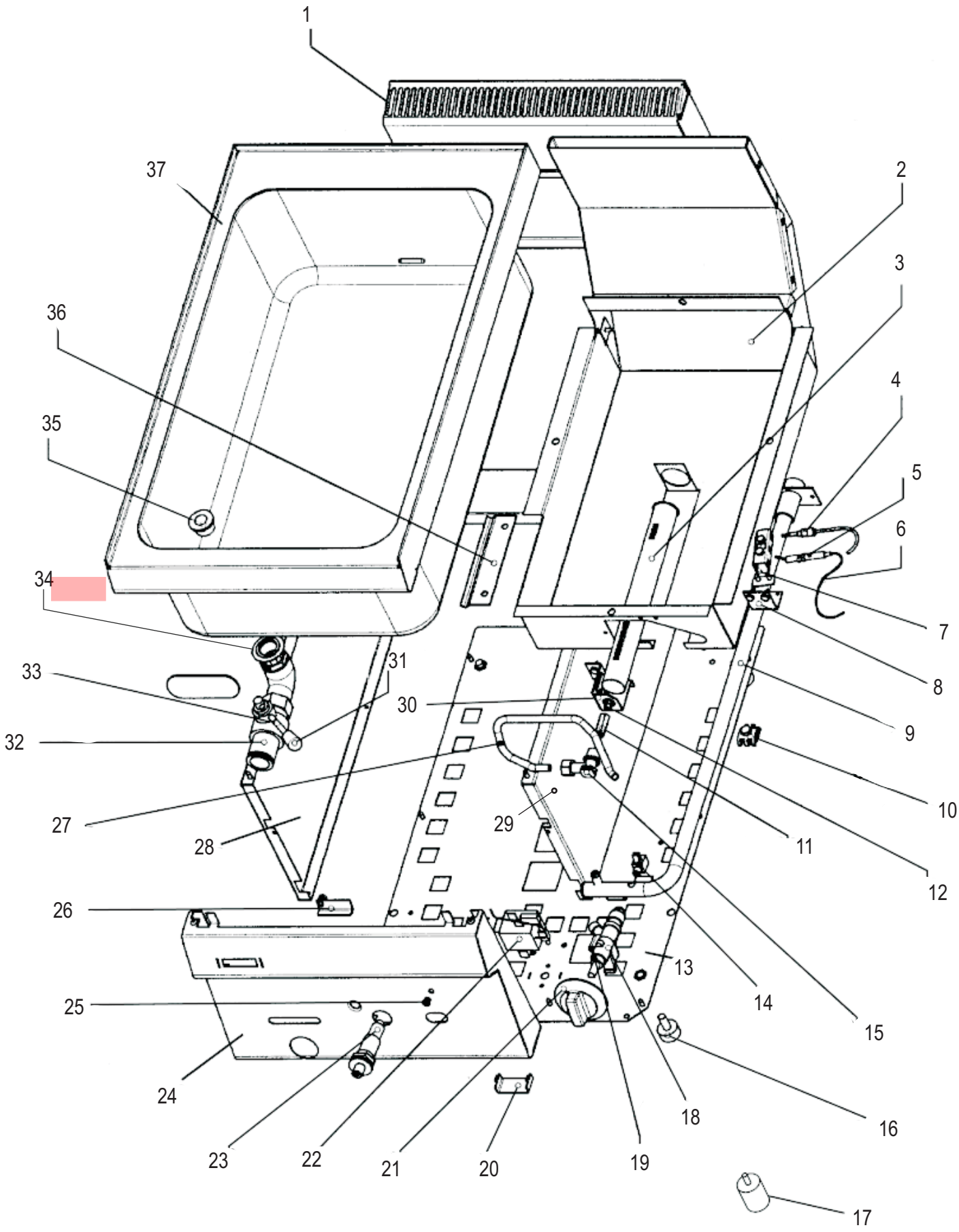
1
37
2
3
36
4
35
5
6
34
7
8
33
31
30
9
32
10
27
29
11
28
12
26
13
14
25
15
24
16
18
23
22
21
20
19
17

CODICI RICAMBIO PER FINITO / SPARE PARTS FOR THE FINISHED PRODUCT

Aggiornato al/Updated to 27/11/17

Artic./Item	Descrizione/Description	Modello/Model
113029	**BAGNOMARIA GAS GN1/1** **GN1/1 GAS BAIN-MARIE**	**BM35G/G6**

Cons./Recom.	Pos./Posit.	Ricambio/Replacement			Prezzo/Price List
	01	RC00530000	ASSIEME CAMINO 350 S6	FLUE ASSEMBLY 350 S6	60,13
	03	RC00420000	BRUCIATORE	BURNER	73,15
*	04	RC00367000	TERMOCOPPIA L=600MM	THERMOCOUPLE FOR TOP BURNER	15,56
*	05	RC00120000	CANDELETTA D'ACCENSIONE	SPARK PLUG	13,47
*	06	RC00123000	CAVO PER CANDELETTA	WIRE FOR SPARK PLUG	9,27
	07	RC00411000	SUPPORTO PILOTA 3VIE	3-WAY PILOT SUPPORT	6,29
	08	RC00421000	SUPPORTO GRUPPO TERMOCOPPIA BM	SUPPORT FOR THERMOCOUPLE GROUP BM	9,56
	09	RC00524000	RAMPA BM35/70G6 - FT35G6	RAMP BM35/70G6-FT35G6	49,55
	10	RC00304000	MORSETTO EQUIPOTENZIALE COMPLETO	EQUIPOTENTIAL CONNECTING BLOCK	6,62
	11	RC00424000	PROLUNGA	EXTENSION	13,68
	13	RC00797000	FONDO GAS 350	BASE GAS 350	23,60
	14	RC00426000	RACCORDO INTERROTTO	INTERRUPTED CONNECTION	9,38
	15	RC00423000	PORTAUGELLO	NOZZLE HOLDER	8,06
	17	RC00518000	PIEDINO H=50 MM	FOOT	5,74
	18	RC00369000	RUBINETTO	GAS COCK	38,28
	20	RC00310000	PROTEZIONE LIMITATORE	LIMIT SWITCH PROTECTION	7,83
	21	RC01884000	MANOPOLA GAS SNACK NERA	BLACK KNOB FOR LINE SNACK	9,47
	21	RC02072000	MANOPOLA GAS SNACK GRIGIA	GREY KNOB	8,79
*	22	RC00427000	TERMOSTATO DI SICUREZZA	SAFETY THERMOSTAT	39,95
*	23	RC00128000	ACCENDITORE PIEZO CON DADO	PIEZO IGNITER	16,99
	26	RC00335000	SICURA SCARICO	DRAIN SAFETY CATCH	8,28
	27	RC00425000	TUBETTO GAS BM35	GAS PIPE BM35	9,00
	28	RC01252000	FIANCO SX SNACK	LEFT SIDE SNACK	32,77

L'azienda si riserva il diritto di apportare ulteriori aggiornamenti senza preavviso. / The data may be updated without prior warning

Artic./Item	Descrizione/Description	Modello/Model
113029	**BAGNOMARIA GAS GN1/1** **GN1/1 GAS BAIN-MARIE**	**BM35G/G6**

Cons./Recom.	Pos./Posit.	Ricambio/Replacement			Prezzo/Price List
	29	RC01251000	FIANCO DX SNACK	RIGHT SIDE SNACK	32,77
	30	RC00422000	SUPPORTO UGELLO	NOZZLE SUPPORT	9,50
	31	RC00329000	MANOPOLA SCARICO	KNOB	5,41
	32	RC00350000	ASSIEME SCARICO	DRAIN ASSEMBLY	65,09
*	33	RC00336000	LEVA SCARICO	DRAIN LEVER	5,63
	34	RC00840000	GUARNIZIONE	GASKET	3,87
	35	RC00348000	PASSAVASCA	DRAIN RING NUT	23,72
	36	RC00352000	SUPPORTO BULBO BM	SUPPORT FOR BULB BM	9,32
	37	RC00642000	RIPIANO BM35G6	SHELF ASSEMBLY BM35G6	

L'azienda si riserva il diritto di apportare ulteriori aggiornamenti senza preavviso. / The data may be updated without prior warning