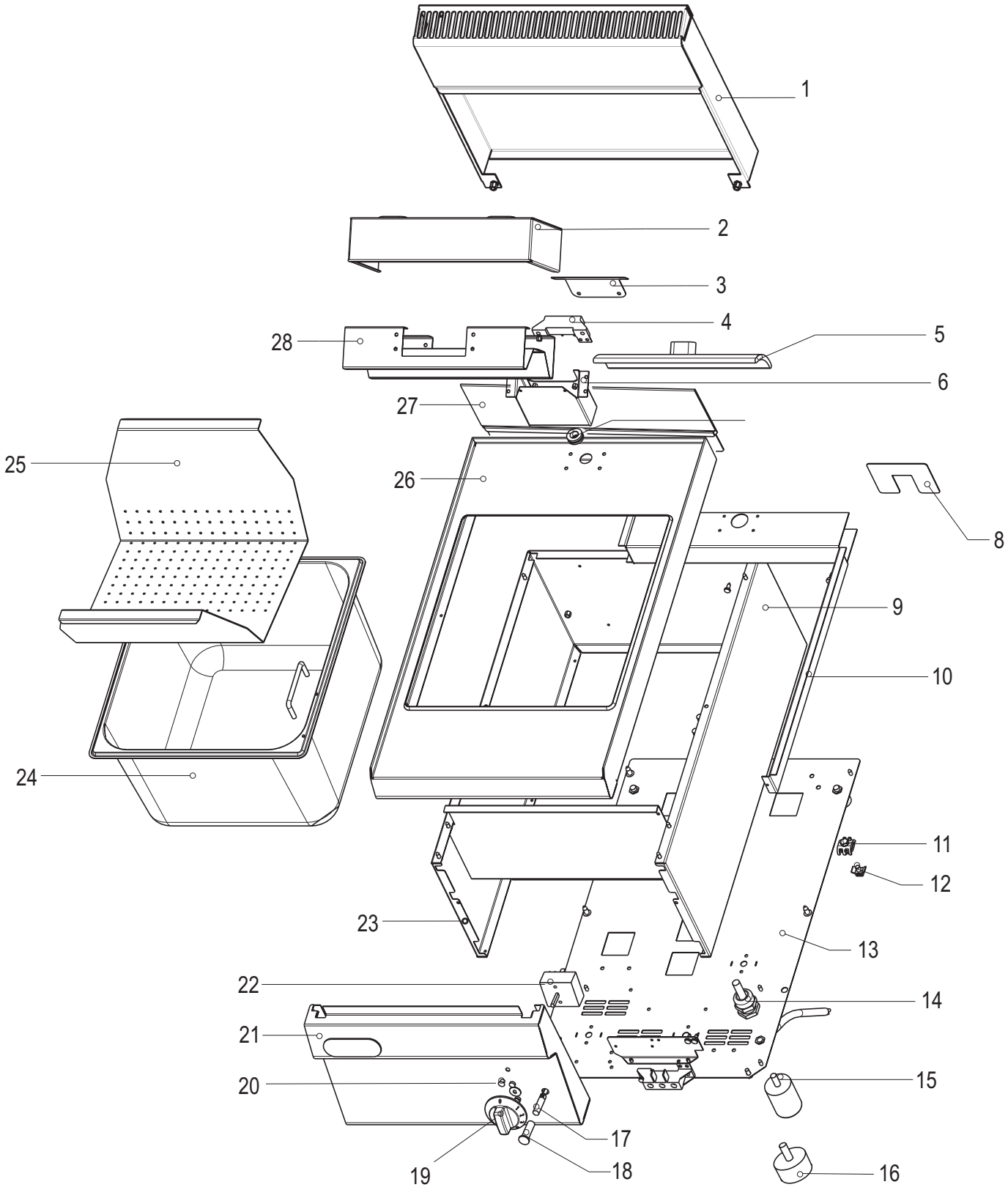
1
2
3
4
5
6
28
27
25
26
8
9
10
24
11
12
23
13
22
14
21
20
15
17
19
18
16

CODICI RICAMBIO PER FINITO / SPARE PARTS FOR THE FINISHED PRODUCT

Aggiornato al/Updated to 27/11/17

Artic./Item	Descrizione/Description	Modello/Model
116039	**SCALDAPATATE ELETTRICO GN2/3** **GN2/3 ELECTRIC CHIP SCUTTLE**	**SP35E/6/0**

Cons./Recom.	Pos./Posit.	Ricambio/Replacement			Prezzo/Price List
	02	RC00343000	ESTERNO SCATOLA RESISTENZE SP	HEATING ELEMENT BOX EXTERIOR SP	38,62
	03	RC00342000	CHIUSURA SCATOLA RESISTENZE	HEATING ELEMENT BOX LOCK	14,24
	04	RC00296000	MORSETTIERA MONOFASE	CONNECTING BLOCK	6,62
*	05	RC00288000	RESISTENZA PER SCALDAPATATE	HEATING ELEMENT	86,62
	06	RC00340000	SUPPORTO SCATOLA RESISTENZA	HEATING ELEMENT BOX SUPPORT	29,35
	07	RC00297000	PASSACAVO	FAIRLEAD	3,97
	08	RC00572000	FERMO PER ALZATINA	SPLASHBACK CATCH	9,16
	09	RC01251000	FIANCO DX SNACK	RIGHT SIDE SNACK	32,77
	10	RC00339000	CANALETTA CAVI SP	CABLE RACEWAY SP	26,03
	11	RC00304000	MORSETTO EQUIPOTENZIALE COMPLETO	EQUIPOTENTIAL CONNECTING BLOCK	6,62
	12	RC00303000	REGGIFASCETTA	CLAMP SUPPORT	3,97
	13	RC00790000	FONDO ELETTRICO 350	BASE EL. 350	23,94
	14	RC00241000	PRESSACAVO PG16 CON DADO	CABLE GLAND AND NUT	7,18
	15	RC00518000	PIEDINO H=50 MM	FOOT	5,74
*	17	RC01782000	LAMPADA SEGN.NEON FASTON VERDE 230V	GREEN NEON LAMP 230V	6,09
*	18	RC01783000	PORTALAMPADA TRASPARENTE D10	TRANSPARENT LAMP HOLDER D10	5,30
	19	RC01877000	MANOPOLA ELETTRICA 0-6+INF NERA	BLACK KNOB	8,44
	19	RC02075000	MANOPOLA ELETTRICA 0-6+INF GRIGIA	GREY KNOB	9,05
	21	RC00648000	CRUSCOTTO SP35E	CONTROL PANEL SP35E	54,94
*	22	RC00006501	SIMMOSTATO	ENERGY REGULATOR	23,94
	23	RC01252000	FIANCO SX SNACK	LEFT SIDE SNACK	32,77
	24	RC00346000	BACINELLA	BASIN	118,28
	25	RC00347000	FALSO FONDO	PERFORATED BASE	75,59

L'azienda si riserva il diritto di apportare ulteriori aggiornamenti senza preavviso. / The data may be updated without prior warning

Artic./Item	Descrizione/Description	Modello/Model
116039	**SCALDAPATATE ELETTRICO GN2/3** **GN2/3 ELECTRIC CHIP SCUTTLE**	**SP35E/6/0**

Cons./Recom.	Pos./Posit.	Ricambio/Replacement			
	26	RC00608000	RIPIANO SP35E	SHELF SP35E	
	27	RC00673000	ALZATINA RIPIANO 1/2M	SHELF ASSEMBLY	38,40
	28	RC00341000	INTERNO SCATOLA RESISTENZA	HEATING ELEMENT BOX INTERIOR	21,07

L'azienda si riserva il diritto di apportare ulteriori aggiornamenti senza preavviso. / The data may be updated without prior warning