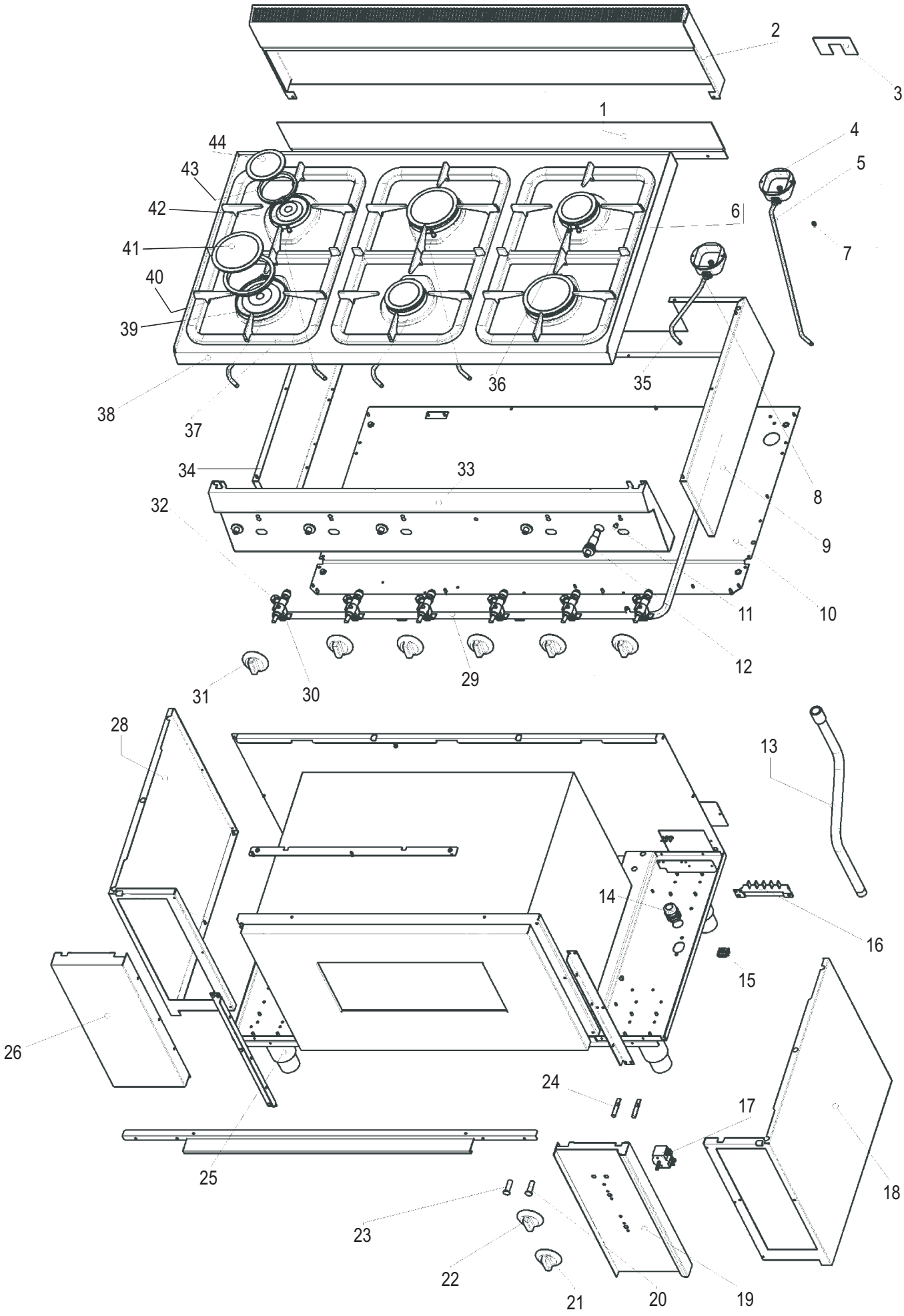
1
2
3
4
5
6
7
8
9
10
11
12
13
14
15
16
17
18
19
20
21
22
23
24
25
26
27
28
29
30
31
32
33
34
35
36
37
38
39
40
41
42
43
44

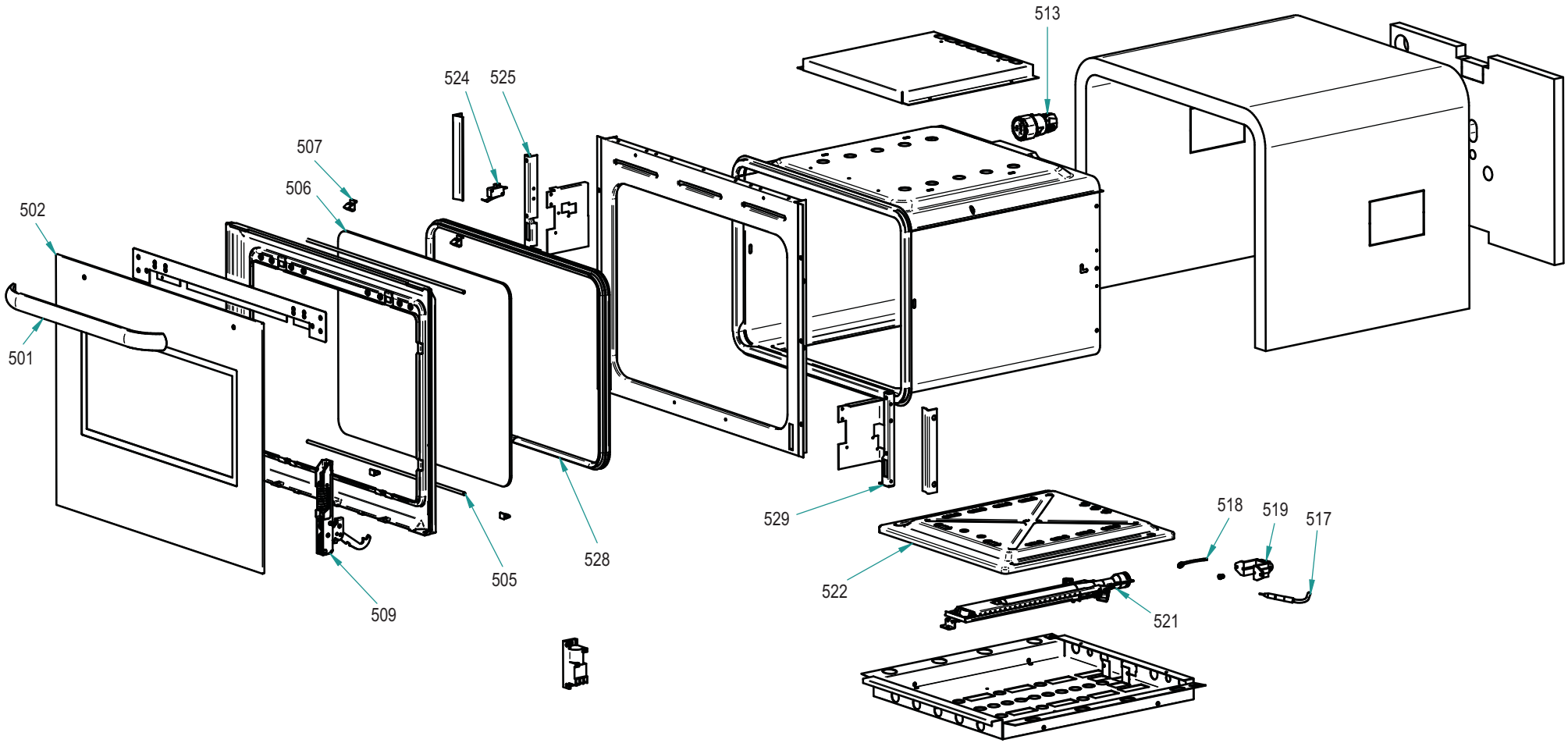
513
524
525
507
506
502
501
505
528
509
529
522
518
519
517
521

## CODICI RICAMBIO PER FINITO / SPARE PARTS FOR THE FINISHED PRODUCT

**Aggiornato al/Updated to 27/11/17**

| Artic./Item | Descrizione/Description | Modello/Model |
|---|---|---|
| **113010** | **CUCINA GAS 6 FUOCHI CON FORNO ELETTRICO VENTILATO GN1/1**<br>**6 BURNERS GAS RANGE WITH GN1/1 FAN ASSISTED ELECTRIC OVEN** | **PFL105G/6** |

| Cons./Recom. | Pos./Posit. | Ricambio/Replacement | | | Prezzo/Price List |
|---|---|---|---|---|---|
| | 04 | RC00378000 | VITE SPECIALE PER BRUCIATORE | SPECIAL SCREW FOR BURNER | 5,19 |
| | 05 | RC00371000 | TUBETTO BRUCIATORE PCG | BURNER PIPE PCG | 15,11 |
| * | 06 | RC00368000 | CANDELETTA D'ACCENSIONE E MOLLA | SPARK PLUG | 9,50 |
| | 08 | RC00377000 | COPPA BRUCIATORE | BURNER CAP | 7,83 |
| | 09 | RC01251000 | FIANCO DX SNACK | RIGHT SIDE SNACK | 32,77 |
| | 10 | RC00799000 | FONDO GAS 1050 | BASE GAS 1050 | 40,60 |
| * | 12 | RC00128000 | ACCENDITORE PIEZO CON DADO | PIEZO IGNITER | 16,99 |
| | 13 | RC00533000 | RAMPA PF70/105G6 | RAMP PF70/105G6 | 37,51 |
| | 14 | RC00241000 | PRESSACAVO PG16 CON DADO | CABLE GLAND AND NUT | 7,18 |
| | 15 | RC00304000 | MORSETTO EQUIPOTENZIALE COMPLETO | EQUIPOTENTIAL CONNECTING BLOCK | 6,62 |
| | 16 | RC00194000 | MORSETTIERA FV 122 B | CONNECTING BLOCK | 9,16 |
| * | 17 | RC00037000 | COMMUTATORE MONOFASE | SWITCH | 19,64 |
| | 18 | RC00817000 | FIANCO DX PFL105G | RIGHT SIDE PFL105G | 61,14 |
| | 19 | RC00823000 | CRUSCOTTO FORNO 90 EL. | CONTROL PANEL PFL105G | 61,66 |
| * | 20 | RC01782000 | LAMPADA SEGN.NEON FASTON VERDE 230V | GREEN NEON LAMP 230V | 6,09 |
| | 21 | RC01523000 | MANOPOLA ELETTRICA TIMER SNACK GRIGIA | GREY TIMER KNOB | |
| | 21 | RC01885000 | MANOPOLA ELETTRICA TIMER SNACK NERA | BLACK KNOB FOR TIMER LINE SNACK | 9,76 |
| | 22 | RC01524000 | MANOPOLA ELETT.TERMOSTATO SNACK GRIGIA | SNACK GREY KNOB | |
| | 22 | RC01886000 | MANOPOLA ELETT.TERMOSTATO SNACK NERA | BLACK KNOB FOR THERMOSTAT LINE SNACK | 9,76 |
| * | 23 | RC01783000 | PORTALAMPADA TRASPARENTE D10 | TRANSPARENT LAMP HOLDER D10 | 5,30 |
| * | 24 | RC00052000 | LAMPADA SEGN.NEON FASTON ARANCIO 230V | SIGNAL LAMP | 5,19 |
| | 25 | RC01602000 | PIEDE 1"3/4 H250 | FOOT | 18,98 |
| | 26 | RC00822000 | COPERTURA ANTERIORE PFL | FRONT COVER PFL | 44,73 |



**L'azienda si riserva il diritto di apportare ulteriori aggiornamenti senza preavviso. / The data may be updated without prior warning**

| Artic./Item | Descrizione/Description | Modello/Model |
|---|---|---|
| **113010** | **CUCINA GAS 6 FUOCHI CON FORNO ELETTRICO VENTILATO GN1/1**<br>**6 BURNERS GAS RANGE WITH GN1/1 FAN ASSISTED ELECTRIC OVEN** | **PFL105G/6** |

| Cons./Recom. | Pos./Posit. | Ricambio/Replacement | | | Prezzo/Price List |
|---|---|---|---|---|---|
| | 28 | RC00818000 | FIANCO SX PFL105G | LEFT SIDE PFL105G | 61,61 |
| | 29 | RC00521000 | RAMPA PER PC105G6 | RAMP PC105G6 | 65,09 |
| | 30 | RC00369000 | RUBINETTO | GAS COCK | 38,28 |
| | 31 | RC01884000 | MANOPOLA GAS SNACK NERA | BLACK KNOB FOR LINE SNACK | 9,47 |
| | 31 | RC02072000 | MANOPOLA GAS SNACK GRIGIA | GREY KNOB | 8,79 |
| | 33 | RC00663000 | CRUSCOTTO PC105G | CONTROL PANEL PC105G | 82,20 |
| | 34 | RC01252000 | FIANCO SX SNACK | LEFT SIDE SNACK | 32,77 |
| | 35 | RC00370000 | TUBETTO BRUCIATORE PCG | BURNER PIPE PCG | 14,01 |
| * | 36 | RC00367000 | TERMOCOPPIA L=600MM | THERMOCOUPLE FOR TOP BURNER | 15,56 |
| | 37 | RC00376000 | SUPPORTO PENTOLE SNACK | PAN GRID | 80,98 |
| | 38 | RC00615000 | RIPIANO PC105G/0 | SHELF PC105G/0 | 277,93 |
| | 39 | RC02186000 | SUPPORTO SPARTIFIAMMA UR | | 18,56 |
| | 40 | RC01832000 | SPARTIFIAMMA ULTRARAPIDO SNACK | SNACK ULTRARAPID BURNER COVER | 34,58 |
| | 41 | RC00375000 | COPERCHIO BRUCIATORE UR | COVER FOR "ULTRARAPID" BURNER | 17,54 |
| | 42 | RC02263000 | SUPPORTO SPARTIFIAMMA RAPIDO SNACK | | 15,78 |
| | 43 | RC01833000 | SPARTIFIAMMA RAPIDO SNACK | SNACK RAPID BURNER COVER | 17,87 |
| | 44 | RC00373000 | COPERCHIO BRUCIATORE R | COVER FOR "RAPID" BURNER | 7,83 |
| * | 500 | RC00569000 | TERMOSTATO | THERMOSTAT | 49,88 |
| | 501 | RC00570000 | TIMER | TIMER | 45,24 |
| | 502 | RC00815000 | TEGLIA FORNO "L" | SAUCE TRAY FOR OVEN "90" | 86,93 |
| | 503 | RC00816000 | GRIGLIA FORNO "L" | OVEN GRID "L" | 37,62 |
| | 504 | RC00950000 | COPERCHIO VENTOLA 90 | FAN COVER 90 | 45,24 |
| * | 505 | RC00568000 | RESISTENZA 2.5KW PER FORNO | OVEN HEATING ELEMENT | 47,88 |



**L'azienda si riserva il diritto di apportare ulteriori aggiornamenti senza preavviso. / The data may be updated without prior warning**

| Artic./Item | Descrizione/Description | Modello/Model |
|---|---|---|
| **113010** | **CUCINA GAS 6 FUOCHI CON FORNO ELETTRICO VENTILATO GN1/1**<br>**6 BURNERS GAS RANGE WITH GN1/1 FAN ASSISTED ELECTRIC OVEN** | **PFL105G/6** |

| Cons./Recom. | Pos./Posit. | Ricambio/Replacement | | | Prezzo/Price List |
|---|---|---|---|---|---|
| * | 506 | RC00565000 | MOTOVENTILATORE COMPLETO DI VENTOLA | ELECTRIC VENTILATOR WITH FAN | 83,42 |
| * | 507 | RC00805000 | PORTALAMPADA SCHERMATO | SHIELDED LAMP HOLDER | 30,01 |
| * | 508 | RC00566000 | LAMPADA 25W | LAMP | 13,24 |
| | 509 | RC00941000 | PIASTRINA CHIUDI FORO | HOLE STOPPER PLATE | 30,01 |
| | 510 | RC00951000 | PIANO ESTRAIBILE 90 NERO | REMOVABLE SHELF 90 BLACK | 83,42 |
| | 511 | RC00832000 | SQUADRETTA FISSAGGIO VETRO | GLASS FIXTURE BRACKET | 22,40 |
| | 512 | RC00821000 | CRISTALLO PORTA 90 | EXTERNAL GLASS FOR OVEN "90" | 79,88 |
| | 513 | RC00885000 | GUARNIZIONE RIGIDA FORNO 90 | RIGID OVEN GASKET 90 | 22,40 |
| | 514 | RC00820000 | VETRO INTERNO FORNO 90 | INTERNAL GLASS FOR OVEN "90" | 54,29 |
| | 515 | RC00879000 | GUARNIZIONE FACCIATA FORNO 90 | GASKET FOR OVEN L9 | 22,84 |
| | 516 | RC00949000 | PORTARULLINO CERNIERA | HINGE ROLLER HOLDER | 14,78 |
| | 517 | RC00802000 | CERNIERA DX PER PORTA FORNO | RIGHT HINGE FOR OVEN "90" | 20,85 |
| | 518 | RC00803000 | CERNIERA SX PER PORTA FORNO | LEFT HINGE FOR OVEN "90" | 20,85 |
| | 519 | RC00834000 | MANIGLIA FORNO | OVEN HANDLE | 31,45 |
| | 520 | RC00952000 | ASSIEME PORTA FORNO 90E | OVEN DOOR ASSEMBLY 90E | 476,09 |
| | 521 | RC00872000 | BOMBATO PORTA FORNO 90 | ROUNDED OVEN DOOR 90 | 157,47 |
| | 522 | RC00874000 | CRISTALLO M NERO FORNO 90 SMALVIC | OVEN DOOR TEMPERED GLASS 90 | 91,02 |



L'azienda si riserva il diritto di apportare ulteriori aggiornamenti senza preavviso. / The data may be updated without prior warning