Fino al 12.2008
Until 12.2008

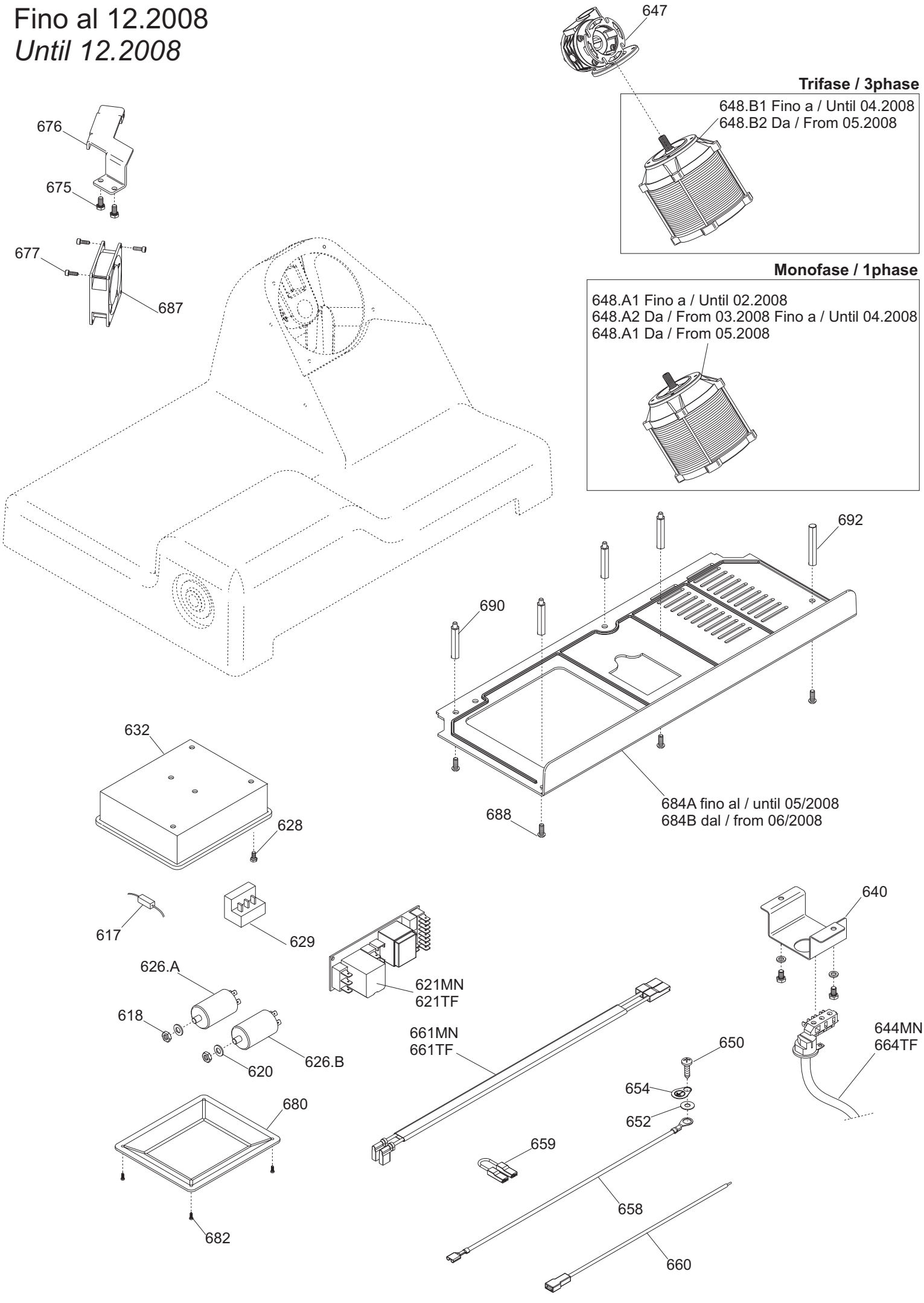

Dal 01.2009
From 01.2009

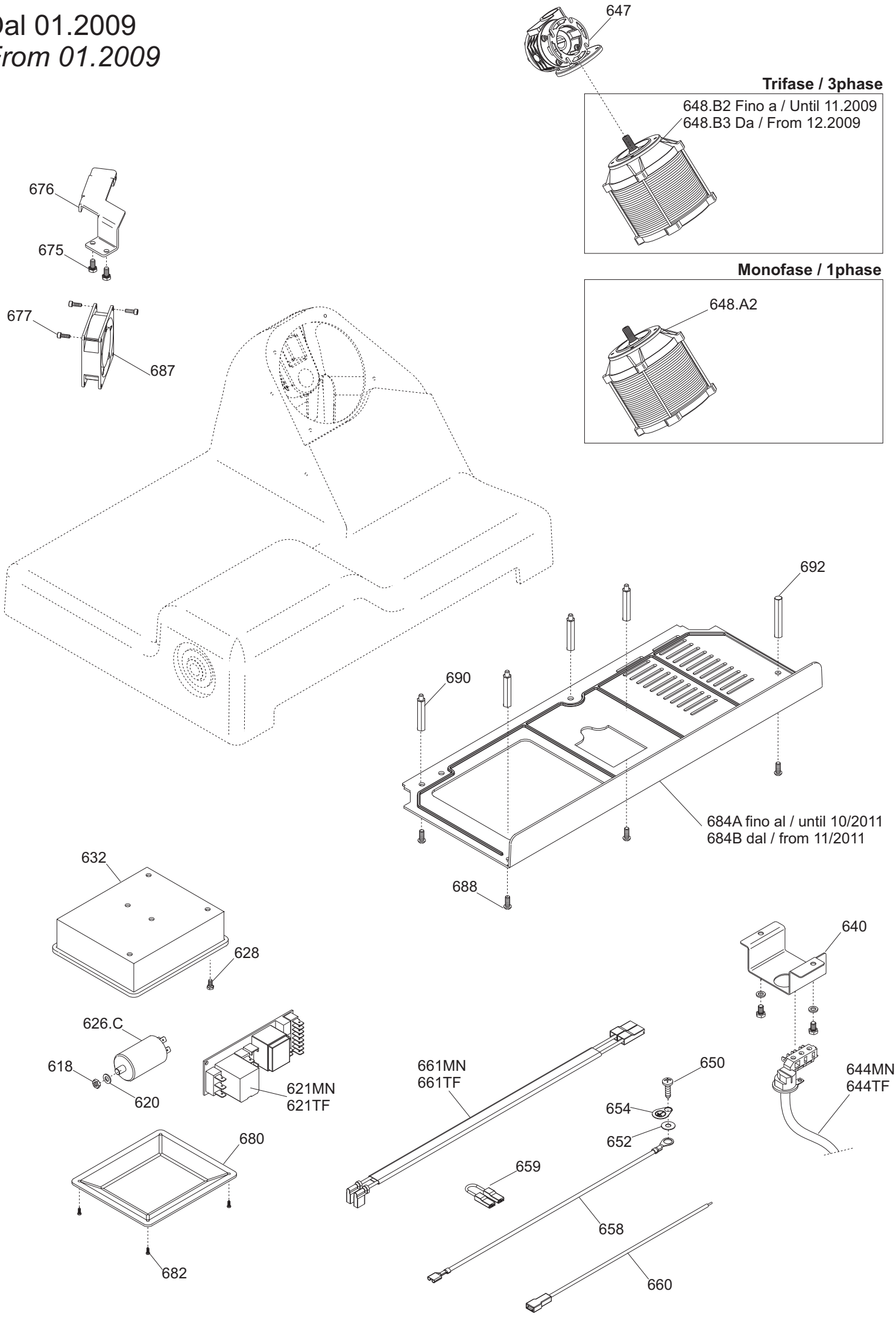

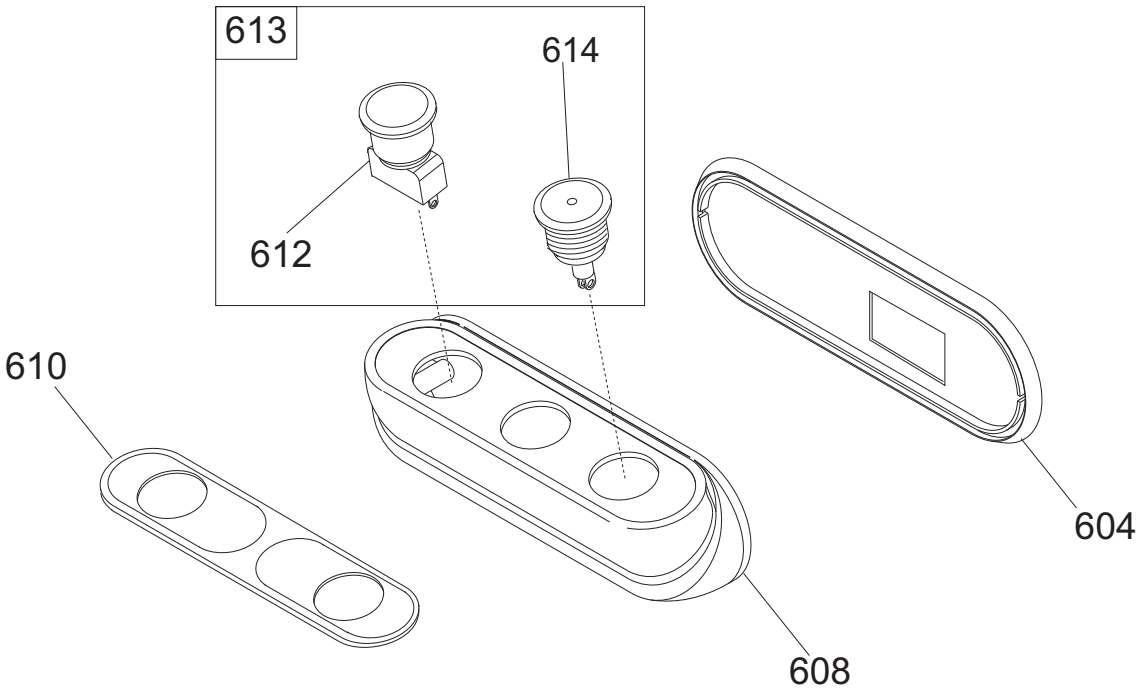
613
614
612
610
608
604

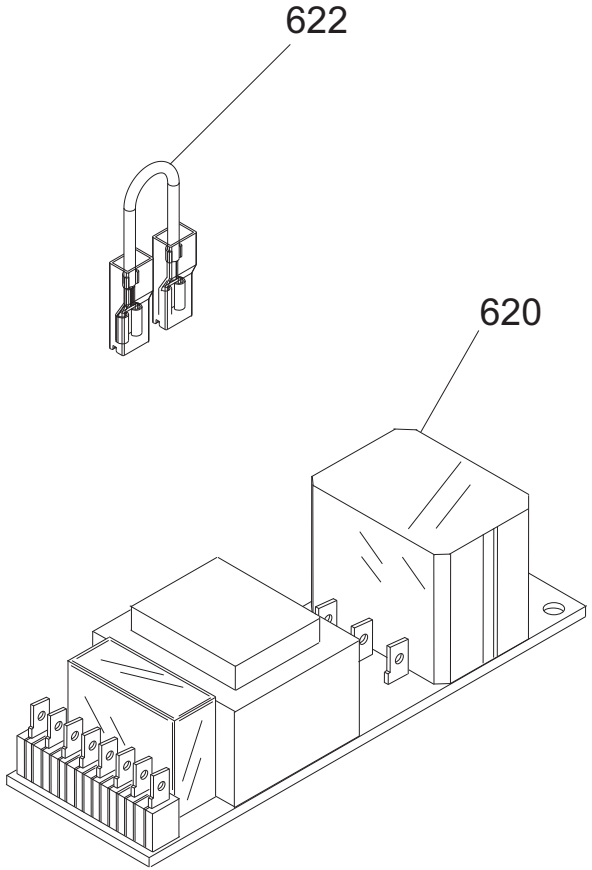
622
620

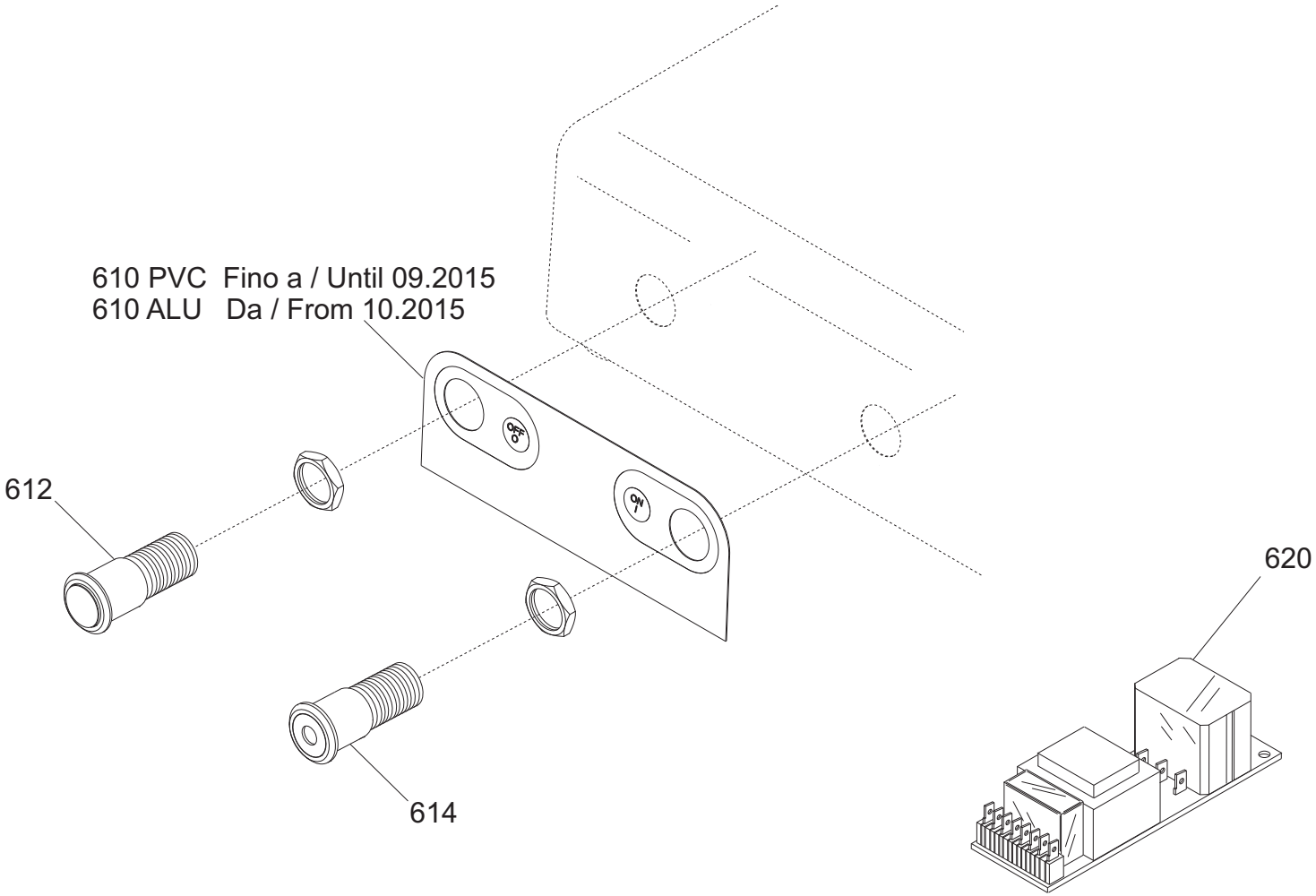
610 PVC Fino a / Until 09.2015
610 ALU Da / From 10.2015
612
614
620

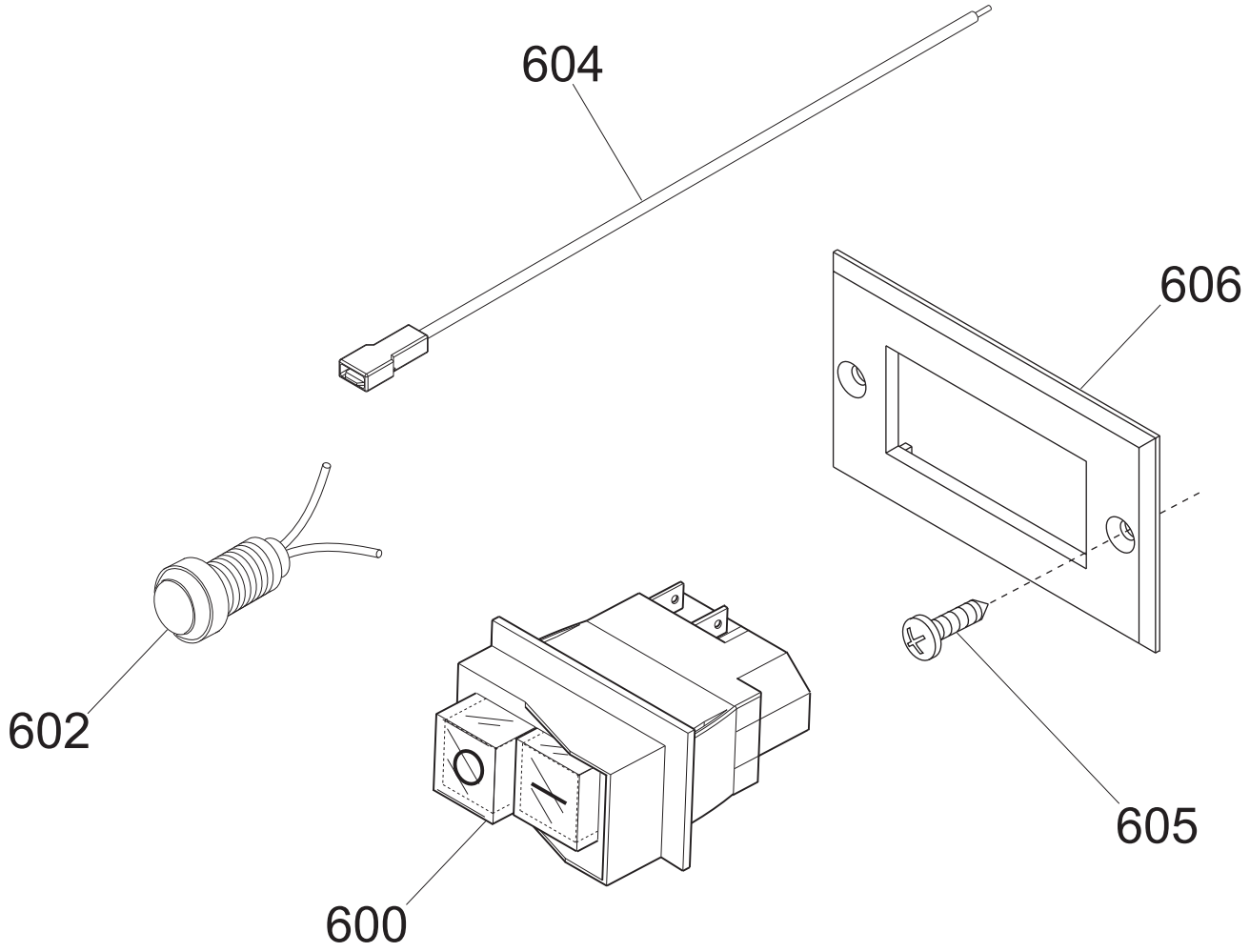
604
606
602
600
605

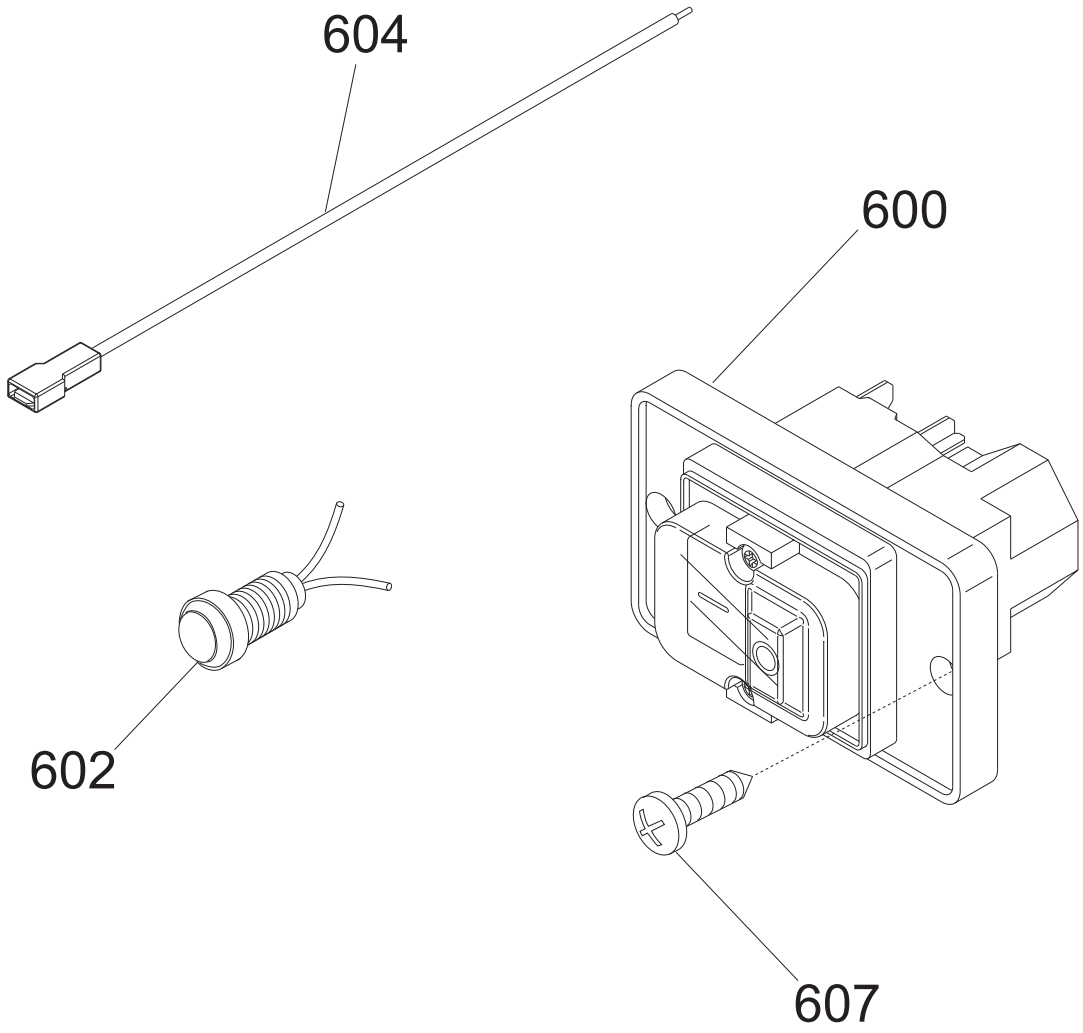
604
600
602
607

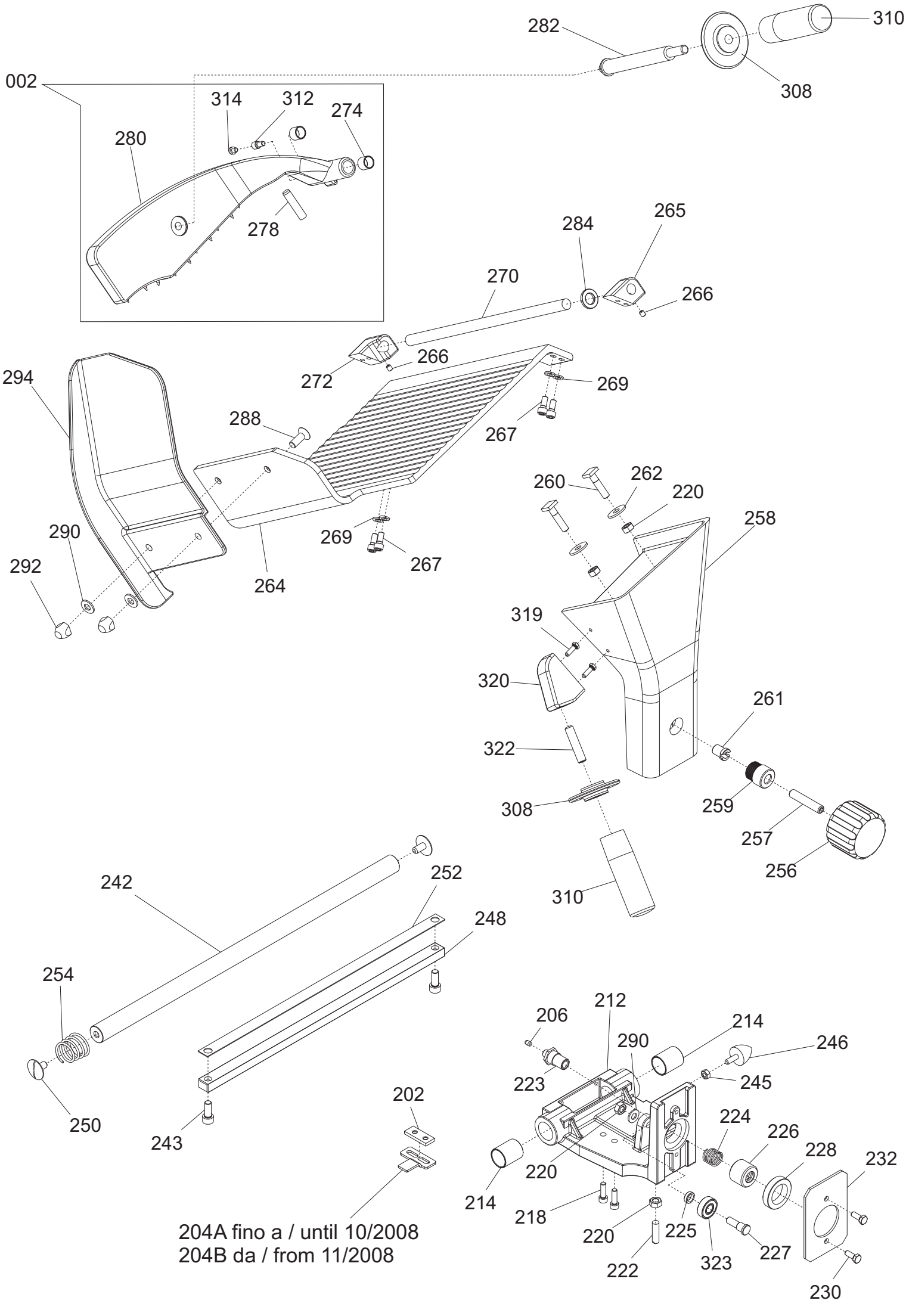
002
280
314
312
274
278
282
310
308
284
265
270
266
272
269
267
294
288
290
292
264
260
262
220
258
319
320
261
322
308
259
257
256
310
242
252
248
254
250
243
202
204A fino a / until 10/2008
204B da / from 11/2008
206
212
214
290
246
223
245
224
226
228
232
220
214
218
225
227
222
323
230

Dal / From 08/2012

fino al / until 06/2013
ref. 140+139

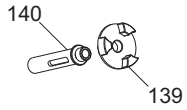

Ordinare entrambi!
Order together!

fino al / until 06/2013
ref. 136+130

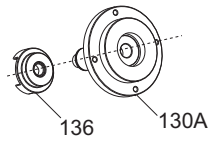

Ordinare entrambi!
Order together!

until 08/2014

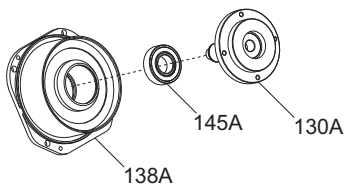

Fino a / Until 08.2014

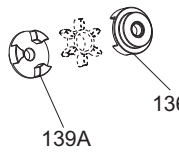

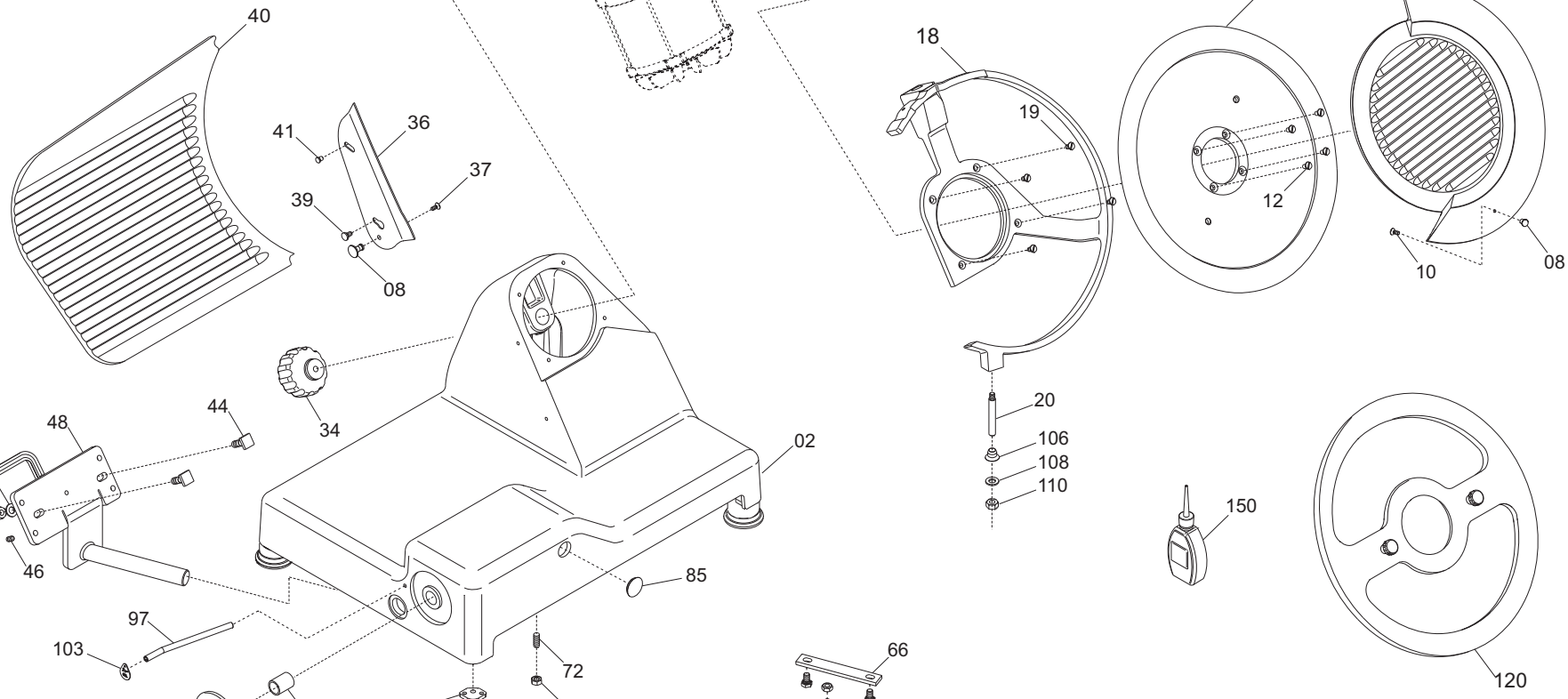

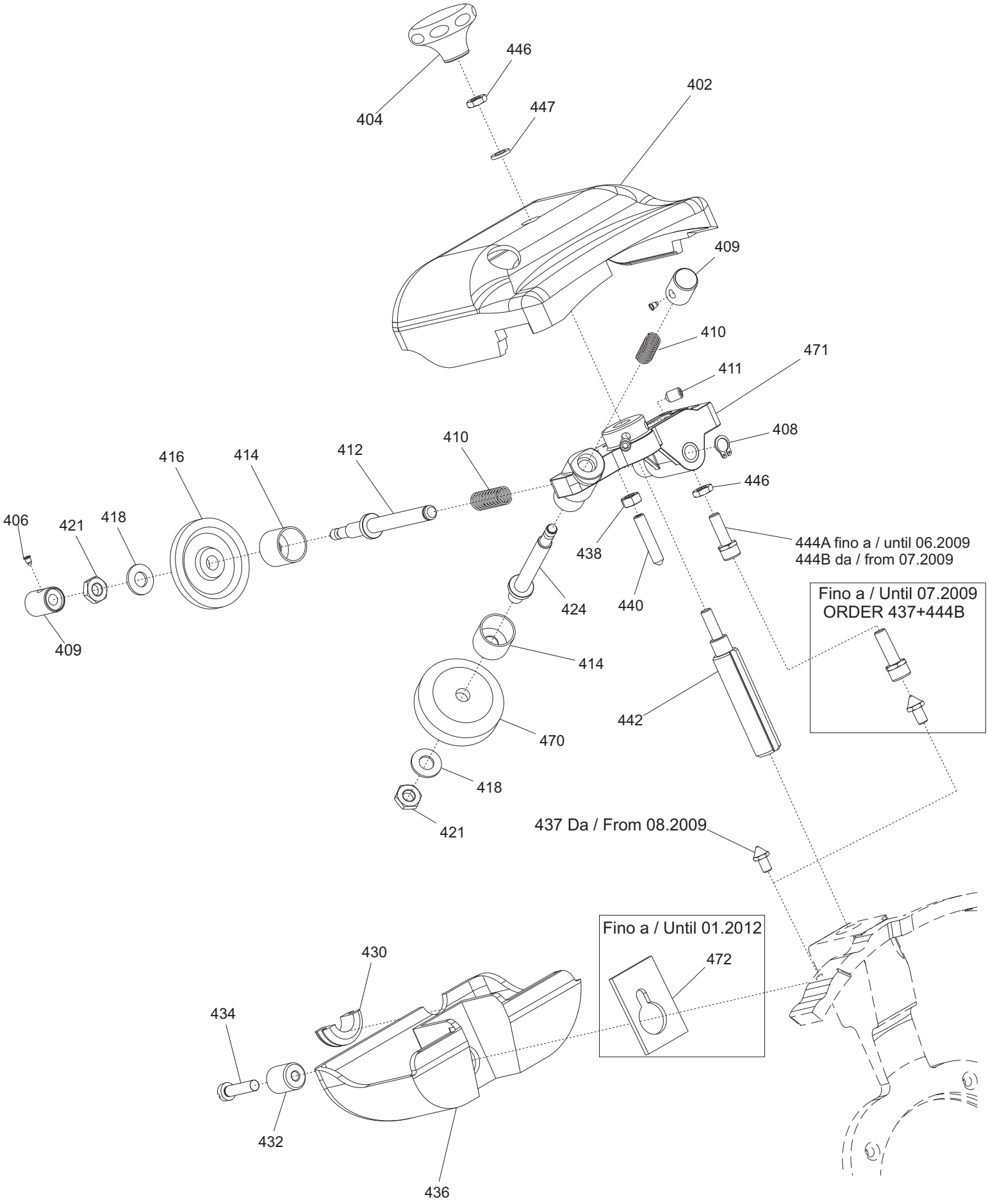
446
404
447
402
409
410
471
411
408
446
410
412
414
416
406
421
418
409
438
424
440
444A fino a / until 06.2009
444B da / from 07.2009
Fino a / Until 07.2009
ORDER 437+444B
414
442
470
418
421
437 Da / From 08.2009
Fino a / Until 01.2012
472
430
434
432
436

Fino a / Until 07/2012

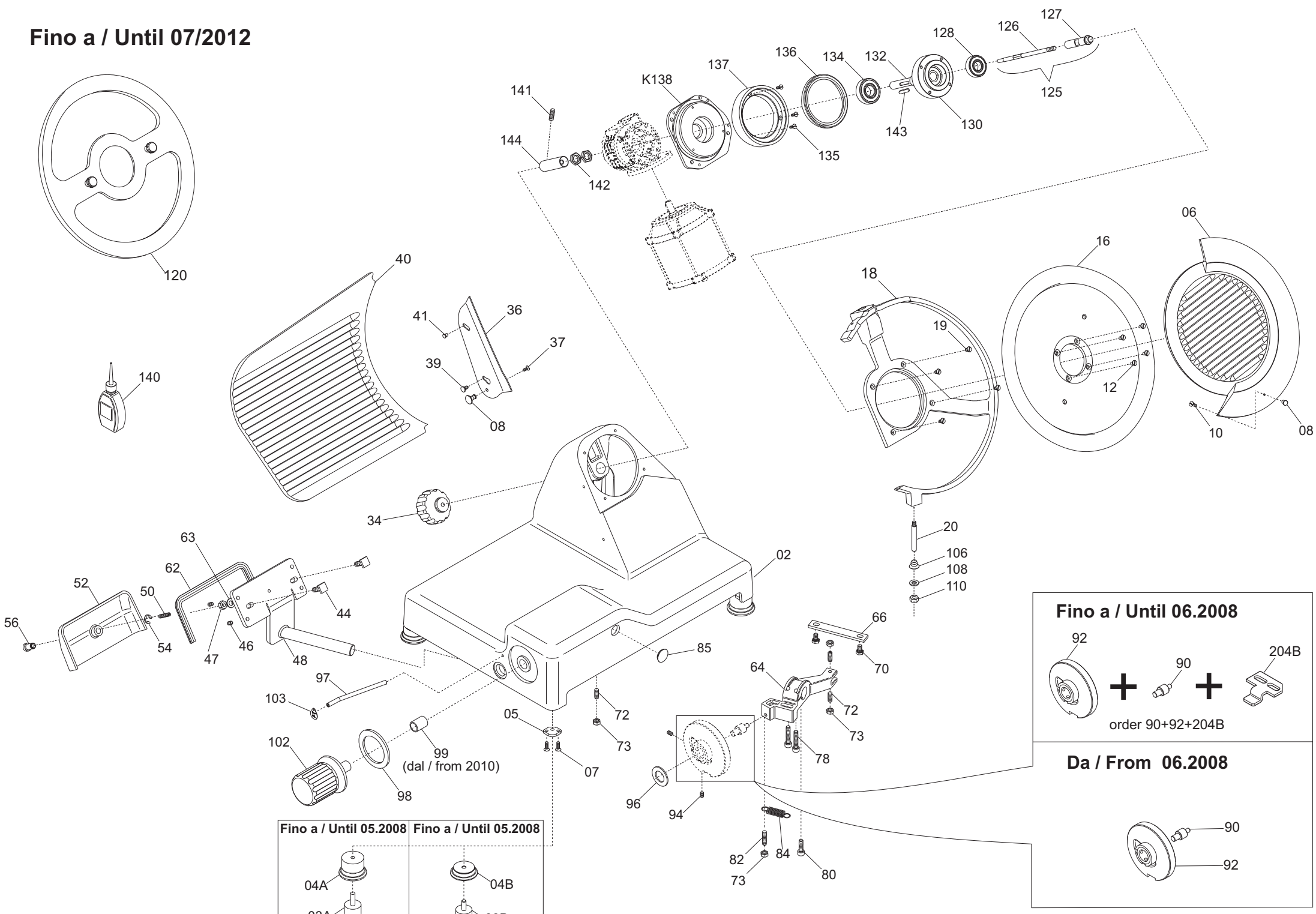

PALLADIO 330 INGR. TOP CE

Riferime	Nome prodotto	Codice
600	INTERRUTTORE + BOBINA V.230 MN	19410152
602	SPIA UNIFICATA 220-380 VOLT	19410406
604	CAVETTO PROLUNGA LAMPADA SPIA	19410750
605	VITE TSP- DIN 963 M 4X08	IX2963004008
606	SUPPORTO INTERRUTTORE KEDU MN	19563172
600	INTERRUTTORE + BOBINA V.380 TF	19410153
602	SPIA UNIFICATA 220-380 VOLT	19410406
604	CAVETTO PROLUNGA LAMPADA SPIA	19410750
607	VITE TSP- DIN 963 M 4X08	IX2963004008
610 ALU	MASCH.ALLUM.PULSANT.SU CASSA ST.H.	19529364
610 PVC	MASCH.PULSANT.SU CASSA NEUTRA	19420364
612	PULS.ACC. NO Y10 RESIN. + CABL.	19410135C.10
614	PULS.ACC.CON SPIA Y10 RESIN.+CABL.	19410136C.10
620TF	SCHEDA POT.LED SID 230/400	19411000.12
620MN	SCHEDA POT.LED SID 110-230 OM.UL CB	19411102
-	CORPO PUL.SIDNEY MONTATA NO GUAR	19702030
604	GUARNIZIONE PULSANT.NEUTRA TONDA	19563034
608	SCATOLA PULSANTI SIDNEY	19563124
610	MASCHERINA X PULSANTIERA SIDNEY	19420163
612	PULS.ACC. NO	19410135.08
613	PULS.ACC.+PULS.SP.NO-NC STAG.+CABL.	19410135C.08
614	PULS.ACC.CON SPIA	19410136.08
620A	SCHEDA POT.LED SID 110-230 OM.UL CB	19411102
620B	SCHEDA POT.LED SID 400 OM. CB	19411103
622	CAVETTO X PONTE SCHEDA POT SID.UL	19410742
K138	KIT TRASMISSIONE RICAMBIO PLD Y14	19701500.14
2	CASSA 300-330-350 PLD ING OSS	19510160I
03B	PARAC.PIEDINO D.30X10-M8X23	19560156.05
03A	PARAC.PIEDINO D.30X20-M8X23	19560156
04A	PIEDINO 350-385 LNR OSSIDATO	19522620
04B	PIEDINO 350-385 05 LNR OSS	19522620.05
5	PIASTRINA PIEDINI PLD 300	19540660
6	PARALAMA CE 330 PLD H.8 OSS.	195102087
7	VITE TSP- DIN 963 M 5X14	IX2963005014
8	POMELLO PARALAMA _ LAV	19021110
10	VITE TSP- DIN 963 M 4X12	IX2963004012
12	VITE TSP- DIN 963 M 5X14	IX2963005014
16	LAMA 330 - 57/4/270 NAZ. F.ESTR.	18330574270F
16T	LAMA 330 - 57/4/270 TEFLON. F.ESTR.	18330574270TF
18	AN.PR.LAMA 330 PLD	19513061
19	VITE TSP- DIN 963 M 5X16	IX2963005016
20	PERNO X ANELLO PLD 330 - CNV 250	19534076
34	MAN. TIR.PARAL.M14+BUSSOLA GLL ING	19522611.2
36	PARAFETTA PLD-RFL LAMA 330	19531041
37	VITE TSP- DIN 963 M 4X08	IX2963004008
39	VITE INOX PARAFETTA 300:385	19335011
40	VELA 330 PLD OSSIDATA	19510361

41	PRIGIONIERO PARAF.LNR MNZ 250/385	19336052
44	VITE BLOCC.VELA TQ 8 X 29 PLD 300	193350055
46	VITE SENZA TESTA DIN 913 M 8X10 CE	IX2913008010
47	DADO ES. DIN 934 M 8	IX2934008
48	PERNO MOV.+SUPP.VELA IX.PLD	19530760
50	VITE SENZA TESTA DIN 913 M 6X20 CE	IX2913006020
52	COP.SUP.VELA 300 PLD OSS	19512260
54	ANELLI ARRESTO DIN 471 D 08E	IX2471008
56	MANOP.IX.COPERC.SUPP.VELA LNR	19335021
62	GUARN. COPER.SUP.VELA PLD 300	19563060
63	RONDELLA PIANA DIN 125 D 8	IX2125008
64	MOVIMENTO VELA PLD 300 LAVORATO	19500150
66	PIASTRINA MOV. 300-370 ZINCATA	19540609
70	VITE TE DIN 933 M 6X12 T.F.	IX2933006012
72	PRIGIONIERO M6 X 17 OTTONE MRR.300V	19337032
73	DADO ES. DIN 934 M 6	IX2934006
78	VITE TCEI DIN 912 M 6X30	IX2912006030
80	VITE TCEI DIN 912 M 6X20	IX2912006020
82	PRIGIONIERO 6 X 25 OTTONE	19337002
84	MOLLA MOVIMENTO PLD 300	19390760
85	TAPPO X MOVIMENTO CNV-PLD	19536040
90	RULLINO MOVIMENTO PLD DAL 08	19336073.08
92	CAMMA PLD CNV LAV.	19563560LV
94	VITE SENZA TESTA DIN 916 M 6X8 NE	NE0916006008
96	RONDELLA ONDULATA 19	19342006
97	TUBETTO OLIATORE 350-370	19553009
98	RONDELLA PLEX MAN.NUM.300-370	19562150
99	BOCCOLE AUTOLUBR.18.20.20	19324108
102	MAN. NUM. LNR 300-330	19522605
103	TARGHETTA OIL.S.	19420175
106	GHIERA SUPP ANELLO MRR 250 SG	19534062
108	RONDELLA F.LARGA DIN 9021 D 8X24	IX29021008024
110	DADO ES. DIN 934 M 8	IX2934008
120	DISCO ESTRATTORE LAMA PER 330	19702510
125	TIRANTE PARALAMA ASSIEME PLD INGR.	19530561
126	ASTINA TIRANTE PARALAMA PLD INGR.	19530562
127	ALBERINO PORTA ASTINA TIR. PLD ING.	19534460
128	CUSCINETTO 61903 PLD ING. Y12	19320247
130	FLANGIA ATTACCO LAMA PLD-GLL INGR.	19530146
132	ALBERO TRASCINAM. LAMA PLD 300 ING	19530161
134	CUSCINETTO 6204 2RS NTN	19320265
135	VITE TSP- DIN 963 M 4X25	IX2963004025
136	ANELLO TENUTA 80X100X10 SC NBR	195621366
137	ANELLO FLANG. SUPP.RIDUTT.PLD INGR.	19021462
140	AMPOLLA X OLIO PIENA	19563008
141	VITE TE DIN 933 M 6X12 T.F.	IX2933006012
142	DADO ALBERO TRASCINAMENTO GLL	19533864
143	LINGUETTA DIN 6885/A 5X5X25	FE6885A050525
144	TUBETTO BLOCCA TIR.PARAL. PLD INGR	19530160
204B	PIAST. SGANCIO CARR. PLD 300 DAL 08	19533260.08

2	CASSA 300-330-350 PLD ING OSS	19510160I
3	PARAC.PIEDINO D.30X10-M8X23	19560156.05
4	PIEDINO 350-385 05 LNR OSS	19522620.05
5	PIASTRINA PIEDINI PLD 300	19540660
6	PARALAMA CE 330 PLD H.8 OSS.	195102087
7	VITE TSP- DIN 963 M 5X14	IX2963005014
8	POMELLO PARALAMA _ LAV	19021110
10	VITE TSP- DIN 963 M 4X12	IX2963004012
12	VITE TSP- DIN 963 M 5X14	IX2963005014
16	LAMA 330 - 57/4/270 NAZ. F.ESTR.	18330574270F
16T	LAMA 330 - 57/4/270 TEFLON. F.ESTR.	18330574270TF
18	AN.PR.LAMA 330 PLD	19513061
19	VITE TSP- DIN 963 M 5X16	IX2963005016
20	PERNO X ANELLO PLD 330 - CNV 250	19534076
34	MAN. TIR.PARAL.M14+BUSSOLA GLL ING	19522611.2
36	PARAFETTA PLD-RFL LAMA 330	19531041
37	VITE TSP- DIN 963 M 4X08	IX2963004008
39	VITE INOX PARAFETTA 300:385	19335011
40	VELA 330 PLD OSSIDATA	19510361
41	PRIGIONIERO PARAF.LNR MNZ 250/385	19336052
44	VITE BLOCC.VELA TQ 8 X 29 PLD 300	193350055
46	VITE SENZA TESTA DIN 913 M 8X10 CE	IX2913008010
47	DADO ES. DIN 934 M 8	IX2934008
48	PERNO MOV.+SUPP.VELA IX.PLD	19530760
50	VITE SENZA TESTA DIN 913 M 6X20 CE	IX2913006020
52	COP.SUP.VELA 300 PLD OSS	19512260
54	ANELLI ARRESTO DIN 471 D 08E	IX2471008
56	MANOP.IX.COPERC.SUPP.VELA LNR	19335021
62	GUARN. COPER.SUP.VELA PLD 300	19563060
63	RONDELLA PIANA DIN 125 D 8	IX2125008
64	MOVIMENTO VELA PLD 300 LAVORATO	19500150
66	PIASTRINA MOV. 300-370 ZINCATA	19540609
70	VITE TE DIN 933 M 6X12 T.F.	IX2933006012
72	PRIGIONIERO M6 X 17 OTTONE MRR.300V	19337032
73	DADO ES. DIN 934 M 6	IX2934006
78	VITE TCEI DIN 912 M 6X30	IX2912006030
80	VITE TCEI DIN 912 M 6X20	IX2912006020
82	PRIGIONIERO 6 X 25 OTTONE	19337002
84	MOLLA MOVIMENTO PLD 300	19390760
85	TAPPO X MOVIMENTO CNV-PLD	19536040
90	RULLINO MOVIMENTO PLD DAL 08	19336073.08
92	CAMMA PLD CNV LAV.	19563560LV
94	VITE SENZA TESTA DIN 916 M 6X8 NE	NE0916006008
96	RONDELLA ONDULATA 19	19342006
97	TUBETTO OLIATORE 350-370	19553009
98	RONDELLA PLEX MAN.NUM.300-370	19562150
99	BOCCOLE AUTOLUBR.18.20.20	19324108
102	MAN. NUM. LNR 300-330	19522605
103	TARGHETTA OIL.S.	19420175
106	GHIERA SUPP ANELLO MRR 250 SG	19534062

108	RONDELLA F.LARGA DIN 9021 D 8X24	IX29021008024
110	DADO ES. DIN 934 M 8	IX2934008
120	DISCO ESTRATTORE LAMA PER 330	19702510
125	TIRANTE PARALAMA ASSIEM.PLD ING.Y12	19530561.12
126	ASTINA TIRANTE PARALAMA PLD ING Y12	19530562.12
127	ALBERINO PORTA AST.TIR. PLD ING.Y12	19534460.12
128	CUSC.IX.FLAN.PLD ING.Y14 6203 2RS	19320203X
130A	PULEGGIA + PERNO PLD ING. Y12	19530802
130B	PULEGGIA + PERNO PLD ING. Y14	19530802.14
132	ANELLO TENUTA 80X100X10 SC NBR	195621366
133	ANELLI D ARRESTO DIN 472 D 42I	IX2472042
134	CUSCINETTO PLD ING. 6004 LLU/5K	19320220
135	ANELLI D ARRESTO DIN 471 D 20E	IX2471020
136A	TRASCINATORE PULEGGIA PLD ING. Y13	19543945.13
136B	TRASCINATORE PULEGGIA PLD ING. Y15	19543945.15
137	GOMMA TRASCINATORE PLD ING. Y12	19562170
138A	FLANG.SUPP.RIDUTT.PLD ING.300 Y12	19021461.12
138B	FLANG.SUPP.RIDUTT.PLD ING.300 Y14	19021461.14
139A	TRASCINATORE MOTORE PLD ING. Y13	19543940.13
139B	TRASCINATORE MOTORE PLD ING. Y15	19543940.15
140	ALBERO TRASC.LAMA PLD 300 ING Y13	19530161.13
141	VITE TE DIN 933 M 6X12 T.F.	IX2933006012
142	DADO ALBERO TRASCINAMENTO GLL	19533864
143	LINGUETTA DIN 6885/A 5X5X25	FE6885A050525
144	TUBETTO BLOCC.TIR.PARAL.PLD ING Y12	19530160.12
145A	CUSCINETTO PLD ING. 6004 LLU/5K	19320220
145B	CUSCINETTO PLD ING.Y14 16004 ZZ	19320219
150	AMPOLLA X OLIO PIENA	19563008
2	ASSIEME PRESSAMERCE PLD CE	19801240
202	PIAST. SGANCIO FILET.AFF.CE	19533200
204A	PIAST. SGANCIO CARR. PLD 300	19533260
204B	PIAST. SGANCIO CARR. PLD 300 DAL 08	19533260.08
206	PUNTALE SGANCIO 300-385 CE	19565001
212	CARRELLO PLD 300 AUTOL. LAV.PFUS	19500560
214	BOCCOLA AUTOLUBR.22.25.30	19324106
218	VITE TCEI DIN 912 M 6X20	IX2912006020
220	DADO ES. DIN 934 M 8	IX2934008
222	PRIGIONIERO M8 OTTONE CARR.LNR 350	19337054
223	PERNO PER SGANC.300-350 MNT-PLD	19534036.10
224	MOLLA PER SGANCIO 300-370 CE	19390601
225	RONDELLA A SPESSORE CUSCINETTO	19346015
226	BUSSOLA FIL.X SGANC.300-330 CE	19534025
227	PERNO CUSCINETTO 250-330	19540805
228	GHIERA FILET.ESTER. 300-330 CE	19534030
230	VITE TE DIN 933 M 6X16 T.F.	IX2933006016
232	PIASTRINA CARRELLO 300-330 CE	19533007
242	BARRA TONDA CARR.22X495 300-330	19530607
243	VITE TCEI DIN 912 M 8X20	IX2912008020
245	DADO ES. DIN 934 M 6	IX2934006
246	PARAC.CARRELLO D.25X25-M6X17 PARAB.	19560154

248	BARRA QUADRA 300-330 ZINCATA	19540107
250	VITE T.26 BARRA TONDA	19335002
252	PIASTRINA TEMPR. 300-330	19530807
254	MOLLA BARRA TONDA 300-330 SG CE	19390117
256	MAN. BLOCCA GAMB. LNR	19522615
257	PRIGIONIERO M10 X GAMBO X CE	19336038
258	GAMBO PLD 300-330-350 OSSIDATO	19510660
259	BUSSOLA INOX GAMBO 300 SG-PLD	19534020
260	VITE BLOCC.VELA TQ 8 X 38 AF 350	19335007
261	BUSS.FRES FERMA MAN.300-370 CE	19534016
262	RONDELLA F.LARGA DIN 9021 D 8X24	IX29021008024
264	PIATTO PLD 300 OSSIDATO	19510460
265	BLOC.DRITTO AST. PIATTO PLD 300 OSS	19525071
266	VITE SENZA TESTA DIN 916 M 5X6 NE	NE0916005006
267	VITE TCEI DIN 912 M 6X14	IX2912006014
269	RONDELLA GROWER UNI 1751 D 6	IX21751006
270	ASTINA PIATTO PLD 300	19530460
272	BLOC.INCL.ASTINA PIATTO PLD 300 OSS	19525070
274	BOCCOLE AUTOLUBR.12.14.12 DAL 01	19324102
278	PARAC. P.MERCE G. D8,5XH36	19563206
280	PRESSA MERCE PLD 300 OSSIDATA	19511760
284	GOMMINO PARAC.D.12 SG300 DAL 2001	19560103
288	VITE SVASATA PARAMANO GLL	19335064
290	RONDELLA PIANA DIN 125 D 8	IX2125008
292	DADO ANTIMANOMISSIONE	19363560
294	P.MANO POLIC. PIATTO PLD	19562342
308	ELSA PRESSAMERCE LNR OSSIDATO	19522640
310	MAN. PRESSAMERCE LNR OSSIDATO	19522645
312	PERNO PORTA PARAC.P.MERCE PLD 300	19533770
314	FUNGHETTO BRACCIO P.MERCE D8XHT6	19563200
319	VITE TE DIN 933 M 5X16 T.F.	IX2933005016
320	BLOCCH.IMPUG.LNR+VAS DAL 04	19525052
322	VITE SENZA TESTA DIN 913 M 10X45 CE	IX2913010045
323	CUSCINETTO CARR. 6000 2RS R11	19320154
-	AFFILAT.INC. LNR 300-385	19800020
402	CAPPOTT. 300-385 LNR CE OSSIDATA	19511252C
404	MAN.CAPP.AFF.LNR OSSIDATO	19522652
406	VITE BLOC.PULSANTE AFF.250-370	19335025
408	ANELLI ARRESTO DIN 471 D 08E	IX2471008
409	PULSANTE AFFILATOIO 330:370	19550208
410	MOLLA PERNO AFF.+SBAV. 300:385	19390309
411	VITE SENZA TESTA DIN 916 M 6X8 NE	NE0916006008
412	PERNO SBAVATURA 330:370	19540709
414	BICCHIERINO AFF. LNR	19540718
416	MOLA SB.350 D.50 H.8 F.8	19300209
418	RONDELLA PIANA DIN 125 D 8	IX2125008
421	DADO ES. DIN 439 M 8 BASSO	IX2439008
424	PERNO AFFILATURA 330:370	19540708
430	GOMMINO ANTIVIBRANTE CAPP. LNR	19560152
432	MANOP.IX.VASCHETTA AFF. Y11 LNR	19335023.11

434	VITE TC- DIN 84 M 6X25	IX284006025
436	VASC.AFF.300-385 LNR OSSIDATA	19511253C
437	VITE RISCONT.CONICA ANELLO DAL 09	19336055.09
438	DADO ES. DIN 934 M 6	IX2934006
440	VITE SENZA TESTA DIN 914 M 6X30CE	IX2914006030
442	PERNO COL.AFFILATOIO FRESATO LNR	19540452.09
444A	CAPPUCCIO RISCONT.AFFIL. LNR	19336056
444B	CAPPUCCIO RISCONT.AFFIL. DAL 09	19336056.09
446	DADO ES. DIN 439 M 6 BASSO	IX2439006
447	RONDELLA PIANA DIN 125 D 6	IX2125006
470	MOLA AF.330-385 D.48 H.15 F.8 Y10	19300108C.10
471	CORPO AF.LNR PRESSOF. LAV	19021352.11
472	PIAST. VASCHETTA AFFIL. PLD 300	19533360
617	RESISTENZA 10K 5W GLL INGR.	19410326
618	DADO ES. DIN 439 M 8 BASSO	IX2439008
620	RONDELLA PIANA DIN 125 D 8	IX2125008
621TF	SCHEDA POT.LED SID 230/400	19411000.12
621MN	SCHEDA POT.LED SID 110-230 OM.UL CB	19411102
626.A	CONDENSATORE 12,5UF GLL INGR.	19410317
626.B	CONDENSATORE 25 MF GLL INGR. 230/60	19410319
628	VITE TE DIN 933 M 6X08 T.F.	IX2933006008
629	KLIXON 135 230/60 GLL INGR.	19410325
632	SCATOLA RELAIS DAL 09	19563127.09
640	PIASTRINA AD U P.CAVO PLD 300-350	19541743
644MN	CAVO ALIM.COMP. SUKO CON PA 205	19410530
644TF	CAVO ALIM.COMP. TF ITALIANA PA 205	19410536
647	RIDUT.GLL INGR.VF30 F2 7 P63 B14 B3	19401865
648.A1	MOT.GLL INGR. 230-50	19401562
648.B2	MOT.GLL INGR. 380-50	19401563
648.B1	MOT.PLD INGR. 380-50	19401543
648.A2	MOT.PLD INGR. D.09 230-50	19401542.09
650	VITE AUTOF.TCB+ DIN 7981 D 3,5X9,5	IX279813,5009,5
652	RONDELLA DENTEL. DIN 6798-A D 4E	IX26798A004
654	TARGHETTA MASSA TERRA	19420177
658	CAVETTO MASSA TERRA 300-385 UL	19410739
659	CAVETTO X PONTE SCHEDA POT SID.UL	19410742
660	CAVETTO PROLUNGA LAMPADA SPIA	19410750
661MN	CAVET.ALIM PULS-PA 205 AFF MN	19410718
661TF	CAVET.ALIM PULS-PA 205 AFF TF	19410719
675	VITE TE DIN 933 M 6X10 T.F.	IX2933006010
676	PIASTRINA SUPPORTO VENTOLA PLD ING	19532060
677	VITE TCEI DIN 912 M 4X12	IX2912004012
680	COPERCHIO SCATOLA DAL 09	19563148.09
682	VITE AUTOF.TCB+ DIN 7981 D 3,9X19	IX279813,9019
684B	COPERTURA INFERIORE PLD 300	19563160
684A	PROTEZIONE INF. PLD 300 AUT + INGR.	19531660
687	VENTOLA RAFFREDD. PLD ING. MN	19401580
688	VITE TBEI ISO 7380 M 5X12	IX27380005012
690	PERNO ESAG.SUP. COPER. LNR DAL 07	19540752.07
692	PERNO ESAG.MOT. COPER. LNR	19540754

618	DADO ES. DIN 439 M 8 BASSO	IX2439008
620	RONDELLA PIANA DIN 125 D 8	IX2125008
621TF	SCHEDA POT.LED SID 230/400	19411000.12
621MN	SCHEDA POT.LED SID 110-230 OM.UL CB	19411102
626.C	CONDENSATORE 12,5UF	19410312
628	VITE TE DIN 933 M 6X08 T.F.	IX2933006008
632	SCATOLA RELAIS DAL 09	19563127.09
640	PIASTRINA AD U P.CAVO PLD 300-350	19541743
644MN	CAVO ALIM.COMP. SUKO CON PA 205	19410530
644TF	CAVO ALIM.COMP. TF ITALIANA PA 205	19410536
647	RIDUT.GLL INGR.VF30 F2 7 P63 B14 B3	19401865
648.B2	MOT.GLL INGR. 380-50	19401563
648.B3	MOT.GLL INGR. D.09 380-50	19401563.09
648.A2	MOT.PLD INGR. D.09 230-50	19401542.09
650	VITE AUTOF.TCB+ DIN 7981 D 3,5X9,5	IX279813,5009,5
652	RONDELLA DENTEL. DIN 6798-A D 4E	IX26798A004
654	TARGHETTA MASSA TERRA	19420177
658	CAVETTO MASSA TERRA 300-385 UL	19410739
659	CAVETTO X PONTE SCHEDA POT SID.UL	19410742
660	CAVETTO PROLUNGA LAMPADA SPIA	19410750
661MN	CAVET.ALIM PULS-PA 205 AFF MN	19410718
661TF	CAVET.ALIM PULS-PA 205 AFF TF	19410719
675	VITE TE DIN 933 M 6X10 T.F.	IX2933006010
676	PIASTRINA SUPPORTO VENTOLA PLD ING	19532060
677	VITE TCEI DIN 912 M 4X12	IX2912004012
680	COPERCHIO SCATOLA DAL 09	19563148.09
682	VITE AUTOF.TCB+ DIN 7981 D 3,9X19	IX279813,9019
684A	COPERTURA INFERIORE PLD 300	19563160
684B	COPERTURA INFERIORE PLD 300 Y11	19563160.11
687	VENTOLA RAFFREDD. PLD ING. MN	19401580
688	VITE TBEI ISO 7380 M 5X12	IX27380005012
690	PERNO ESAG.SUP. COPER. LNR DAL 07	19540752.07
692	PERNO ESAG.MOT. COPER. LNR	19540754