R37 - Const. de Maq. e Aces., SA
Cont. nº 500 690 960
Zona Industrial - Apartado 3136
Telf. 234 300 020 Fax 234 300 029
3801-101 AVEIRO - PORTUGAL

EDIZ. 04/2007

F400

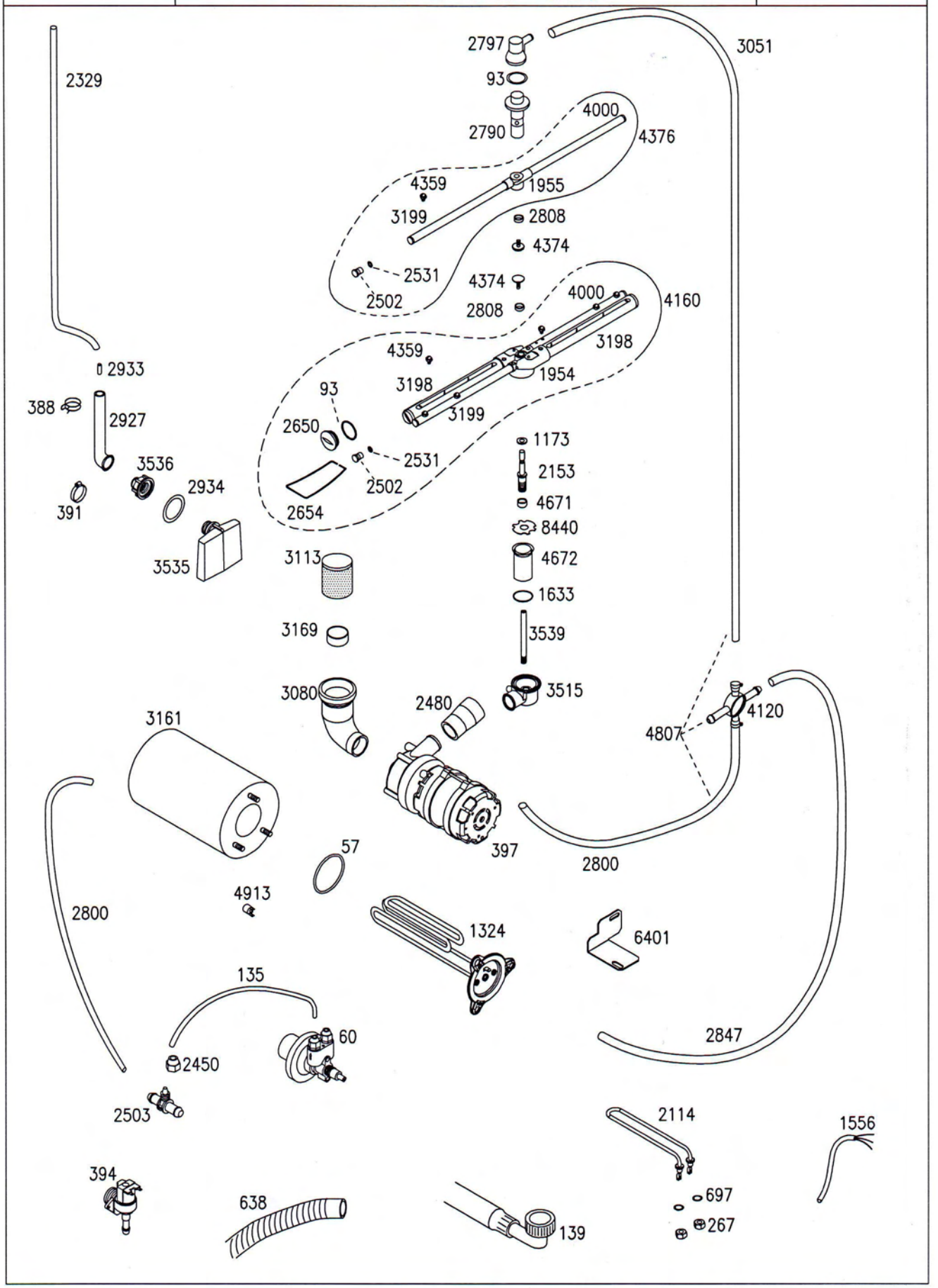

RST - Const. de Maq. e Aces., SA
Cont. nº 500 690 960
Zona Industrial - Apartado 3136
Telf. 234 300 020 Fax 234 300 029
3801-101 AVEIRO - PORTUGAL

EDIZ. 04/2007
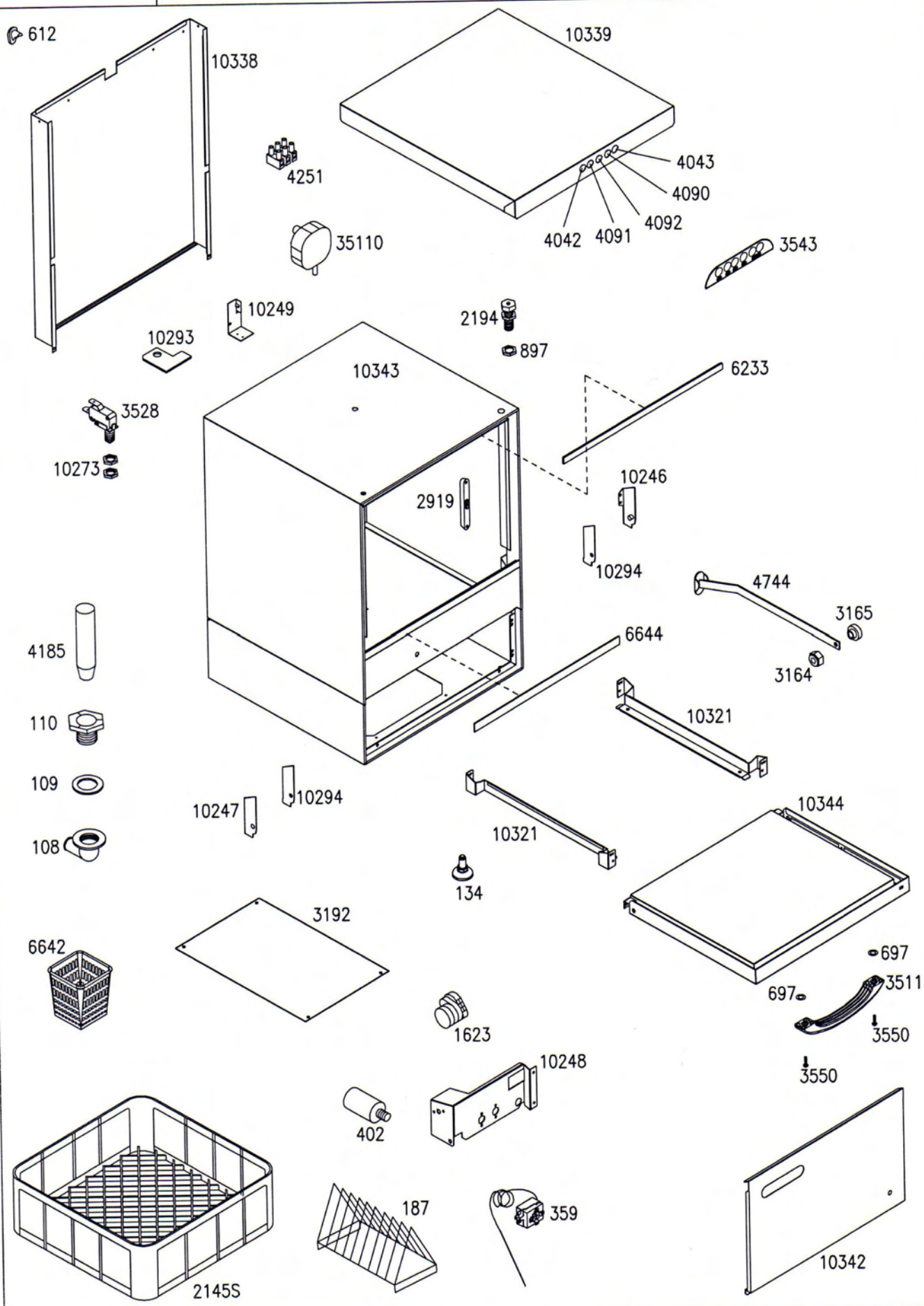
F400