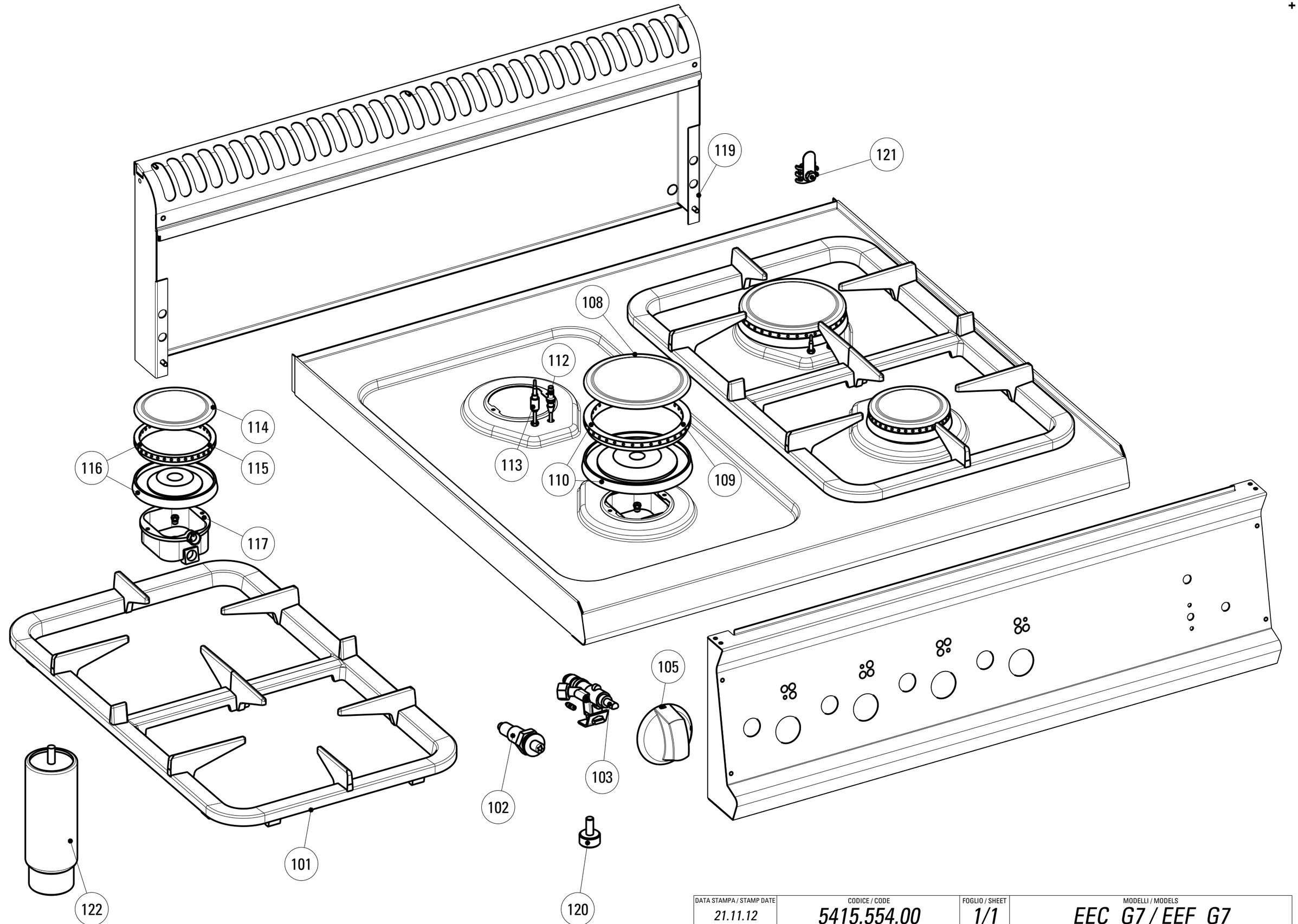

DATA STAMPA / STAMP DATE	CODICE / CODE	FOGLIO / SHEET	MODELLI / MODELS
21.11.12	5415.554.00	1/1	EEC_G7 / EEF_G7

Artic./Item	Descrizione/Description	Modello/Model
613066	**PIANO COTTURA GAS 6 FUOCHI** **6 BURNERS GAS BOILING TOP**	**EEC105G7**

Cons./Recom.	Pos./Posit.	Ricambio/Replacement			Prezzo/Price List
	101	RC00376000	SUPPORTO PENTOLE SNACK	PAN GRID	80,98
*	102	RC00128000	ACCENDITORE PIEZO CON DADO	PIEZO IGNITER	16,99
*	103	RC00369000	RUBINETTO	GAS COCK	38,28
	105a	RC01884000	MANOPOLA GAS SNACK NERA	BLACK KNOB FOR LINE SNACK	9,47
	105b	RC02072000	MANOPOLA GAS SNACK GRIGIA	GREY KNOB	8,79
*	108	RC00375000	COPERCHIO BRUCIATORE UR	COVER FOR "ULTRARAPID" BURNER	17,54
*	109	RC01832000	SPARTIFIAMMA ULTRARAPIDO SNACK	SNACK ULTRARAPID BURNER COVER	34,58
	110	RC00374000	GRUPPO VENTURI SPARTIFIAMMA UR	VENTURI GROUP (ULTRARAPID)	31,55
*	112	RC00368000	CANDELETTA D'ACCENSIONE E MOLLA	SPARK PLUG	9,50
*	113	RC00367000	TERMOCOPPIA L=600MM	THERMOCOUPLE FOR TOP BURNER	15,56
*	114	RC00373000	COPERCHIO BRUCIATORE R	COVER FOR "RAPID" BURNER	7,83
*	115	RC01833000	SPARTIFIAMMA RAPIDO SNACK	SNACK RAPID BURNER COVER	17,87
	116	RC00372000	GRUPPO VENTURI SPARTIFIAMMA R	VENTURI GROUP (RAPID)	19,31
	117	RC00377000	COPPA BRUCIATORE	BURNER CAP	7,83
	119	RC01052000	CAMINO 1050 L7	FLUE 1050 L7	139,25
	120	RC00311000	PIEDINO H=25 MM	FOOT	4,74
	121	RC00304000	MORSETTO EQUIPOTENZIALE COMPLETO	EQUIPOTENTIAL CONNECTING BLOCK	6,62

L'azienda si riserva il diritto di apportare ulteriori aggiornamenti senza preavviso. / The data may be updated without prior warning