DESPIECES DEL SERVICIO TECNICO

Vitrinas Murales Refrigeradas
Vitrines Réfrigérées sur Comptoir
Wall Mounted Display Cases
Kühlaufsatzvitrinen
Vetrine Refrigerati Murali

VM-I / VM-M

FEBRERO 2002

FAGOR

Fagor Industrial

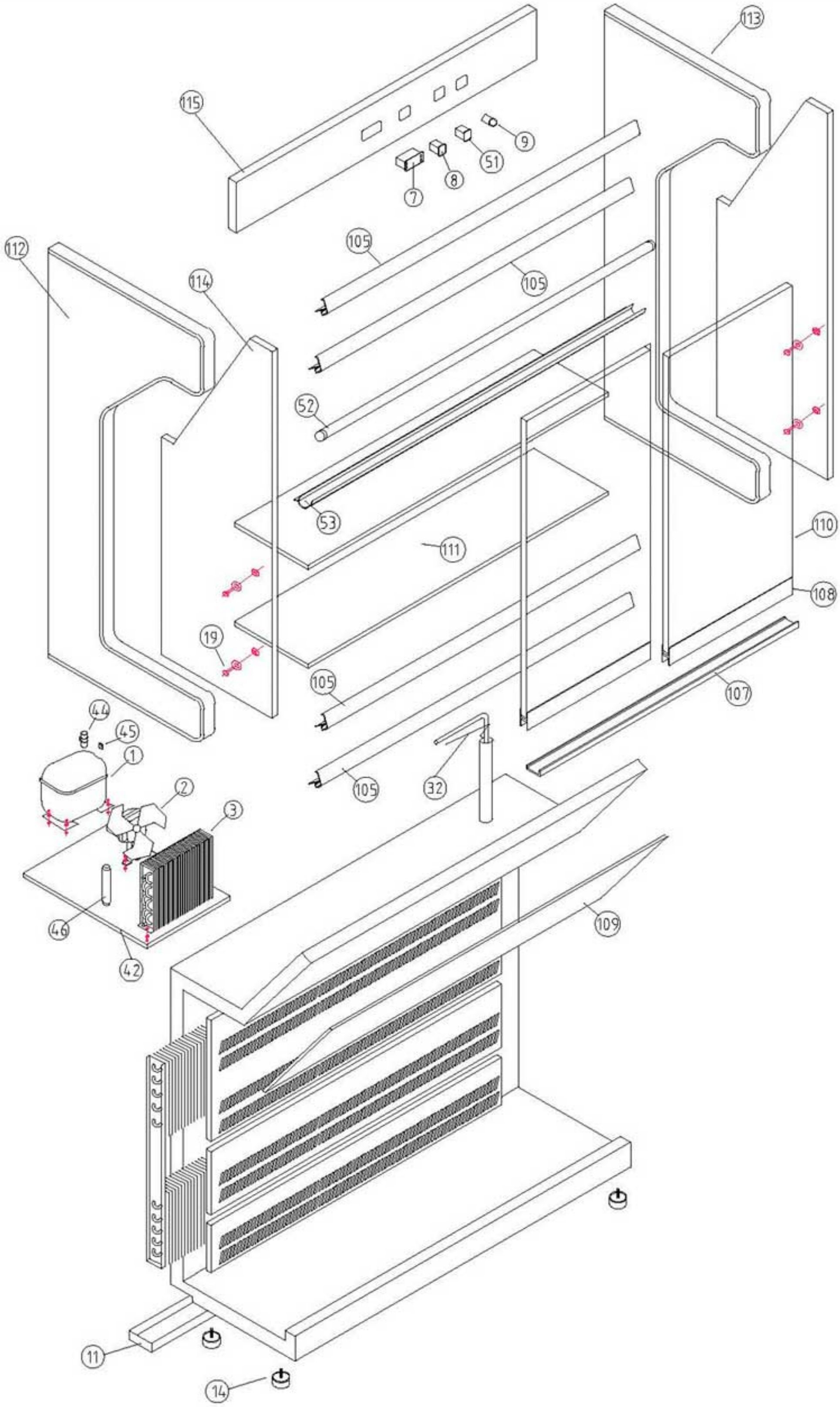

COMÚN A

VM - Vitrinas Murales Sobremostrador de Refrigeración

	Firma	Fecha
Dibujado	M. Mellado	4-8-97
Proyectado		
Comprobado		

DESPIECE VITRINAS REFRIGERACION

Código DSP0122

FAGOR

FAGOFRI S.A.

FAGOR
FAGOFRI SA

PLANO DESPIECE

	FAGOFRI Código	MATERIAL	MODELO	VM-100-I	VM-100-M	VM-135-I	VM-135-M
				1	1	1	1
1	6001700004	Compresor, Danfoss FR-8,5-G		1	1		
1	6001700007	Compresor, Danfoss SC-12-G				1	1
2	6001506004	Ventilador unidad condensadora, 5 w		1	1	1	1
3	6001911008	Condensador, 8x2 derecha techo		1	1		
3	6001911006	Condensador, 8x3				1	1
4	6001901010	Evaporador , V 4T 2R 650A 10S		1	1		
4	6001901011	Evaporador , V 4T 2R 900A 10S				1	1
7	6001507045	Control digital refrigeración, CAREL IR32SE0000 con sonda y transformador		1	1	1	1
7	6001507046	Control digital refrigeración, CAREL PJ32SOPOOK con sondas		1	1	1	1
7	6001507039	Control digital refrigeración, ELIWELL EWDC 112 con sonda		1	1	1	1
7	6001507002	Control digital refrigeración, ELIWELL EWPC 961 N con sonda y transformador		1	1	1	1
8	6001507003	Interruptor general on / off, BIPOLAR N/ABMAR 220 V. IB4-3106		1	1	1	1
9	6001507005	Piloto funcionamiento compresor, L-312 Ø13 mm 220 V AMBAR		1	1	1	1
14	6000300010	Reguladores altura, M10x40		4	4	4	4
19	6000300009	Apoyo cromado para estante de cristal,		4	4	4	4
32	6009991503	Tubo capilar, 1,0x2500		1	1		
32	6009991506	Tubo capilar, 1,25x2000				1	1
44	6002000031	Relé de arranque compresor FR-8,5-G, Danfoss 117U6015		1	1		
44	6004000003	Relé de arranque compresor SC-12-G, Danfoss 117U6003				1	1
45	6004000008	Condensador de arranque FR, Danfoss 117U5015		1	1		
45	6004000009	Condensador de arranque SC, Danfoss 117U5017				1	1
46	6000601003	Filtro secador, 40 gr. 1/4 x 1/4		1	1	1	1
48	6002000057	Sonda termostato, NTC 938 Ohm		1	1	1	1
51	6001507004	Interruptor Iluminación, Unipolar rojo		1	1	1	1
52	6001509002	Tubo fluorescente, 18 w		1	1		
52	6001509003	Tubo fluorescente, 36 w				1	1
53	6000202504	Perfil policarbonato proteccion fluorescente, 1230 mm.				1	1
53	6000202503	Perfil policarbonato proteccion fluorescente, 880 mm.		1	1		
54	6001507022	Reactancia, 20 w		1	1		
54	6001507023	Reactancia, 40 w				1	1
55	6001507016	Cebador, 4 - 80 w		1	1	1	1
107	6009990240	Perfil corredera inferior, a 904		1	1		
107	6009990241	Perfil corredera superior, a 1254				1	1
108	6009990242	Perfil casaca corredera, a 455		2	2		
108	6009990243	Perfil casaca corredera, a 630				2	2
109	6002104020	Espejo expositor mural, 1248x455x5				1	1
109	6002104019	Espejo expositor mural, 898x455x5		1	1		
110	6002104015	Puerta de cristal con uñero, 453x802x6		2	2		
110	6002104016	Puerta de cristal con uñero, 628x802x6				2	2
111	6002104011	Estantes de cristal, 1226x300x8				2	2
111	6002104010	Estantes de cristal, 876x300x8		2	2		
112	6009990057	Costado Inox. derecho expositor mural,		1		1	
112	6000402005	Costado madera derecho expositor mural,			1		1
113	6009990058	Costado Inox. izquierdo expositor mural,		1		1	
113	6000402006	Costado madera izquierdo expositor mural,			1		1
114	6002104003	Costado luna pulida Vitrina Mural, 434x837x8		2	2	2	2
115	6009990042	Cuadro de mandos inox. expositor mural, EM-100		1		1	
115	6000402002	Cuadro de mandos madera expositor mural, 1253 mm					1
115	6000402001	Cuadro de mandos madera expositor mural, 903 mm			1		
116	6000402004	Frente inferior madera expositor mural, 1253 mm					1
116	6000402003	Frente inferior madera expositor mural, 903 mm			1		
135	6001901013	Juego de roldanas puerta EM,		4	4	4	4