SAGI - BASE REFRIGERATA TN lt.520, 3 CASSETTI+2 PORTINE
KWRB11M - 15-07-2002 » 12-12-2005

/A=PIANO CON ALZATINA
/A=SHELF+ RIDGE
/A=PLATTE MIT RUECKLEISTE
/A=RAYON AVEC ETAGERE
/A=TOPE CON ELEV.

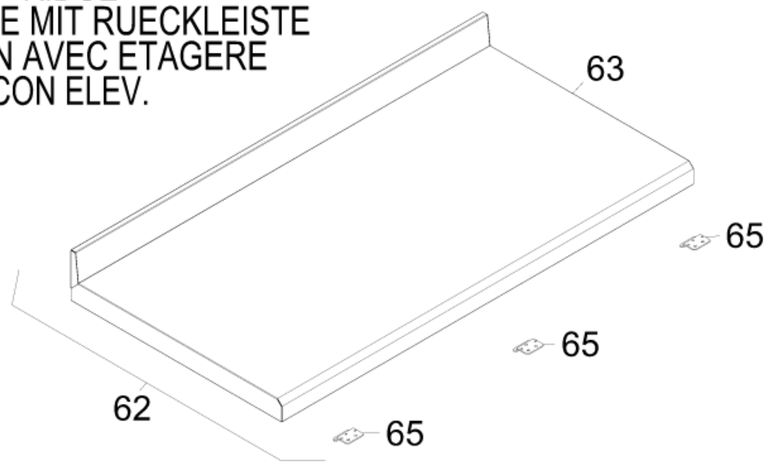

/M=PIANO SENZA ALZATINA
/M=SHELF WITHOUT RIDGE
/M=PLATTE OHNE RUECKLEISTE
/M=RAYON SANS ETAGERE
/M=TOPE SIN ELEV

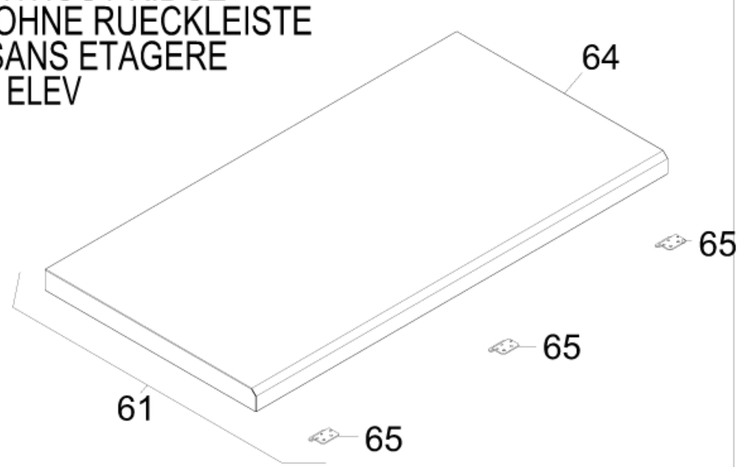

SOLO PER PORTE
DOORS ONLY
NEUR FUER TUERN
SEULEMENTO POUR PUERTAS
SOLO PORTES

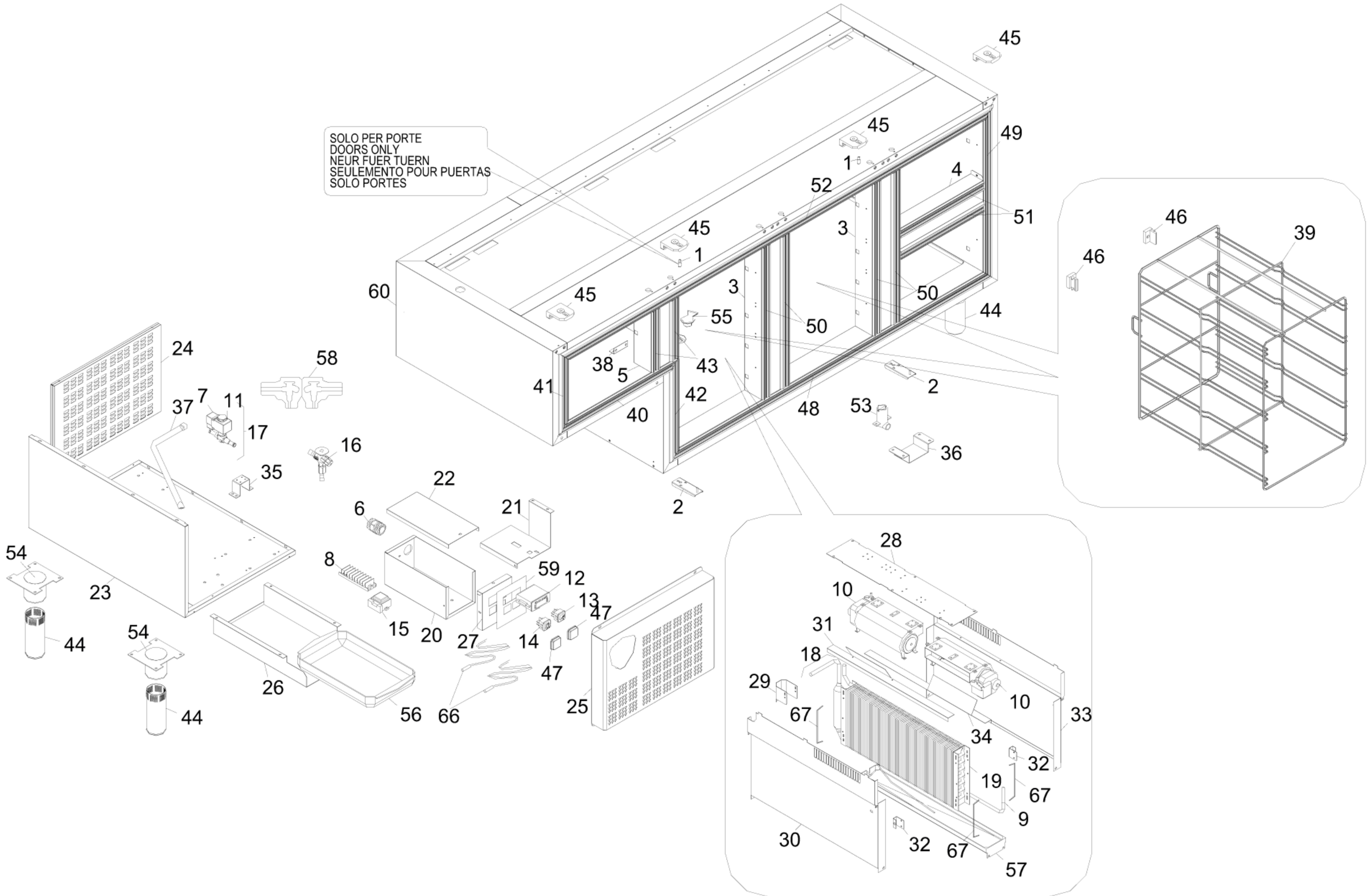

Modello Typ Model Modele Modelo

		KTRA KTRAA KTRAM KWRA KWRAA KWRAM	KTRA2 KTRA2A KTRA2M KWRA2 KWRA2A KWRA2M	KTRA4 KTRA4A KTRA4M KWRA4 KWRA4A KWRA4M	KTRB KTRBA KTRBM KWRB KWRBA KWRBM	KTRB2 KTRB2A KTRB2M KWRB2 KWRB2A KWRB2M	KTRB4 KTRB4A KTRB4M KWRB4 KWRB4A KWRB4M	KTRB6 KTRB6A KTRB6M KWRB6 KWRB6A KWRB6M	KTRB11 KTRB11A KTRB11M KWRB11 KWRB11A KWRB11M	KTRC KTRCA KTRCM KWRC KWRCA KWRCM	KTRC2 KTRC2A KTRC2M KWRC2 KWRC2A KWRC2M	KTRC4 KTRC4A KTRC4M KWRC4 KWRC4A KWRC4M	KTRC6 KTRC6A KTRC6M KWRC6 KWRC6A KWRC6M	KTRC11 KTRC11A KTRC11M KWRC11 KWRC11A KWRC11M
Num. cassetti	1/2KS	1	1	1	1	1	1	1	1	1	1	1	1	1
Schublad	1/2K	-	1	2	-	1	2	3	-	-	1	2	3	-
Drawers	1/2	-	1	2	-	1	2	3	-	-	1	2	3	-
Tiroirs	1/3	-	-	-	-	-	-	-	1	-	-	-	-	1
Gabetas	2/3	-	-	-	-	-	-	-	1	-	-	-	-	1
Porte Türen Doors Portes	DX	1	-	-	1	-	-	-	-	1	-	-	-	-
Puertas	SX	1	1	-	2	2	1	-	2	3	3	2	1	3

