CL 2350W

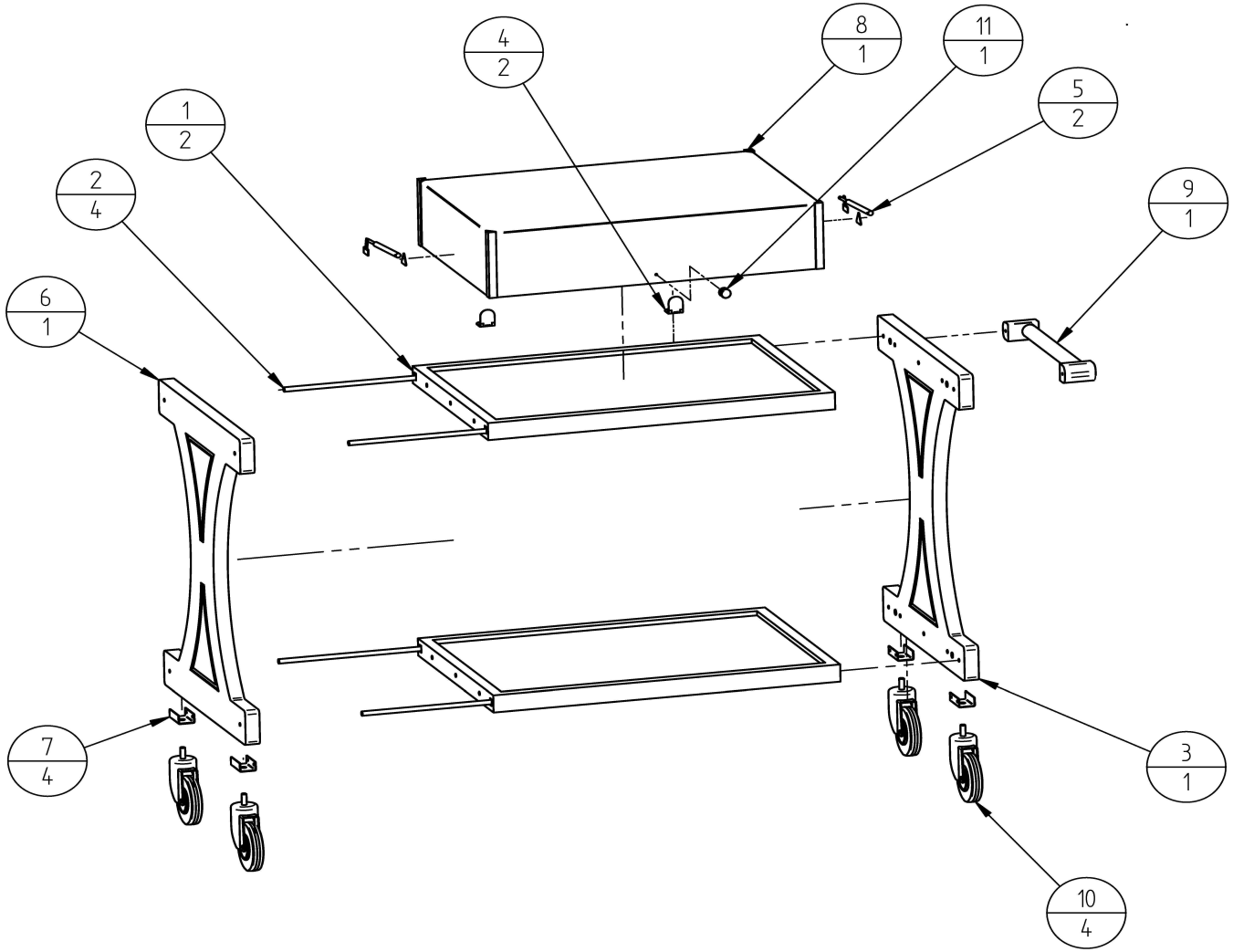

N.POZ.	CODICE	DENOMINAZIONE	QUAN.
1	SL0738W	PIANO	2
2	SL0098	BACCHETTA	4
3	SL0901W	SPALLA	1
4	SL0361	CERNIERA	2
5	SL0471	BRACCETTO	2
6	SL0069W	SPALLA	1
7	SL1238	PORTARUOTA	4
8	SL0020	CUPOLA	1
9	SL0603W	MANICO	1
10	SL0093	RUOTA	4
11	SL0875	POMELLO	1