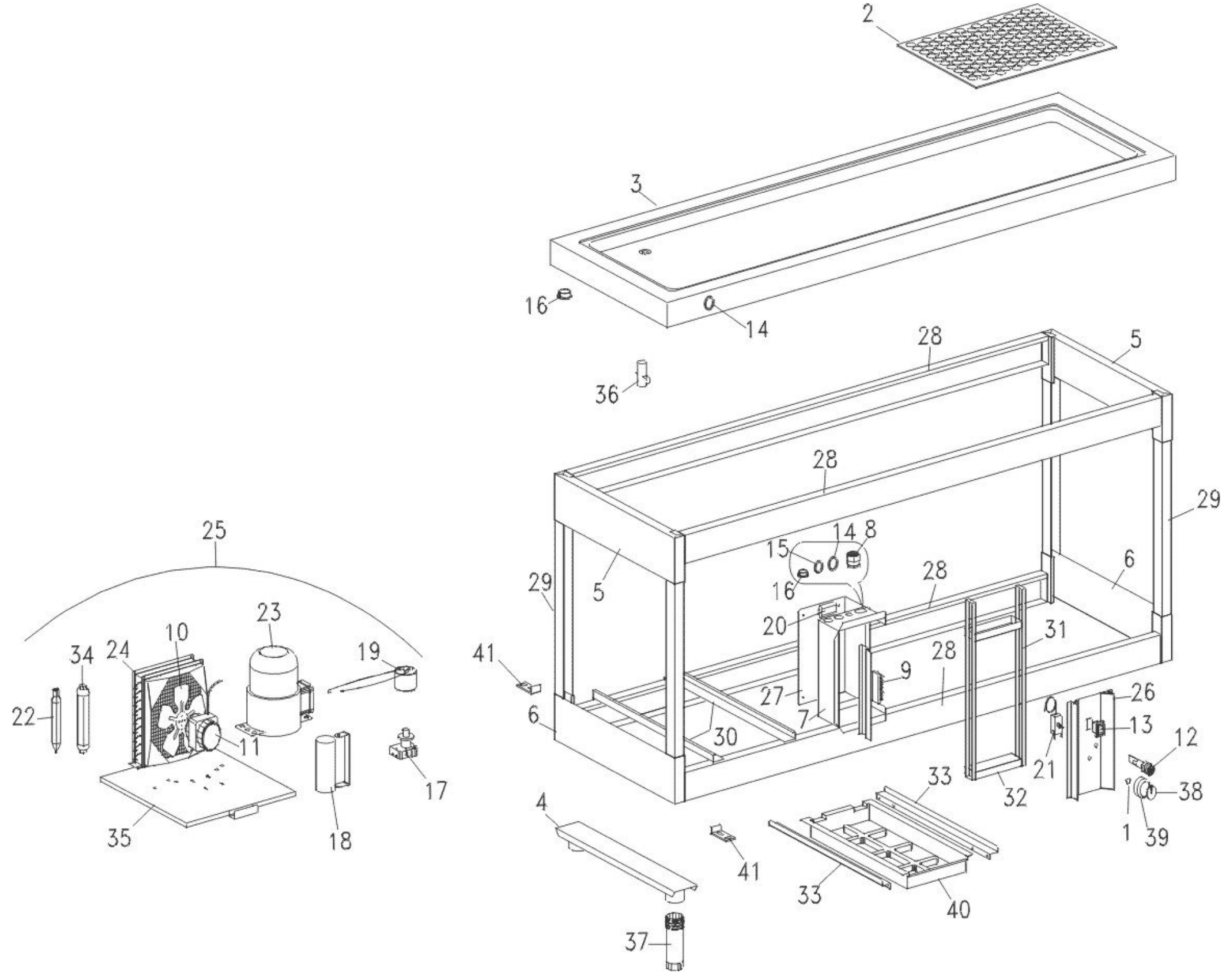
2
3
16
14
36
28
5
28
29
15
14
8
16
28
6
29
5
20
31
41
9
28
27
26
6
7
13
30
12
21
33
38
32
4
1
39
41
33
40
37
25
23
10
34
24
19
22
11
17
35
18