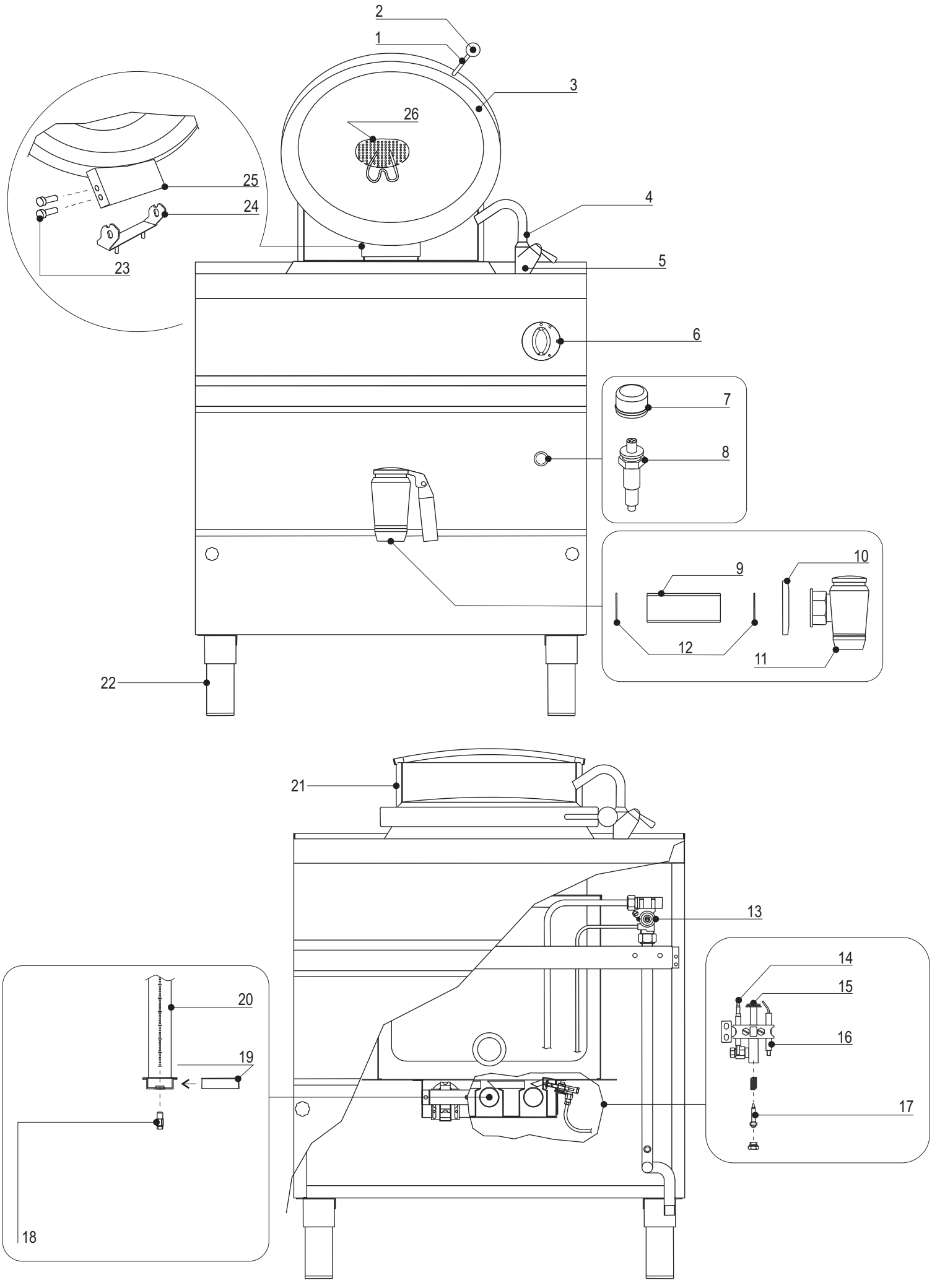
2
1
3
26
25
24
4
23
5
6
7
8
9
10
12
11
22
21
13
14
15
16
17
20
19
18

CODICI RICAMBIO PER FINITO / SPARE PARTS FOR THE FINISHED PRODUCT

Aggiornato al/Updated to 27/11/17

Artic./Item	Descrizione/Description	Modello/Model
713087	**PENTOLA GAS DIRETTA 50LT** **50LT GAS BOILING PAN WITH DIRECT HEATING**	**P8DG7**

Cons./Recom.	Pos./Posit.	Ricambio/Replacement			Prezzo/Price List
	01702000	RC01702000	TAPPO RIPIANO TECNO74	CAP FOR TOP TECNO74	12,24
	01900000	RC01900000	ANELLO CAPPUCCIO PIEZO	PIEZO IGNITER NIPPLE RING	8,99
	01	RC20200013	IMPUGNATURA A SFERA M10 D.41	HANDGRIP LID	4,62
	02	RC20200014	PROLUNGA PER IMPUGNATURA	HANDLE EXTENSION	18,49
	03	RCMP202000	COPERCHIO O400	LID O400	334,88
	04	RC30200072	CANNA SNODABILE DIAM.18 L=110MM	WATER INLET PIPE	29,57
	05	RC30200070	GRUPPO RUB.MONOFORO CANNE LUNGHE P	SINGLE-HOLE COCK	171,39
	06	RC02109000	MANOPOLA GAS NERA	BLACK KNOB	8,79
	06	RC02110000	MANOPOLA PENTOLA/GRIGLIA GAS GRIGIA	GREY KNOB	8,79
	07	RC01685000	CAPPUCCIO IN GOMMA PER PIEZO	GUMMY CAP FOR PIEZO IGNITER	9,71
	08	RC00128000	ACCENDITORE PIEZO CON DADO	PIEZO IGNITER	16,99
	09	RC10400009	NIPPLO DI SCAR.1-1/2"X175 TUT.FIL.	NIPPLE	57,15
	10	RC10200004	BORCHIA PER RUB. SCARICO 1"1/2	ROUNDE ROSE FOR WATER COCK 1"1/2	21,84
	11	RC30200196	RUBINETTO DI SCARICO 1"1/2 CON DADO	DRAINAGE COCK WITH NUT	298,90
	12	RC10500062	GUARNIZIONE VERDE PER NIPPLO 1-1/2"	GREEN GASKET FOR NIPPLE	14,12
	13	RC30100009	RUBINETTO GAS P70DG7	GAS COCK	123,24
	14	RC40400100	TERMOCOPPIA P70_G7	THERMOCOUPLE	13,68
	15	RC30100005	PILOTA 3 VIE D6	PILOT	10,93
	16	RC30100054	CANDELA QUADRA 0915036	IGNITOR	7,83
	19	RCSC140400	SQUAD.REG.ARIA BRUC.CBTG060/90-DBRG	AIR REGULATOR BURNER	9,25
	20	RC30400060	BRUCIATORE D40 325MM	BURNER	35,97
	23	RCMP205200	PERNO CERNIERA COPERCHIO PENTOLA	PIN FOR LID HINGE	6,40
	24	RCMP204800	CERNIERA COPERCHIO PENTOLA	LID HINGE	14,12

L'azienda si riserva il diritto di apportare ulteriori aggiornamenti senza preavviso. / The data may be updated without prior warning

Artic./Item	Descrizione/Description	Modello/Model
713087	**PENTOLA GAS DIRETTA 50LT** **50LT GAS BOILING PAN WITH DIRECT HEATING**	**P8DG7**

Cons./Recom.	Pos./Posit.	Ricambio/Replacement			Prezzo/Price List
	25	RCMP205000	ASSIEME CERNIERA COPERCHIO PENTOLA	COVER HINGE ASSEMBLY	31,00
	26	RC30700122	FILTRO VASCA	BASIN FILTER	19,28

L'azienda si riserva il diritto di apportare ulteriori aggiornamenti senza preavviso. / The data may be updated without prior warning