1	LAVAGGIO INFERIORE
2	LAVAGGIO SUPERIORE
3	VASCA LAVAGGIO
4	GRUPPO RISCIACQUO
5	GRUPPO BOILER DISTRIBUZIONE ACQUA
6	QUADRO ELETTRICO
7	CASSETTA ELETTRICA AUSILIARIA
8	PORTA
9	PORTA
10	GUIDE E FILTRI
11	BASAMENTO
12	CARROZZERIA CAPOTTA
13	CARROZZERIA CAPOTTA

lamber	LAVAGGIO INFERIORE - LAVAGE INFERIEUR LOWER WASHING - UNTERER WASCHROHR	MOD. LP31-LP38	TAV. 1 B ED. 09/00

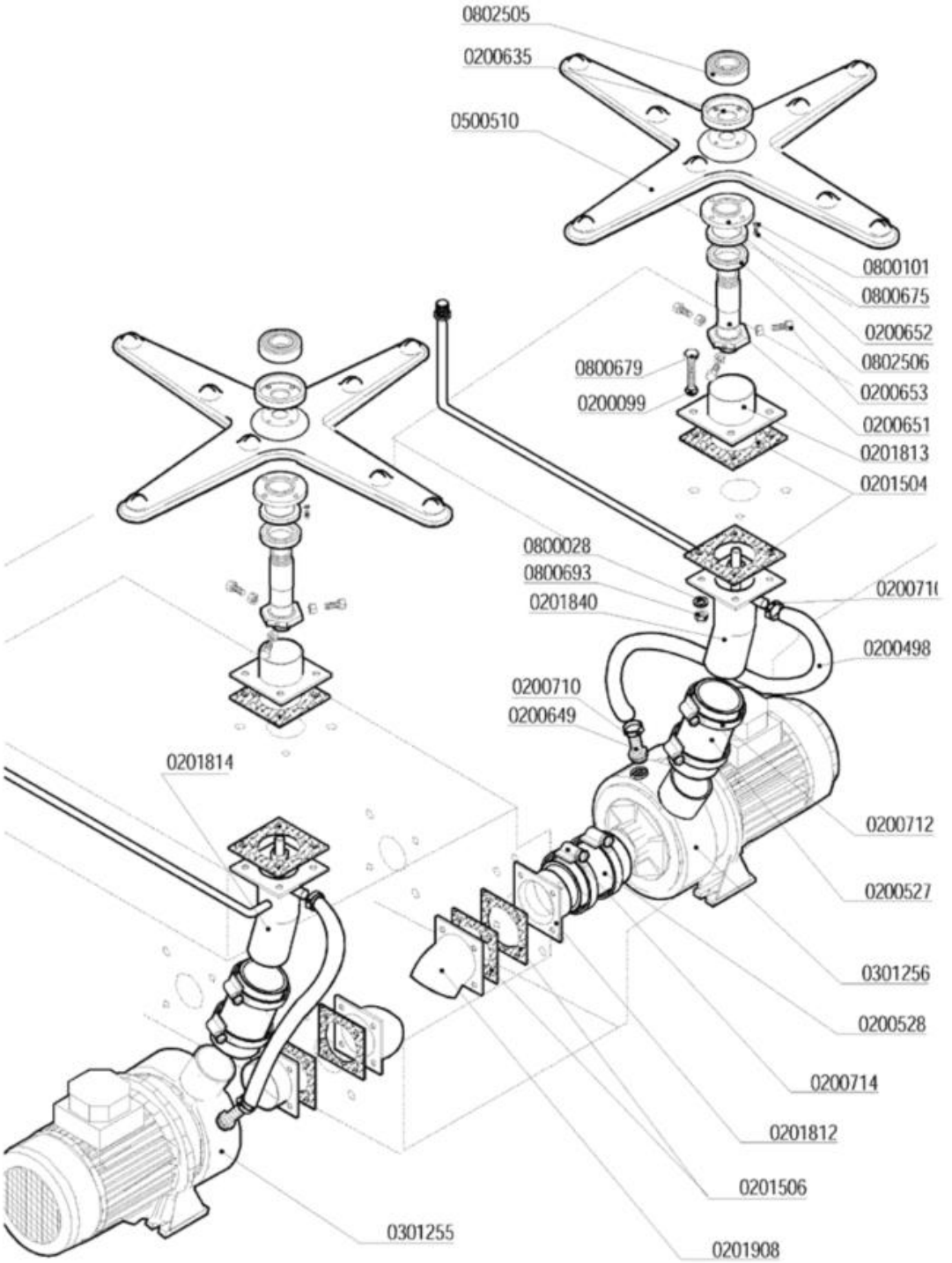

Codice	Descrizione
0200099	Guarnizione Nyltite M8
0200498	Tubo gomma 20 bar 13x23
0200527	Tubo RADIOR d.i.60
0200528	Tubo RADIOR d.i.80
0200635	Bussola porta cuscinetto LP 4426
0200649	Portagomma ricircolo pompe DWO 5002
0200651	Perno mul.lavaggio inferiore LP 5021
0200652	Bussola centraggio mul.lav.inf. LP 5023
0200653	Vite centraggio mulin.lav.inf.LP 5143
0200710	Fascetta robusta 14-27/12.7
0200712	Fascetta robusta 52-76/12.7
0200714	Fascetta robusta 78-102/12.7
0201504	Guarnizione 100x100xsp.3 F.61 Matic 3966
0201506	Guarnizione 100x100xsp.3 F.72 3451
0201812	Flangia esterna pompa HP3 LP 4090-4089
0201813	Flangia interna mul.lav.LP 4405-3966
0201814	Collettore lav.ris.in.LP31 sx 4411-3966
0201840	Collettore lav.ris.in.LP6 dx 4410-3966
0201908	Manicotto inox lavaggio M39 3452-3451
0301255	Elettropompa HP 3 inox DWO300 SX 30º LP
0301256	Elettropompa HP 3 inox DWO300 DX 20º
0500510	Mulinello lavaggio LP 4B-8F NSF
0800028	Rondella piana inox d.8
0800101	Rondella dentellata inox d.4
0800675	Vite inox TEM4x12
0800679	Vite inox TEM8X30
0800693	Dado OT M8
0802505	Cuscinetto inox 6204H2RS mulinello LP
0802506	Cuscinetto inox 68042HRS mul.lav.inf.LP

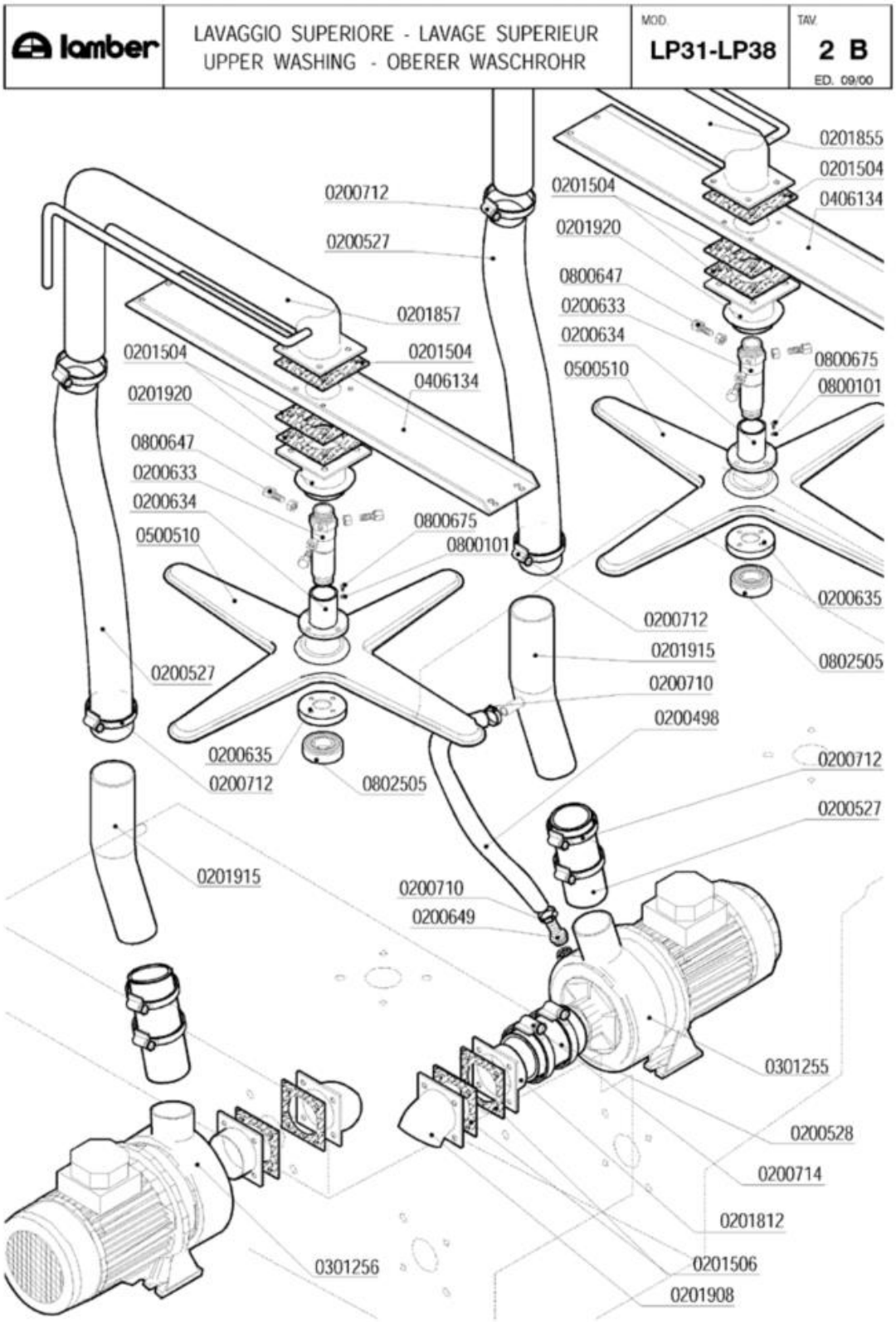
lamber
LAVAGGIO SUPERIORE - LAVAGE SUPERIEUR
UPPER WASHING - OBERER WASCHROHR
MOD.
LP31-LP38
TAV.
2 B
ED. 09/00
0201855
0201504
0406134
0200712
0201504
0200527
0201920
0800647
0200633
0200634
0500510
0800675
0800101
0201857
0201504
0201504
0406134
0201920
0800647
0200633
0200634
0500510
0800675
0800101
0200635
0200712
0201915
0200710
0200498
0802505
0200527
0200635
0200712
0802505
0200712
0200527
0201915
0200710
0200649
0301255
0200528
0200714
0201812
0201506
0201908
0301256

Codice	Descrizione
0200498	Tubo gomma 20 bar 13x23
0200527	Tubo RADIOR d.i.60
0200528	Tubo RADIOR d.i.80
0200633	Perno supporto mulinello lav.LP 4388
0200634	Bussola centrale mul. lav. sup. LP 5023
0200635	Bussola porta cuscinetto LP 4426
0200649	Portagomma ricircolo pompe DWO 5002
0200710	Fascetta robusta 14-27/12.7
0200712	Fascetta robusta 52-76/12.7
0200714	Fascetta robusta 78-102/12.7
0201504	Guarnizione 100x100xsp.3 F.61 Matic 3966
0201506	Guarnizione 100x100xsp.3 F.72 3451
0201812	Flangia esterna pompa HP3 LP 4090-4089
0201855	Condotta lavaggio est.dx LP 4729-3966
0201857	Condotta lavaggio est.LP31 4730-3966
0201908	Manicotto inox lavaggio M39 3452-3451
0201915	Manicotto mandata lav.sup.est LP-PT 4973
0201920	Flangia int.superiore x mul.lav.LP 4726
0301255	Elettropompa HP 3 inox DWO300 SX 30º LP
0301256	Elettropompa HP 3 inox DWO300 DX 20º
0406134	Rinforzo superiore lavaggio est.LP 4718
0500510	Mulinello lavaggio LP 4B-8F NSF
0800101	Rondella dentellata inox d.4
0800647	Vite centraggio perno mul.lav.LP 5014
0800675	Vite inox TEM4x12
0802505	Cuscinetto inox 6204H2RS mulinello LP

lamber	VASCA LAVAGGIO - CUVE LAVAGE WASH TANK - WASCHTANKROHR	MOD. LP31-LP38	TAV. 3 B ED. 09/00

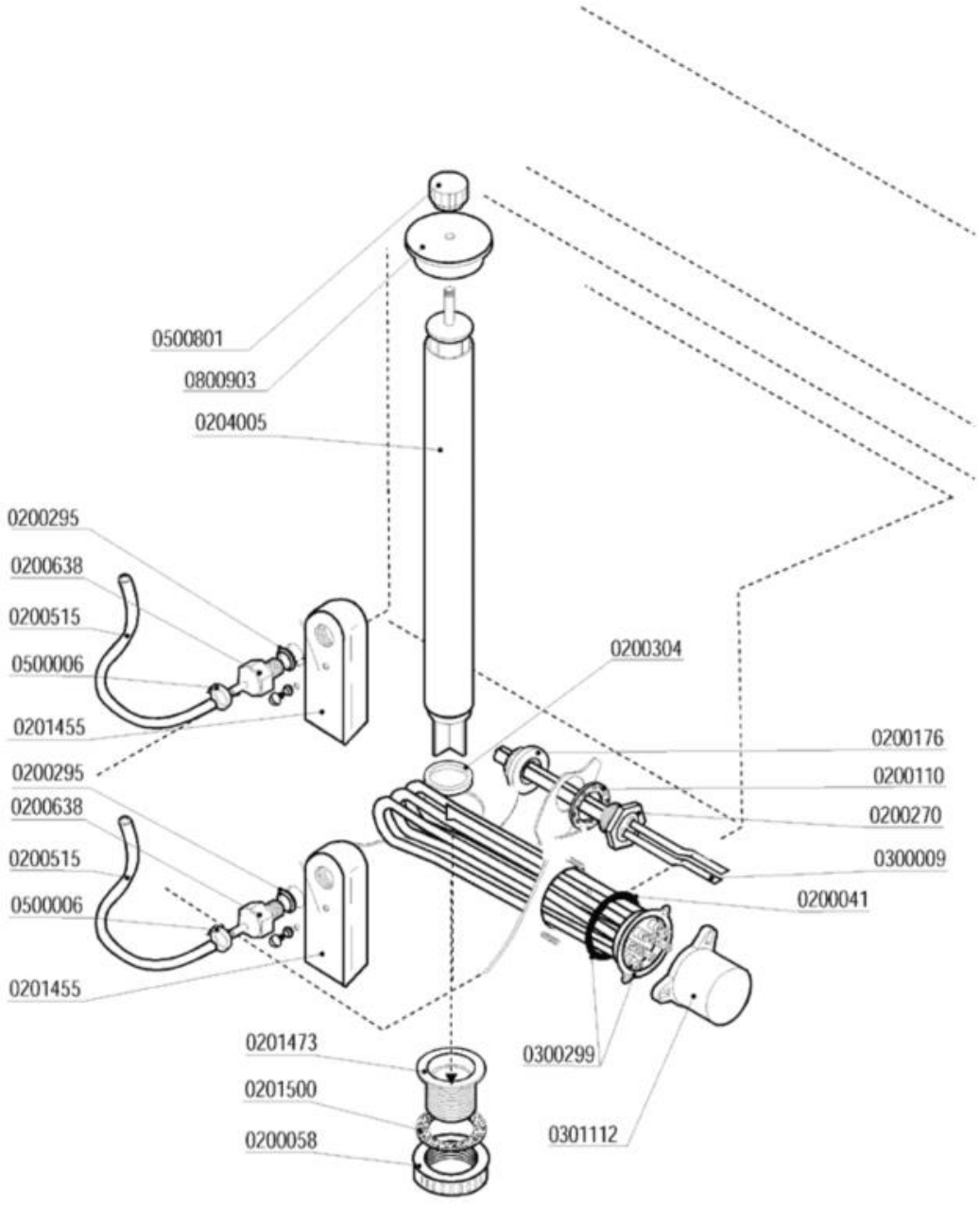

Codice	Descrizione
0200041	OR 6225 resistenza boiler
0200058	Ghiera 1" 1/2
0200110	Guarnizione piana 31x21x2
0200176	Dado 1/2" 2190
0200270	Guaina 1/2" ES25 doppia 7x8x120
0200295	Guarnizione Nyltite M12
0200304	Guarnizione silicone scarico LINEAR
0200515	Tubo pressostato 4,2x10,4
0200638	Portagomma trappola d'aria d.6 ELLE 4512
0201455	Trappola d'aria anteriore L=85 mm
0201473	Piletta scarico LP-Matic-Linear 2396
0201500	Guarnizione piletta scarico MATIC 10 LA
0204005	Troppopieno LP31-PT1500 5841
0300009	Molla a frizione Rif.134
0300299	Resistenza 9000W 230/400V flangia inox
0301112	Copriresistenza 1 elemento 3x6mm
0500006	Fascetta SNP2/CLIC 11,5-13,5
0500801	Volantino troppopieno M8
0800903	Coperchio troppopieno Matic 3924/A

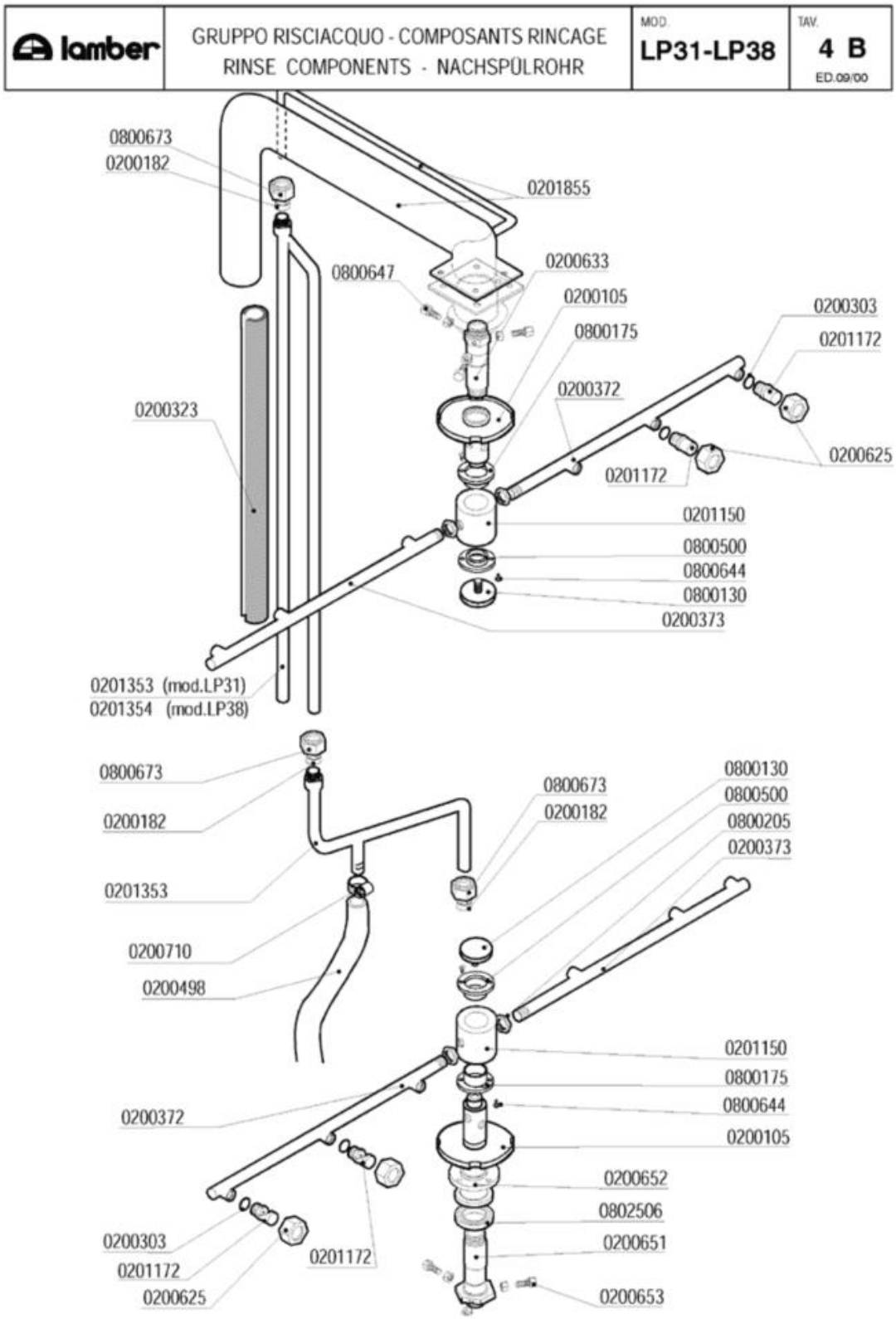
lamber
GRUPPO RISCIACQUO - COMPOSANTS RINCAGE
RINSE COMPONENTS - NACHSPÜLROHR
MOD.
LP31-LP38
TAV.
4 B
ED.09/00
0800673
0200182
0201855
0800647
0200633
0200105
0800175
0200303
0201172
0200372
0200323
0200625
0201172
0201150
0800500
0800644
0800130
0200373
0201353 (mod.LP31)
0201354 (mod.LP38)
0800673
0200182
0800673
0200182
0800130
0800500
0800205
0200373
0201353
0200710
0200498
0201150
0800175
0800644
0200105
0200372
0200652
0802506
0200651
0200303
0201172
0201172
0200625
0200653

Codice	Descrizione
0200105	Perno risciacquo LP-PT ghiera 2019-3418
0200182	Bicono OT 3/8"x12 1311-92
0200303	OR 2021 ugelli risciacquo mescola FDA
0200323	Tubo isolante 12X6 pretagliato
0200372	Braccio di risciacquo P700 DX
0200373	Braccio di risciacquo P700 SX
0200498	Tubo gomma 20 bar 13x23
0200625	Ghiera inox fissaggio ugelli 2611
0200633	Perno supporto mulinello lav.LP 4388
0200651	Perno mul.lavaggio inferiore LP 5021
0200652	Bussola centraggio mul.lav.inf. LP 5023
0200653	Vite centraggio mulin.lav.inf.LP 5143
0200710	Fascetta robusta 14-27/12.7
0201150	**CODICE ESAURITO***
0201172	Ugello risciacquo inox foro 1,2 2609
0201353	Cond.risc.est.LP6/31 particolare A 5086
0201354	Condotta risciacquo est.sup.inf.LP8 4955
0201855	Condotta lavaggio est.dx LP 4729-3966
0800130	Vite mulinello risc.rot.super.671/88
0800175	Bussola mulinello risc.LP d.16.2 2018
0800205	Dado inox M12x1 E16S5
0800500	***SOSTITUITO DA 0800499***
0800644	Vite inox TPSTCR M3x8
0800647	Vite centraggio perno mul.lav.LP 5014
0800673	Dado bicono ottone 3/8"x12
0802506	Cuscinetto inox 68042HRS mul.lav.inf.LP

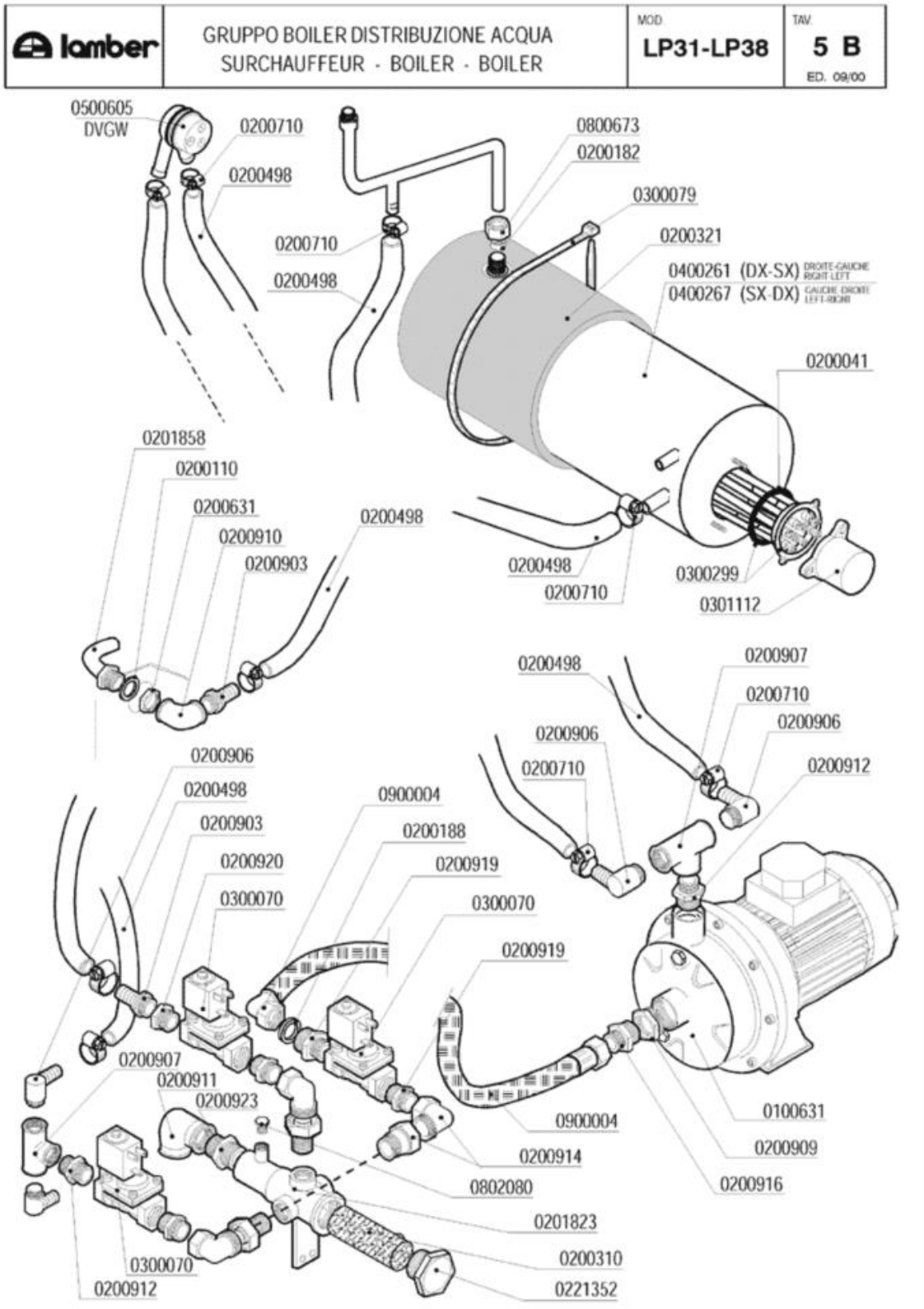
lamber
GRUPPO BOILER DISTRIBUZIONE ACQUA
SURCHAUFFEUR - BOILER - BOILER
MOD
LP31-LP38
TAV
5 B
ED. 09/00
0500605
DVGW
0200710
0200498
0800673
0200182
0300079
0200321
0200710
0200498
0400261 (DX-SX) DROITE-GAUCHE RIGHT-LEFT
0400267 (SX-DX) GAUCHE-DROITE LEFT-RIGHT
0200041
0201858
0200110
0200631
0200910
0200903
0200498
0200498
0200710
0300299
0301112
0200498
0200907
0200710
0200906
0200906
0200710
0200912
0200906
0200498
0200903
0200920
0300070
0900004
0200188
0200919
0300070
0200919
0200907
0200911
0200923
0900004
0100631
0200914
0200909
0802080
0200916
0201823
0200310
0300070
0200912
0221352

Codice	Descrizione
0100631	Elettropompa HP 0,75 CDX/A 120-07
0200041	OR 6225 resistenza boiler
0200110	Guarnizione piana 31x21x2
0200182	Bicono OT 3/8"x12 1311-92
0200188	Guarnizione gomma 25x16x2
0200310	Filtro collettore ETV Matic-Linear
0200321	Coibentazione boiler 9lt 2129
0200498	Tubo gomma 20 bar 13x23
0200631	Dado OT 1/2"x7 55/83
0200710	Fascetta robusta 14-27/12.7
0200903	Portagomma OT 1/2x16
0200906	Portagomma OT a gomito 1/2x15
0200907	T OTTONE 1/2
0200909	Riduzione OT 1"1/4M-1"F
0200910	Gomito OT 1/2 FF
0200911	Gomito OT 3/4 FF
0200912	Nipplo ridotto OT 1"-3/4"
0200914	Bocchettone curvo OT 1/2" MF
0200916	Riduzione OT 1M-3/4F
0200919	Nipplo ridotto OT 3/4-1/2
0200920	Manicotto ridotto OT 3/4M-1/2F
0200923	Nipplo OT 3/4
0201823	Collettore 2ETV Matic 2978
0201858	Gomito interno carico vasca LP 4962-3953
0221352	SOSTITUITO DA 0200935**********
0300070	Elettrovalvola 3/4" FF 24V
0300079	Fascetta coib. boiler 5231-540-78
0300299	Resistenza 9000W 230/400V flangia inox
0301112	Copriresistenza 1 elemento 3x6mm
0400261	Boiler 8lt L25
0400267	Boiler 8lt SX LP31/PT1500 3020
0500605	Valvola rompivuoto DVGW GD
0800673	Dado bicono ottone 3/8"x12
0802080	Tappo ottone 1/8" maschio 3361
0900004	Tubo carico inox 3/4" A81-P700

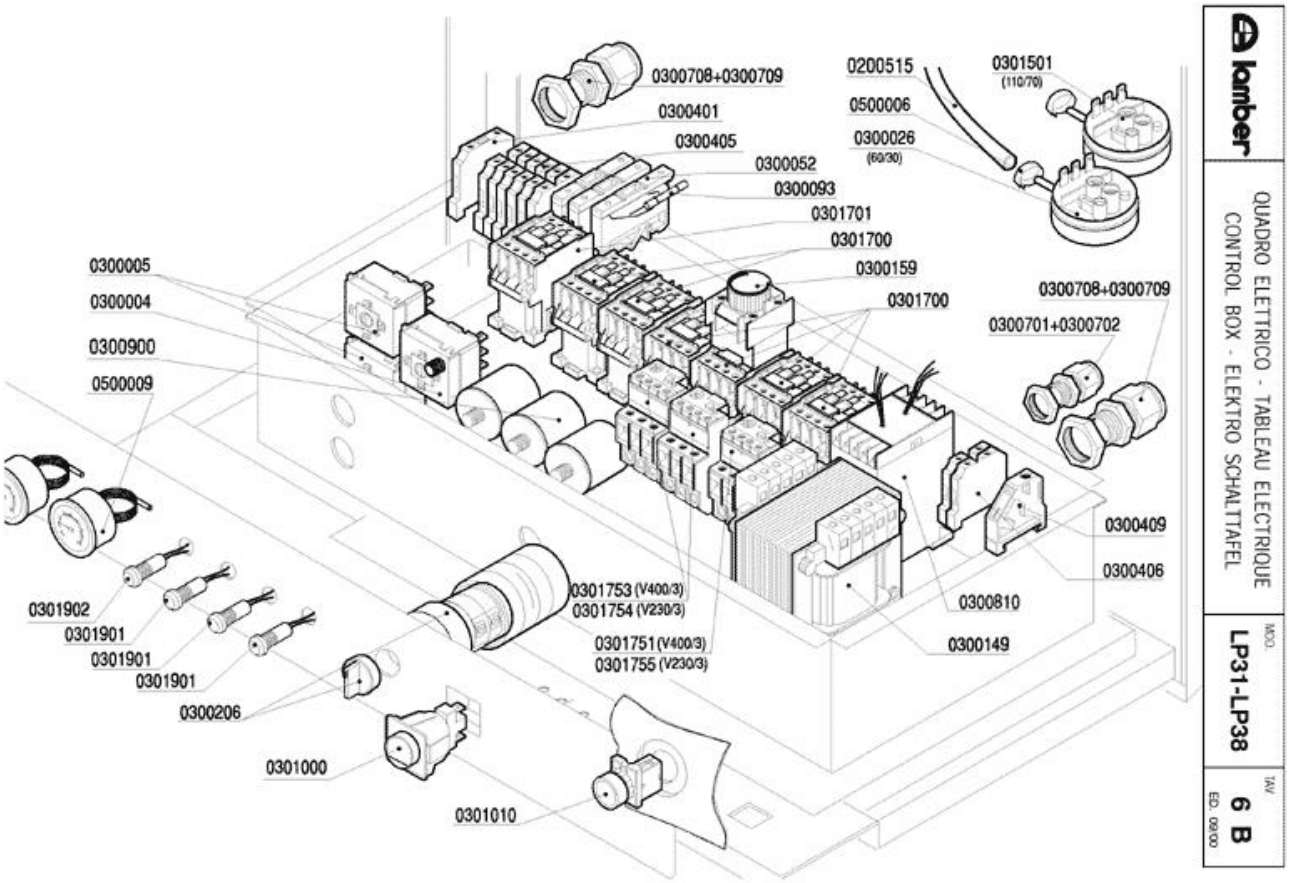
0300708+0300709
0300401
0300405
0300052
0300093
0301701
0301700
0300159
0301700
0200515
0500006
0300026
(60/30)
0301501
(110/70)
0300708+0300709
0300701+0300702
0300005
0300004
0300900
0500009
0300409
0300406
0300810
0300149
0301753 (V400/3)
0301754 (V230/3)
0301751 (V400/3)
0301755 (V230/3)
0301902
0301901
0301901
0301901
0300206
0301000
0301010
lamber
QUADRO ELETTRICO - TABLEAU ELECTRIQUE
CONTROL BOX - ELEKTRO SCHALTTAFEL
MOD.
LP31-LP38
TAV.
6 B
ED. 09/00

Codice	Descrizione
0200515	Tubo pressostato 4,2x10,4
0300004	**SOSTITUITO DA 0300196**
0300005	Termostato 90ºC c.2000 1NONC boiler IMIT
0300026	Pressostato 60/30 16A 1NONC
0300052	Portafusibile 5x20
0300093	Fusibile vetro 5x20 4A rapidi
0300149	Trasformatore 150VA 223824415-24
0300159	Bobina temporizz.rit.acc.1-30" LA2DT2
0300206	** SOSTITUITO DA 0301025 ** Selettore
0300401	Morsetto 6 mmq Terra Giallo-Verde
0300405	Morsetto 16mmq marrone
0300406	Morsetto 4 mmq rosso
0300409	Bloccamorsetti plastica
0300701	Controdado PG13,5
0300702	Pressacavo PG16
0300708	Pressacavo PG29
0300709	Controdado PG29
0300810	Timer elettronico CL51 24V LP lav.risc.
0300900	Filtro antidisturbo 411135001
0301000	Interruttore bip. 0V 2N0 16 amp COMPLETO
0301010	Pulsante marcia azzurro 1NO testa/corpo
0301501	Pressostato 110/70
0301700	Contattore 25A/AC1 3NA+1NC+1NA 24V
0301751	Relé termico LR2D1307 1,6-2,5A
0301753	Relé termico LR2D1310 4-6A
0301754	Relé termico LRD21314 7-10A
0301755	Relé termico LR2D1308 2,5-4A
0301901	Led verde 24V LP6...PT1500
0301902	Led rosso 24V LP6...PT1500
0500006	Fascetta SNP2/CLIC 11,5-13,5
0500009	Termometro tondo d.52 C/F

lamber	CASSETTA ELETTR. AUSILIARIA BOÎTE ELECTRIQUE AUXILIAIRE AUXILIARY CONTROL BOX - ELEKTRO SCHALTTAFEL	MOD. LP31-LP38	TAV. 7 B ED. 09/00

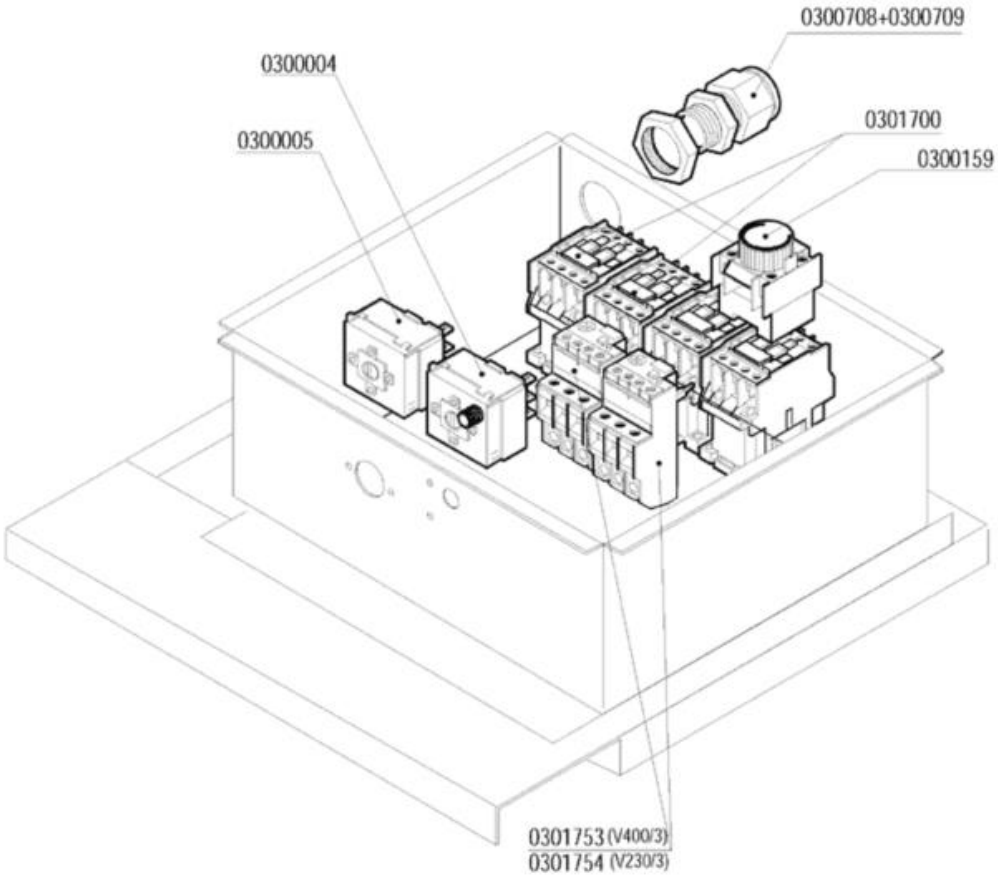

Codice	Descrizione
0300004	**SOSTITUITO DA 0300196**
0300005	Termostato 90°C c.2000 1NONC boiler IMIT
0300159	Bobina temporizz.rit.acc.1-30" LA2DT2
0300708	Pressacavo PG29
0300709	Controdado PG29
0301700	Contattore 25A/AC1 3NA+1NC+1NA 24V
0301753	Relé termico LR2D1310 4-6A
0301754	Relé termico LRD21314 7-10A

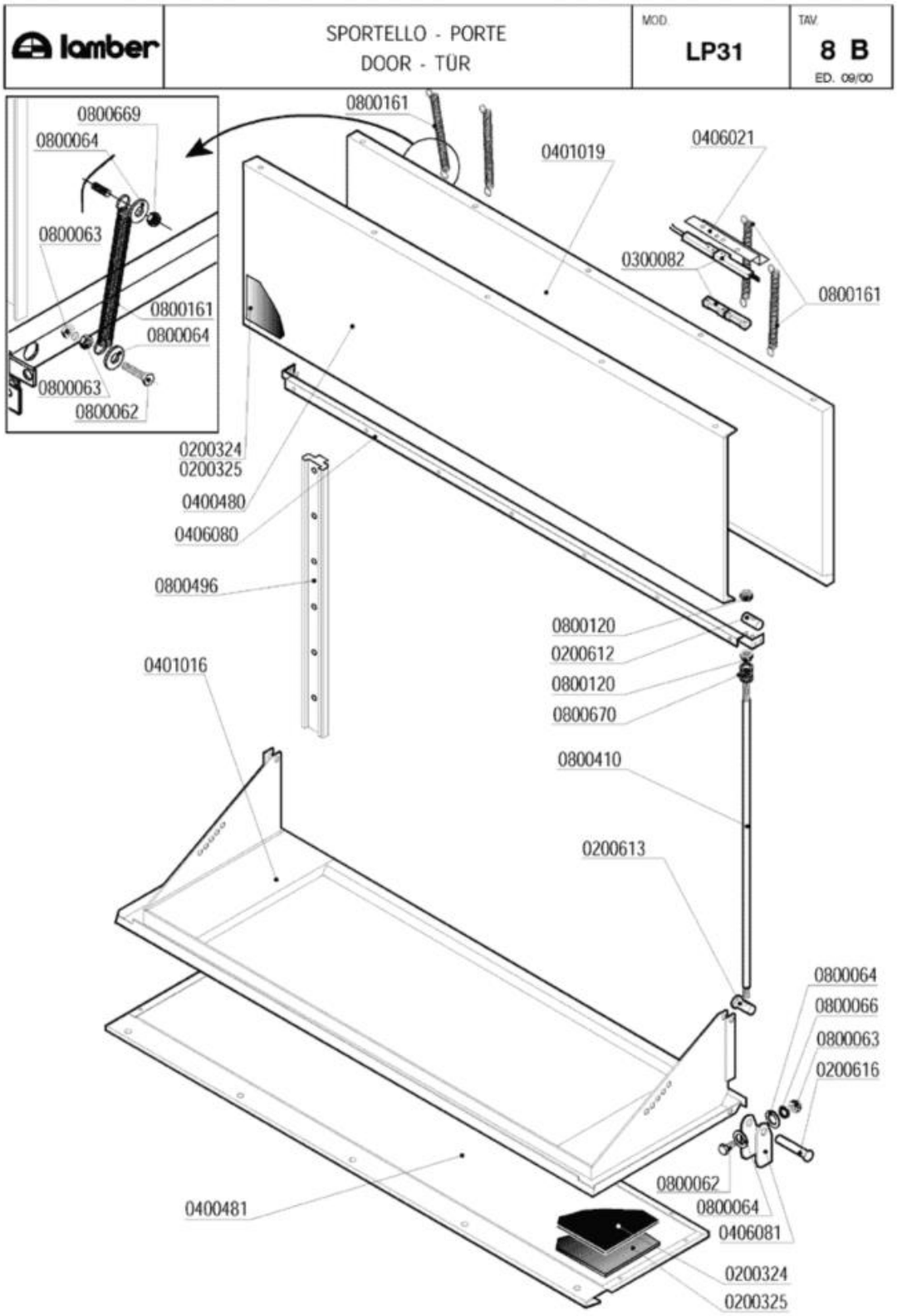
lamber
SPORTELLO - PORTE
DOOR - TÜR
MOD.
LP31
TAV.
8 B
ED. 09/00
0800669
0800064
0800063
0800161
0800064
0800063
0800062
0800161
0401019
0406021
0300082
0800161
0200324
0200325
0400480
0406080
0800496
0401016
0800120
0200612
0800120
0800670
0800410
0200613
0800064
0800066
0800063
0200616
0800062
0800064
0406081
0200324
0200325
0400481

Codice	Descrizione
0200324	Pannello termoisolante 500x500x5 PE/R30
0200325	Pannello fonoassorbente 500x500x8 MTP/30
0200612	Grano tirante sportello sup.LP6-31 2651
0200613	Grano tirante sportello inf.LP6-31 2651
0200616	Perno staffa sportello LP6 2650
0300082	Micro contatto magnetico Matic-Linear
0400480	Pannello sportello sup.LP31 2995
0400481	Pannello sportello inferiore LP31 2985
0401016	Sportello inferiore LP31 2980
0401019	Sportello superiore LP31 2990
0406021	Squadretta micro porta MATIC 3177
0406080	Sgocciolatoio sportello sup.LP31 2988
0406081	Staffa sportello inferiore LP 2649
0800062	Vite inox TEM6x20
0800063	Dado inox M6
0800064	Rondella piana inox diam.6x18
0800066	Rondella grower inox diam.6
0800120	Dado inox M8
0800161	Molla porta superiore LP6/Finecorsa LINEAR
0800410	Tirante sportello LP6-LP31 2652
0800496	Guida scorrimento sport.sup LP6-31 2653
0800669	Dado inox autobloccante M6
0800670	Rondella grower inox diam.8

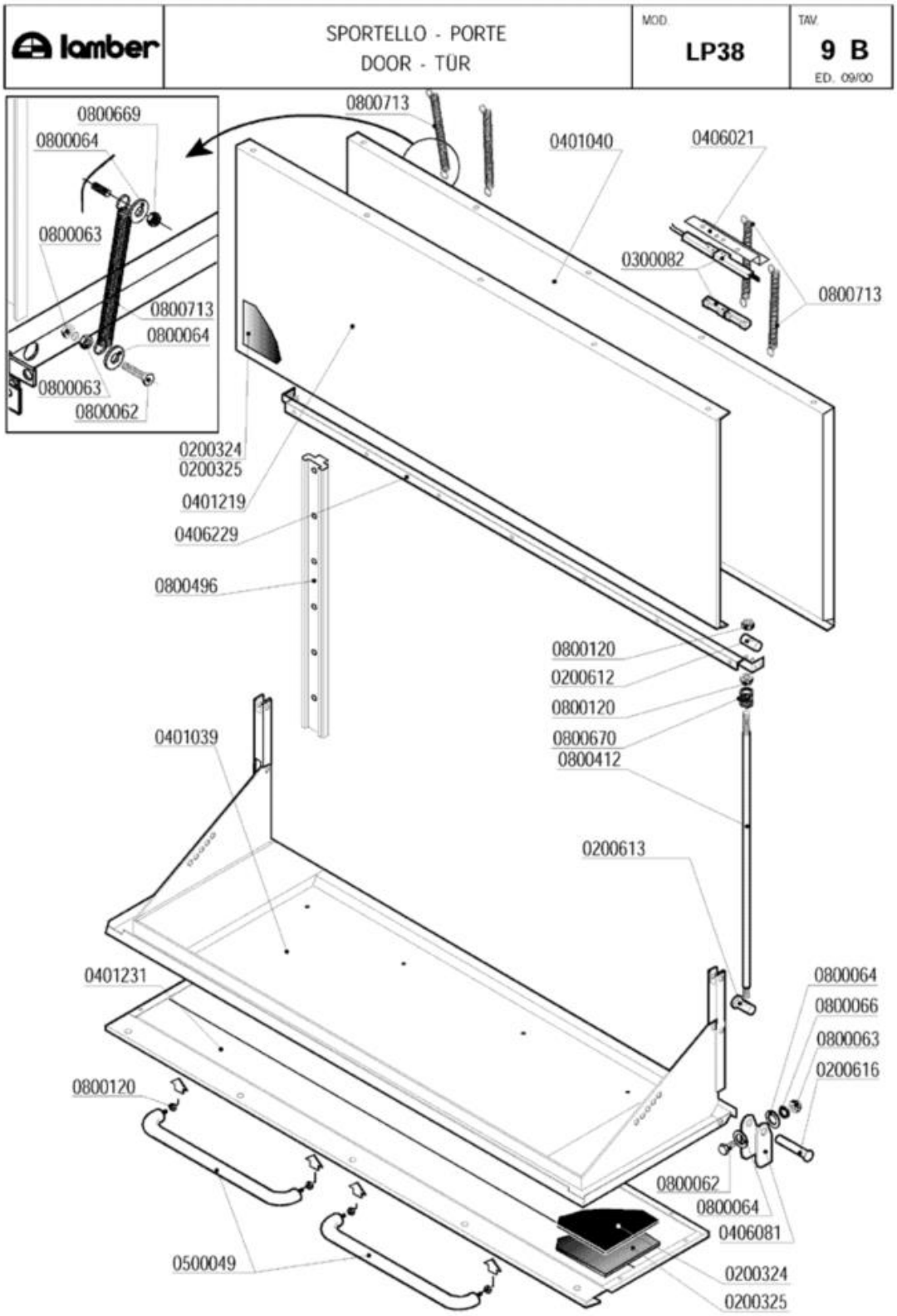
lamber
SPORTELLO - PORTE
DOOR - TÜR
MOD.
LP38
TAV.
9 B
ED. 09/00
0800669
0800064
0800063
0800713
0800064
0800063
0800062
0800713
0401040
0406021
0300082
0800713
0200324
0200325
0401219
0406229
0800496
0800120
0200612
0800120
0800670
0800412
0401039
0200613
0401231
0800120
0500049
0800064
0800066
0800063
0200616
0800062
0800064
0406081
0200324
0200325

Codice	Descrizione
0200324	Pannello termoisolante 500x500x5 PE/R30
0200325	Pannello fonoassorbente 500x500x8 MTP/30
0200612	Grano tirante sportello sup.LP6-31 2651
0200613	Grano tirante sportello inf.LP6-31 2651
0200616	Perno staffa sportello LP6 2650
0300082	Micro contatto magnetico Matic-Linear
0401039	Sportello inferiore LP38
0401040	Sportello superiore LP38
0401219	Pannello sportello superiore LP38
0401231	Pannello sportello inferiore LP38 5399
0406021	Squadretta micro porta MATIC 3177
0406081	Staffa sportello inferiore LP 2649
0406229	Sgocciolatoio sportello LP38
0500049	**SOSTITUITO DA 0500045**
0800062	Vite inox TEM6x20
0800063	Dado inox M6
0800064	Rondella piana inox diam.6x18
0800066	Rondella grower inox diam.6
0800120	Dado inox M8
0800412	Tirante sportello LP8 4420
0800496	Guida scorrimento sport.sup LP6-31 2653
0800669	Dado inox autobloccante M6
0800670	Rondella grower inox diam.8
0800713	Molla sportello superiore LP8 4919

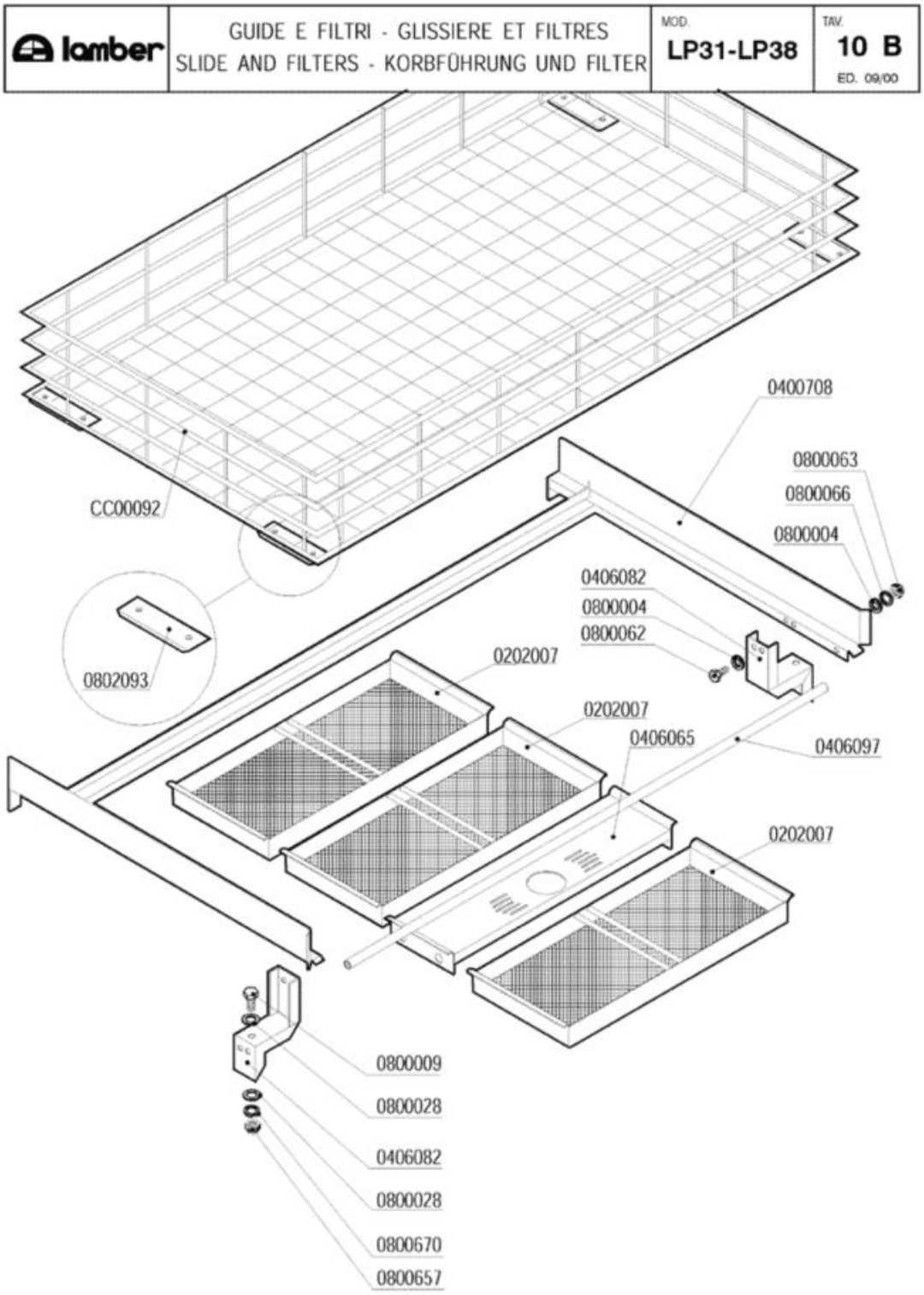
lamber
GUIDE E FILTRI - GLISSIERE ET FILTRES
SLIDE AND FILTERS - KORBFÜHRUNG UND FILTER
MOD.
LP31-LP38
TAV.
10 B
ED. 09/00
0400708
0800063
0800066
0800004
CC00092
0406082
0800004
0800062
0202007
0802093
0202007
0406065
0406097
0202007
0800009
0800028
0406082
0800028
0800670
0800657

Codice	Descrizione
0202007	Filtro cassetto PT1500 2959
0400708	Guida cestello LP31 2997
0406065	Supporto troppopieno LP31 2932
0406082	Supporto guida LP6/LP31 2885
0800004	Rondella piana inox d.6 UNI6592
0800009	Vite inox TEM8x15
0800028	Rondella piana inox d.8
0800062	Vite inox TEM6x20
0800063	Dado inox M6
0800066	Rondella grower inox diam.6
0800657	Dado inox autobloccante M8
0800670	Rondella grower inox diam.8
0802093	Pattino teflon cestello LP 2044

lamber	BASAMENTO - SOCLE BASE - SOCKEL	MOD. LP31-LP38	TAV. 11 B ED. 09/00

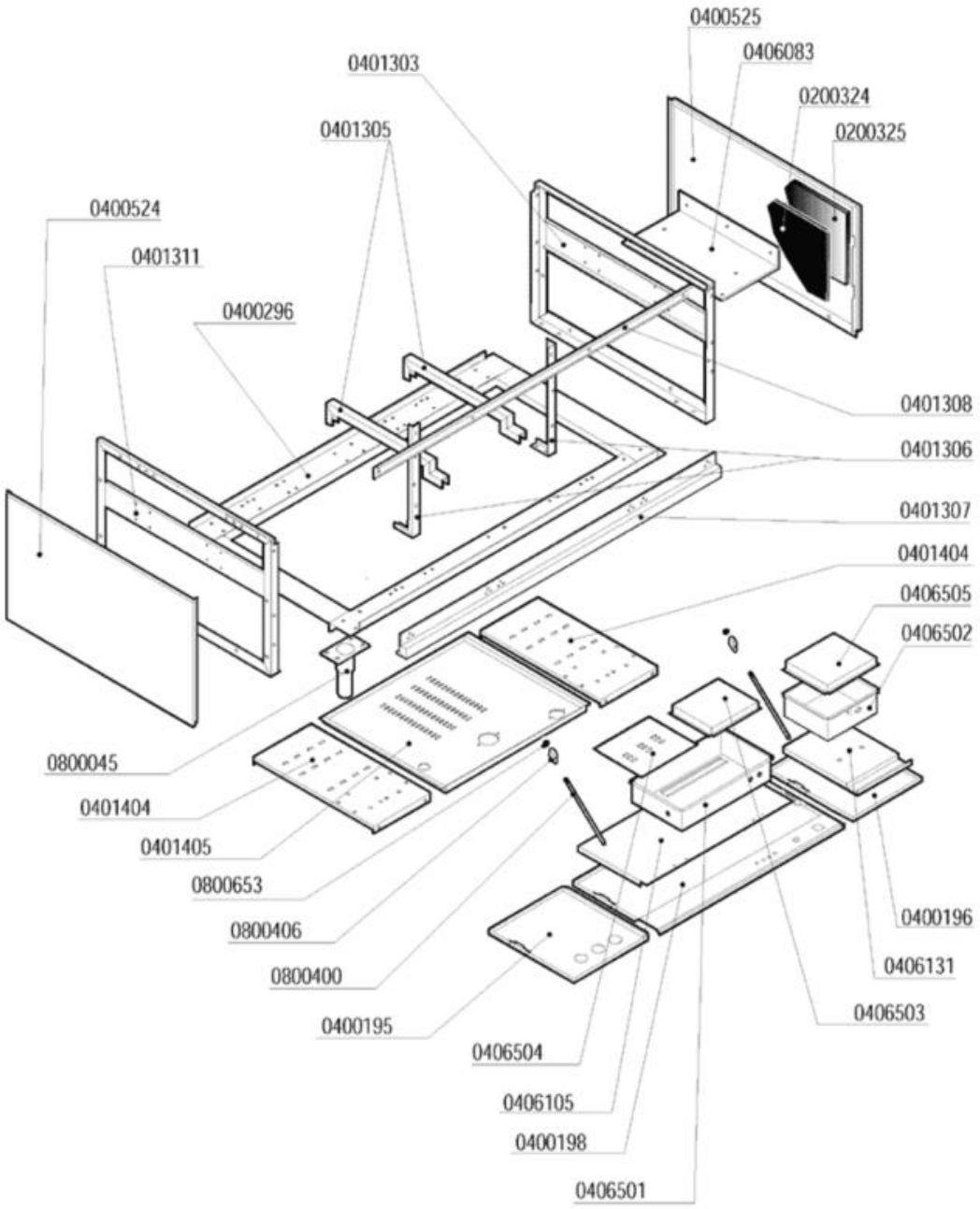

Codice	Descrizione
0200324	Pannello termoisolante 500x500x5 PE/R30
0200325	Pannello fonoassorbente 500x500x8 MTP/30
0400195	Pannello anteriore sx LP31 ek
0400196	Pannello anteriore/comando DX LP31 7863
0400198	Pannello anteriore centrale LP31 ek
0400524	Pannello lat.inf.SX LP-PT 2936
0400525	Pannello laterale infer.DX LP-PT 2938
0401307	Traverso anteriore fondo basam.LP31 2714
0406501	Cassetta comando LP6/PT850 2364
0800045	Piedino inox 2"x160 100x85x2,5
0800400	Tirante sportello M5x305 795
0800406	** SOSTITUITO 0800402 **
0800653	Dado inox autobloccante M5

lamber	CARROZZERIA CAPOTTA - CARROSSERIE CAPOTE HOOD - KARROSSERIE HAUBE	MOD. LP31	TAV. 12 B ED. 09/00

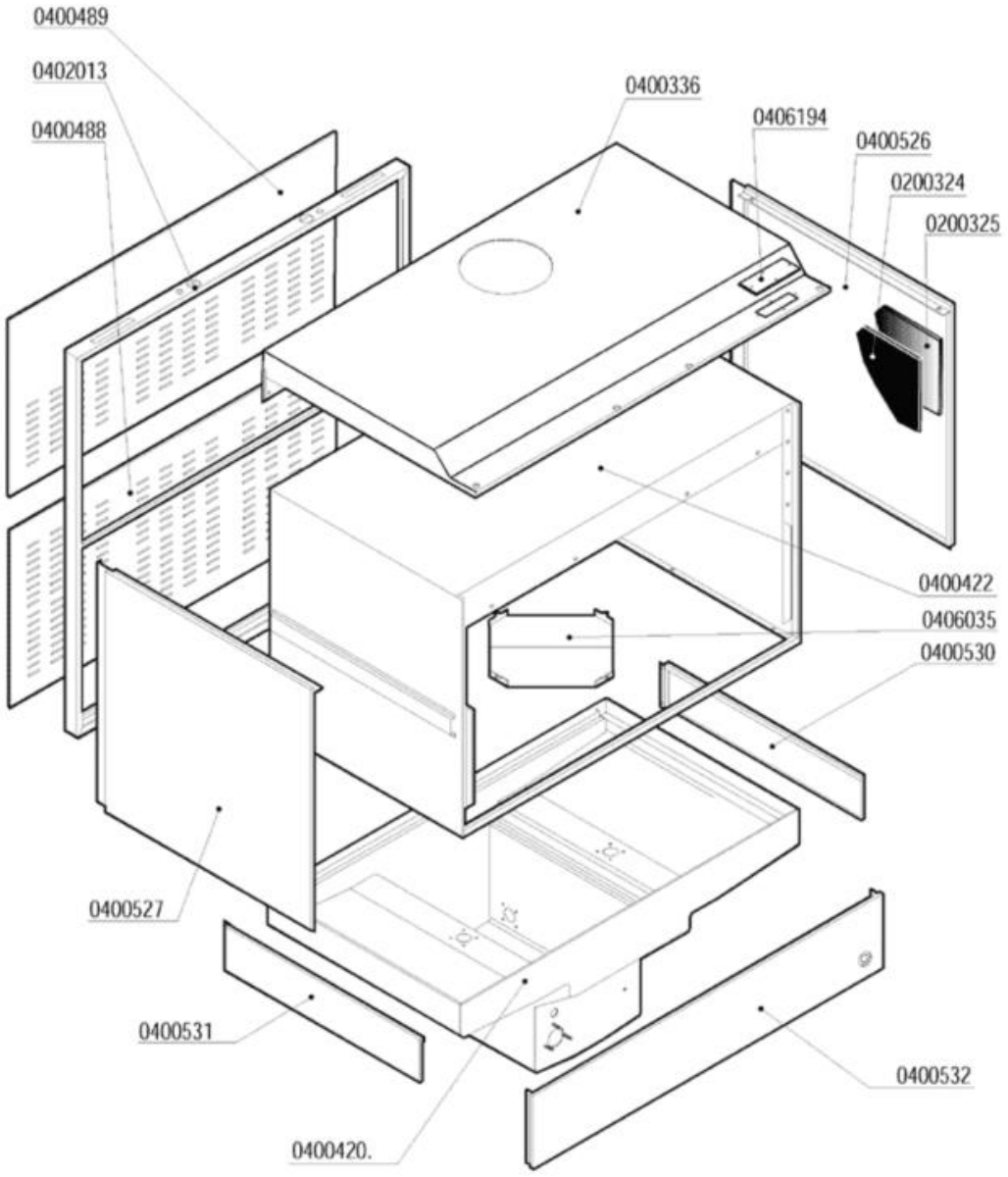

Codice	Descrizione
0200324	Pannello termoisolante 500x500x5 PE/R30
0200325	Pannello fonoassorbente 500x500x8 MTP/30
0400336	Pannello superiore LP31/LP38 4824
0400526	Pannello laterale sup.DX LP6/LP31 7520
0400527	Pannello laterale sup.SX LP6/LP31 7520
0406194	Piastrina cava ispezione micro LP 5587

lamber	CARROZZERIA CAPOTTA - CARROSSERIE CAPOTE HOOD - KARROSSERIE HAUBE	MOD. LP38	TAV. 13 B ED. 09/00

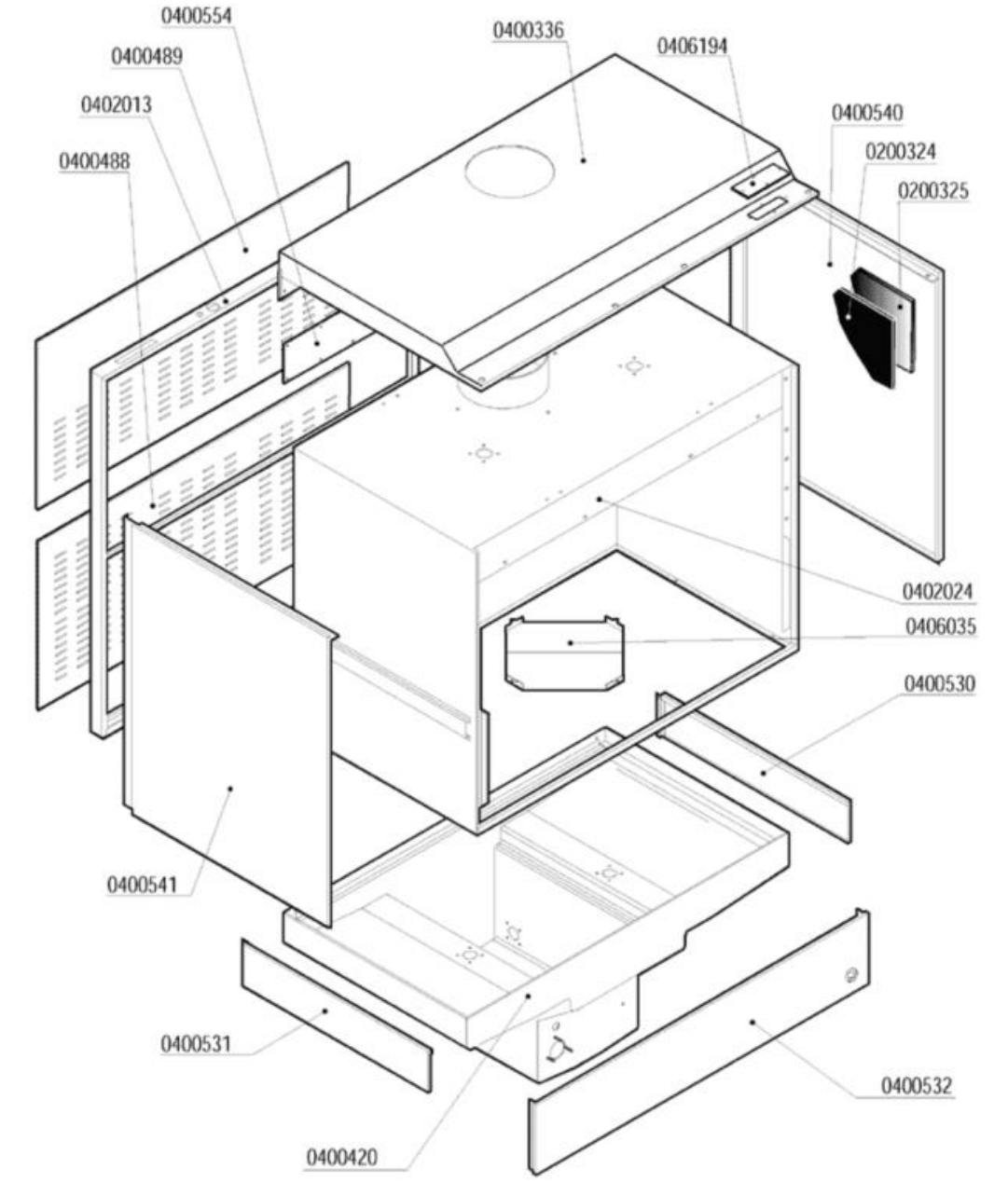

Codice	Descrizione
0200324	Pannello termoisolante 500x500x5 PE/R30
0200325	Pannello fonoassorbente 500x500x8 MTP/30
0400336	Pannello superiore LP31/LP38 4824
0406194	Piastrina cava ispezione micro LP 5587