I **ELENCO RICAMBI**

GB **SPARE PARTS LIST**

F **LISTE DES PIECES DE RECHANGE**

D **ERSATZTEILLISTE**

E **DESCRIPCION PIEZAS DE REPUESTO**

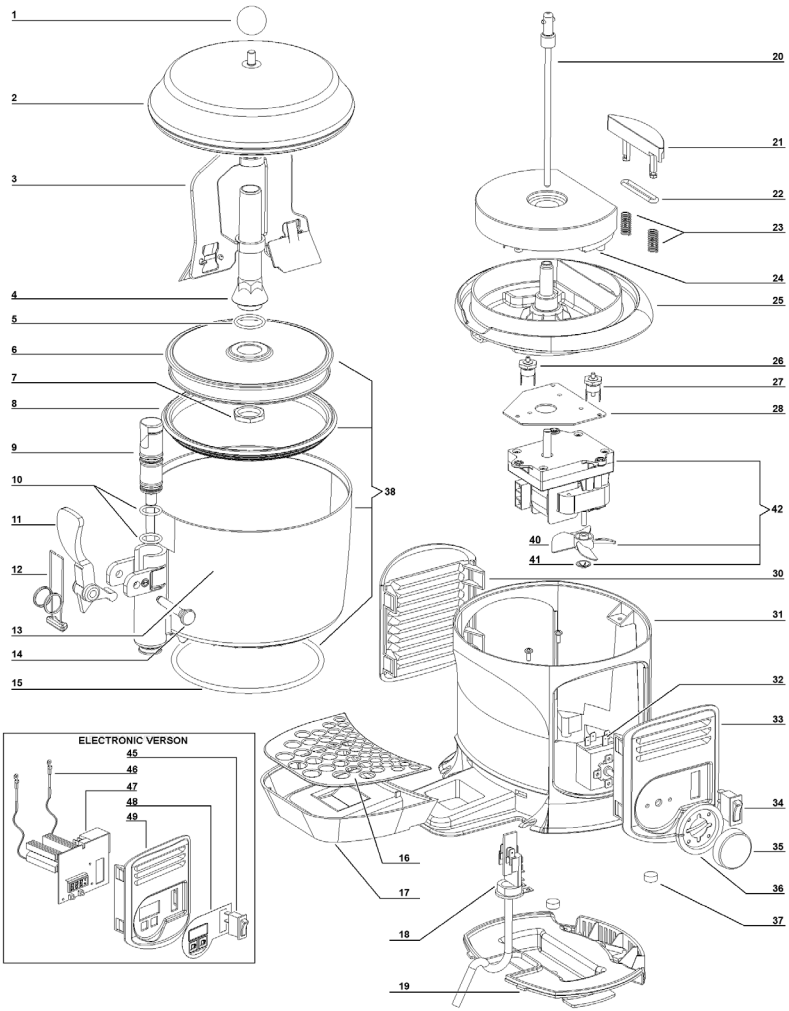

1	**22500-02000**	Pomello per coperchio	Cover knob	Pommeau du couvercle	Deckelgriff	Pomo para tapa
2	**22500-00500**	Coperchio	Bowl cover	Couvercle du réservoir	Deckel	Tapa contenedor
2	**22500-00502**	Coperchio oro	Golden bowl cover	Couvercle du réservoir doré	Goldfarbig Deckel	Tapa contenedor "oro"
3	**22500-00800**	Mescolatore	Mixer	Mélangeur	Rührwerk	Mezclador
4	**22500-00400**	Albero contenitore	Bowl shaft	Arbre du réservoir	Zentralwelle	Arbol del contenedor
5	**22500-01302**	OR albero centrale	Bowl shaft O-ring	OR de l'arbre du réservoir	O-ring für Zentralwelle	OR para árbol del contenedor I
6	○○○	Fondo contenitore	Bowl bottom plate	Fond du réservoir	Behältergrundplatte	Fondo del contenedor
7	**10533-13005**	Dado albero centrale	Central shaft nut	Ecru arbre du réservoir	Zentralspindel	Dado para eje central

8	**22500-01200**	Guarnizione	Bowl gasket	Joint du réservoir	Behälterdichtung	Junta contenedor
9	**22800-14801**	Pistone per rubinetto	Faucet piston	Piston du robinet	Kolben für Hahn	Pistón del grifo
10	**22800-15100**	OR per rubinetto	Faucet piston O-ring	Joint OR du robinet	O-ring für Kolben	Junta OR del piston grifo
11	**22700-01800**	Leva rubinetto rossa	Red faucet handle	Levier de débit rouge	Zapfhebel (rot)	Palanca rojo del grifo
11	**22700-01801**	Leva rubinetto nera	Black Faucet handle	Levier de débit noir	Zapfhebel (scharwz)	Palanca negra del grifo
12	**22800-26424**	Molla rubinetto	Faucet spring	Ressort du robinet	VentilFeder	Muelle del grifo
13	**22500-00200**	Contenitore trasparente	Bowl	Réservoir	Behälter	Contenedor
14	**22800-22100**	Perno rosso per leva	Red faucet handle pin	Pivot rouge pour levier de débit	Fixierstift (rot)	Pivote rojo de la palanca
14	**22800-22160**	Perno nero per leva	Black faucet handle pin	Pivot noir pour levier de débit	Fixierstift (scharwz)	Pivote negro de la palanca grifo
15	**22500-01300**	OR per contenitore	Bowl O-ring	OR du réservoir	O-ring für Behälter	OR del contenedor
16	OOO	Griglia cassetto	Drip tray cover	Couvercle tiroir égouttoir	Tropfgitter	Rejilla cajón recoge-gotas
17	OOO	Cassetto nero	Black drip tray	Tiroir égouttoir noir	Tropfschale	Cajón recoge-gotas nero
17	**22800-26464**	Cassetto bianco	White drip tray	Tiroir égouttoir blanc	Tropfschale	Cajón recoge-gotas blanco
17	**22800-26434**	Cassetto "oro"	Golden drip tray	Tiroir égouttoir doré	Golfarbig Tropfenchale	Cajón recoge-gotas "oro"
17	**22800-26439**	Cassetto -"argento"	Drip tray -"silver"	Tiroir égouttoir -"argent"	Silberfarbig Tropfschale	Cajón recoge-gotas "plata"
18	**22800-05501**	Passabloccacavo	Cable clamp	Borne	Anschlußklemme m. Kabeleinführung	Pasacable
19	**22500-00000**	Basamento "nero"	Black base	Base noir	Schwarz Grundplatte	Base "nero"
20	**33500-00000**	Albero di trascinamento	Driving shaft	Arbre de trainement	Antriebswelle	Eje transmisión
21	**22500-01100**	Blocchetto portabulbo	Thermostat control-plate	Support boule du thermostat	Thermostat Kontrol Platte	Guia-sensor termóstato
22	**22500-01301**	OR per fissaggio blocchetto portabulbo	OR to fixing block port bulb	OR à la fixation bloquent le port ampoule	OR zu blockieren Port zur Festsetzung Lampe	Or para fijación bloquean el puerto de bulbo
23	**22800-26420**	Molla per blocchetto portabulbo	Thermostat control-plate springs	Ressort pour support boule	Thermostat Kontrol Platte Feder	Or para guia-sensor termóstato
24	**33500-00100**	Piastra riscaldante 230V/50-60HZ	Heating plate	Plaque chauffante	Heizung-platte	Plancha calentadora
24	**33500-00101**	Piastra riscaldante 115/60	Heating plate	Plaque chauffante	Heizung-platte	Plancha calentadora
25	**22500-00600**	Supporto fascia riscaldante	Heating plate holder	Support plaque chauffante	Halter für Heizung-platte	Soporte para plancha calentadora
26	**22500-01600**	Termostato fisso 125°	Thermostat 125°	Thermostat 125°	Thermostat 125°	Termostato 125°
27	**22800-26426**	Termostato di sicurezza	Limit switch	Thermolimiteur	Sicherung	Fusible de seguridad
28	**22500-01400**	Staffa fissaggio motore	Motor bracket	Support du moteur	Halter für Motor	Soporte del motor
30	**22800-26463**	Pannello laterale bianco	White side panel	Panneau latéral blanc	Seitenteil	Panel lateral blanco
30	OOO	Pannello laterale nero	Black side panel	Panneau latéral noir	Seitenteil	Panel lateral nero
30	**22800-26433**	Pannello laterale oro	Golden side panel	Panneau latéral doré	Goldfarbig seitenteil	Panel lateral oro
30	**22800-26438**	Pannello laterale -"argento"	Side panel -"silver"	Panneau latéral -"argent"	Silberfarbig Seitenteil	Panel lateral -"plata"
31	**22500-00160**	Corpo macchina bianco	White cabinet	Carrosserie blanc	Korpus	Cuerpo maquina blanco
31	OOO	Corpo macchina nero	Black cabinet	Carrosserie noir	Korpus	Cuerpo maquina nero
31	**22500-00102**	Corpo macchina "oro"	Golden cabinet	Carrosserie doré	Goldfarbig Korpus	Cuerpo maquina "oro"
31	**22500-00103**	Corpo macchina "argento"	Silver cabinet	Carrosserie "argent"	Silberfarbig Korpus	Cuerpo maquina -"plata"
32	**22037-00000**	Termostato 5-95°C	5-95°C thermostat	Thermostat 5-95°C	Thermostat 5-95°C	Termóstato 5-95°C
33	**22800-26462**	Pannello lato comandi bianco	White side panel for controls	Panneau latéral pour contrôles noir blanc	Seitenteil auf Kontrollenseite	Panel lateral lado controles blanco
33	OOO	Pannello lato comandi nero	Black side panel for controls	Panneau latéral pour contrôles noir	Seitenteil auf Kontrollenseite	Panel lateral lado controles nero
33	**22800-26432**	Pannello lato comandi "oro"	Golden side panel for controls	Panneau latéral pour contrôles doré	Goldfarbig seitenteil auf Kontrollenseite	Panel lateral lado controles
33	**22800-26437**	Pannello lato comandi "argento"	Side panel for controls -"silver"	Panneau latéral pour contrôles -"argent"	Silberfarbig Seitenteil auf Kontrollenseite	Panel lateral completo de mandos -"plata"
34	**22800-24301**	Interruttore	Switch	Interrupteur	Schalter	Interruptor
35	**22800-26458**	Manopola termostato 0-90 °C	Thermostat knob	Pommeau du thermostat	Drehknopf für Thermostat	Pomo para termostato
36	**22800-26466**	Ghiera	Mounting Ring for # 34	Mancon	Montagenzwinge for # 34	Fijador
37	**22800-26417**	Piedino in gomma	Rubber leg	Petit pied	Justifüße	Piede de goma
38	**33500-00201**	Contenitore completo di fondo	Bowl assembly	Réservoir complet avec fond	Behälter mit Boden aus Edelstahl	Contenedor completo
40	**22500-02450**	Ventola	Fan blade	Hélice	Lüfterflügel	Aspas
41	**10520-65000**	Ranella	Washer	Laveuse	Waschmaschine	Lavadora
42	OOO	Motoriduttore completo	Complete gear motor	Motoréducteur complet	Getriebmotor	Motorreductor completo
45	**22800-24300**	Interruttore	Switch	Interrupteur	Wegeschalter	Interruptor
46	**22800-26441**	Sensore temperatura cioccolatiera	Hotdrink temperature sensor	Sonde de température de Hotdrink	Hotdrink Temperaturfühler	Sensor de temperatura de Hotdrink
47	**22800-26448**	Scheda elettronica 230V/50Hz	Electronic device 230V/50Hz	Circiut imprimé de contrôle	Elektronik	Circuito electronico
47	**22800-26449**	Scheda elettronica 115V/60Hz	Electronic device 115V/60Hz	Circiut imprimé de contrôle	Elektronik	Circuito electronico
48	**22800-26482**	Tastiera a membrana	Master control	clavier à la membrane	Tastatur zur Membrane	teclado a la membrana
49	**22800-26480**	Pannello lato comandi bianco	White side panel for controls	Panneau latéral pour contrôles noir blanc	Seitenteil auf Kontrollenseite	Panel lateral lado controles blanco
49	**22800-26450**	Pannello lato comandi nero	Black side panel for controls	Panneau latéral pour contrôles noir	Seitenteil auf Kontrollenseite	Panel lateral lado controles nero
49	**22800-26452**	Pannello laterale per comandi - oro	Side panel for controls gold	Panneau latéral pour contrôles or	Goldfarbig Seitenteil mit Bedieneinheit	Panel lateral completo de mandos oro
49	**22800-26453**	Pannello laterale per comandi - argento	Side panel for controls silver	Panneau latéral pour contrôles argent	Silberfarbig Seitenteil mit Bedieneinheit	Panel lateral completo de mandos plata

OOO	230V 50Hz	220V 60Hz	240V 50Hz	115V 60Hz
6	22500-00300	22500-00300	22500-00300	22500-00001
16	22500-01900	22500-01900	22500-01900	22800-01901
17	22800-26404	22800-26404	22800-26404	22800-26446
30	22800-26473	22800-26473	22800-26473	22800-26445
31	22500-00100	22500-00100	22500-00100	22500-00101
33	22800-26402	22800-26402	22800-26402	22800-26444
42	22500-02410	22500-02410	22500-02410	22500-02411