SAGI - ARMADIO CALDO 145 CM CON PIANO NEUTRO
QL14CPN - 20-04-2009 »

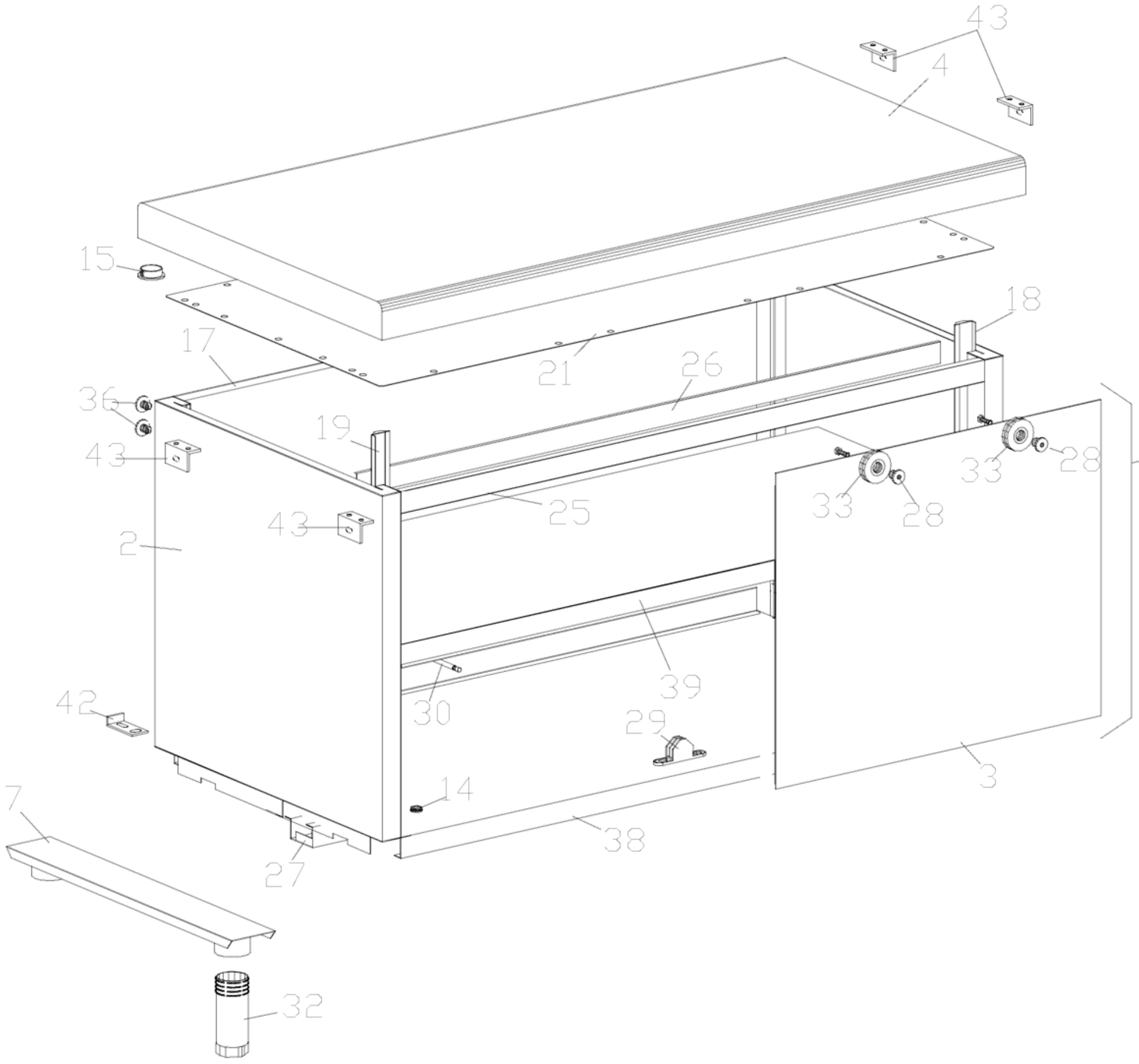

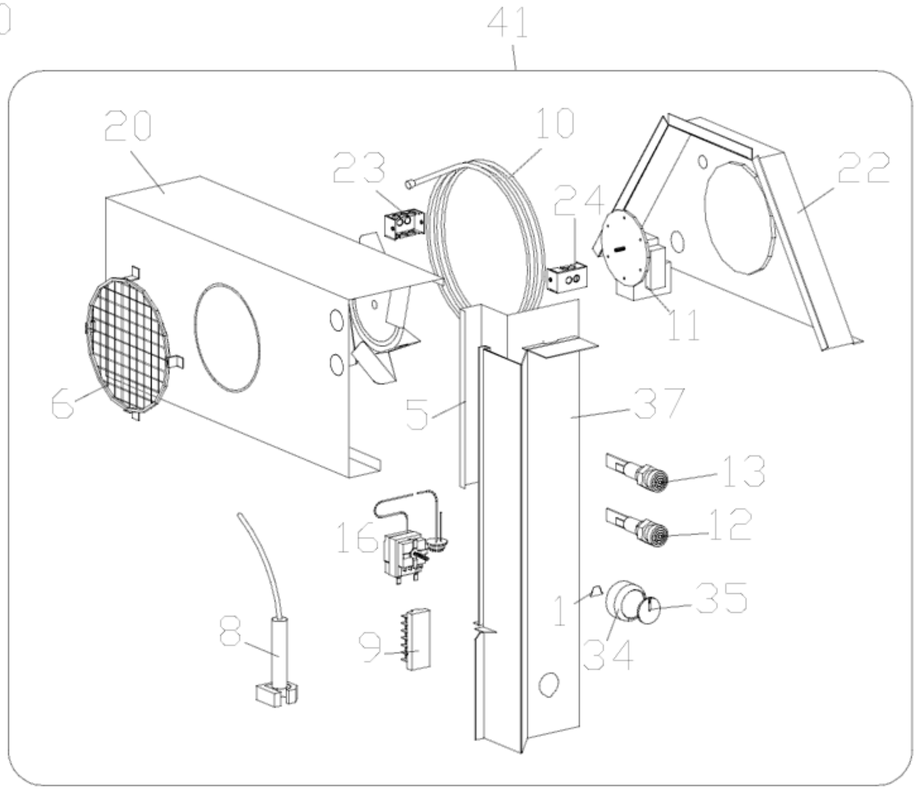

SAGI - ARMADIO CALDO 145 CM CON PIANO NEUTRO
QL14CPN - A000520-GRUPPO ALZATE DI DISTRIBUZIONE - 20-04-2009 »

