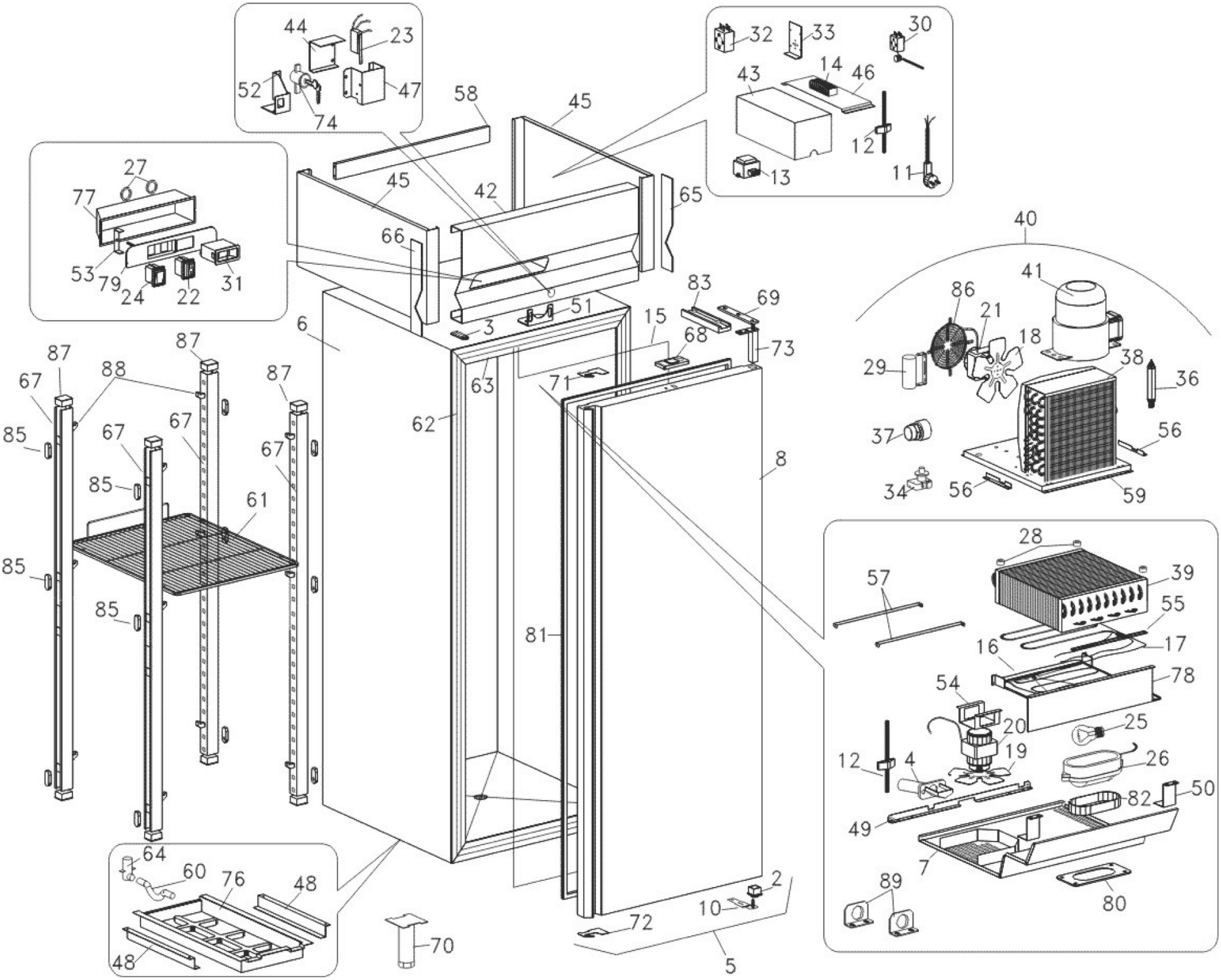
44
23
52
47
74
58
45
32
33
30
43
14
46
12
13
11
27
77
53
79
24
22
31
45
42
65
66
40
41
86
21
18
29
38
36
37
56
34
56
59
83
69
51
3
15
68
73
6
87
87
88
87
67
67
67
85
85
85
61
63
71
62
8
28
39
57
55
16
17
78
54
20
25
12
4
19
26
50
82
49
7
89
80
81
64
60
76
48
48
70
2
10
72
5