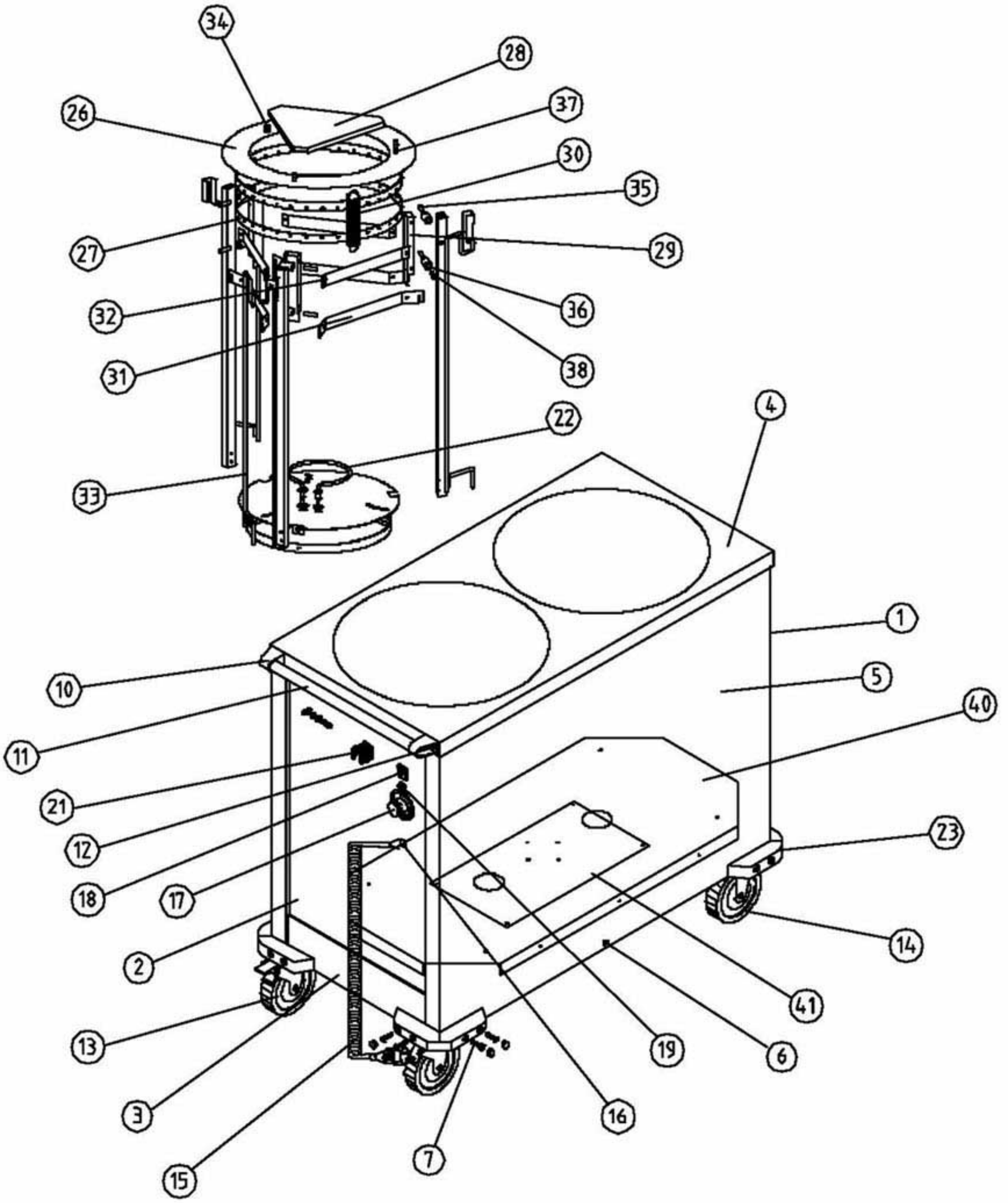

D1 CARRO CALIENTE DISPENSADOR DE PLATOS NIVEL CONSTANTE CPC

COD. PIEZA: X

COTAS SIN TOLERANCIA DIN 7168-f

Material:

SUSTITUYE A: .

Acabado:

SUSTITUIDO POR: .

	GRADO TOLERANCIA	FINO	MEDIO	GRUESO
ANGULAR	HASTA 11 mm	±1°		±1° 31'
	MAS DE 11 A 51 mm	±31'		±50'
	MAS DE 51 A 120 mm	±21'		±25'
	MAS DE 121 A 400 mm	±11'		±15'
	MAS DE 400 mm	±5'		±10'

	GRADO TOLERANCIA	FINO	MEDIO	GRUESO
LINEAL	HASTA 3 mm	±0,05	±0,11	±0,15
	MAS DE 3 A 6 mm	±0,05	±0,11	±0,21
	MAS DE 6 A 31 mm	±0,11	±0,21	±0,51
	MAS DE 31 A 120 mm	±0,15	±0,31	±0,81
	MAS DE 121 A 400 mm	±0,20	±0,51	±1,21
	MAS DE 400 A 1000 mm	±0,30	±0,81	±2,01
	MAS DE 1000 A 2000 mm	±0,50	±1,21	±3,01

COMÚN A

MODELO	Ud.	MODELO	Ud.	MODELO	Ud.	MODELO	Ud.	MODELO
CPC2	1							

A4	Nombre	Fecha
Dibujado	JAPM	.22-03-05
Comprobado	.	.

edesa

Escala 1:15

PLANO RECAMBIOS

Código máquina: CODIGO

Marca	Niv.	Código	Denominación	CPC2-28	CPC2-34	CPC4-28
1	1	D109010012	RESP. EXT. CPC2-28	1		
1	1	D109010014	RESPALDO EXTERIOR CPC2-34		1	
1	1	D109010013	RESPALDO EXTERIOR CPC4-28			1
2	1	D109010016	PANEL MANDOS CPC2-28	1		
2	1	D109010015	PANEL MANDOS CPC2-34		1	
2	1	D109010017	PANEL MANDOS CPC4-28			1
3	1	D109010018	FRONTI_INF. CPC2-28	1		
3	1	D109010020	FRONTI_INF. CPC2-34		1	
3	1	D109010019	FRONTI INF. CPC4-28			1
4	1	D109010022	ENCIM. CPC2-28	1		
4	1	D109010021	ENCIM. CPC2-34		1	
4	1	D109010023	ENCIM. CPC4-28			1
5	1	D109010024	COSTADO LATERAL CPC-2-4-28	2		2
5	1	D109010025	COSTADO LATERAL CPC2-34		2	
6	1	6025090022	TORN M6X10 INOX DIN TRL EXTRA	4	4	4
7	1	6025090039	TORN M6X20 ZINC PHILIPS	16	16	16
8	1	6025090014	TORN M6X16 ZINC EXAG DIN 933	16	16	16
9	1	D161010003	CONJUNTO TIRADOR CPC2-28	1		
10	2	6003010094	SOPORTE TIRADOR CARROS CAL.	2		
11	2	D107050005	TUBO TIRADOR CPC2-28	1		
12	2	6025090024	TORN M6X35 AVELL ALLEN	2		
9	1	D161010011	CONJUNTO TIRADOR CPC2-34		1	
10	2	6003010094	SOPORTE TIRADOR CARROS CAL.		2	
11	2	D107050011	TUBO TIRADOR CPC2-34		1	
12	2	6025090024	TORN M6X35 AVELL ALLEN		2	
9	1	D161010008	CONJUNTO TIRADOR CPC4-28			1
10	2	6003010094	SOPORTE TIRADOR CARROS CAL.			2
11	2	D107050010	TUBO TIRADOR CPC4-28			1
12	2	6025090024	TORN M6X35 AVELL ALLEN			2
13	1	6033130009	RUEDA C/FRENO D125(77X67)PLETI	2	2	2
14	1	6033130013	RUEDA S/FRENO D125(77X67)PLETI	2	2	2
15	1	6021390008	MANG.RIZADA 3X1.5	1	1	1
16	1	6003010068	PISACABLES DE 90º	1	1	1
17	1	6021350004	TERMOST.0-90ºC NT127AO	1	1	1
18	1	6021130001	INT.BIP.AMB.O/I CONTAC.REFORZ.	1	1	1
19	1	6021130003	PILOTO AMB.FUNCION REDONDO	1	1	1
20	1	6021210004	REGLETA BLOQUE 4 POLOS FV-173	1	1	1
21	1	6003010080	PINZA DE PLASTICO SUJETATUBOS	1	1	1
22	1	6021250031	RESIST.AL AIRE 220V/480W DPC34	2	2	4
23	1	6003010002	PARAGOLPES 90º(ESQUINERA) GRIS	4	4	4
24	1	M409050002	PROTECTOR DE SONDA	1	1	1
25	1	6023010213	PEGAT.205x68 CUADRO CPC	1	1	1
26	1	D109010005	ARO SUP. 391MM DPN-28 MOLDEADO	2		4
26	1	D109010007	ARO SUP. 451MM DPN-34 MOLDEADO		2	
27	1	D109010004	ARO SUJ.MUELLE DPN-28 MOLDEADO	4		8
27	1	D109010003	ARO SUJ.MUELLE DPN-34 MOLDEADO		4	
28	1	D109010048	BASE PLATOS DPC-DPN-28	2		4
28	1	D109010049	BASE PLATOS DPC-DPN-34		2	
29	1	D109010029	COLUMNA SUJ. ROD.	6	6	12
30	1	6033090015	MUELLE TRAC.L.120X18 EXT.1.2H	35	48	70
31	1	D109010035	PLETINA INF. TRIAN.DISPENS. 28	6		12
31	1	D109010033	PLETINA INF. TRIAN.DISPENS. 34		6	
32	1	D109010036	PLETINA SUP. TRIAN.DISPENS. 28	6		12
32	1	D109010034	PLETINA SUP. TRIAN.DISPENS. 34		6	
33	1	6027170007	VARILLA REGULACION DPN	6	6	12
34	1	6007050079	APOYO CROMADO ESTANT.CRISTAL	6	6	12
35	1	6033090014	EJE INTERIOR ROSCADO BRONCE	18	18	36
36	1	6003010123	RODILLO NYLON ACETAL	12	12	24
37	1	6025090038	ESPARRAGO EXAG M6X30 ROSC.	6	6	12
38	1	6025090013	TORN M4X10 INOX ESTRE DIN 7985	24	24	48
39	1	6025210036	ARANDELA M4 INOX GROWER	24	24	48
40	1	D109050003	FONDO INTERIOR CPC2-28	1		
40	1	D109050005	FONDO INTERIOR CPC2-34		1	
40	1	D109050004	FONDO INTERIOR CPC4-28			1
41	1	D109170004	TAPA PLATAFORMA CPC2-28	1		
41	1	D109170005	TAPA PLATAFORMA CPC2-34		1	
41	1	D109170004	TAPA PLATAFORMA CPC4-28			2