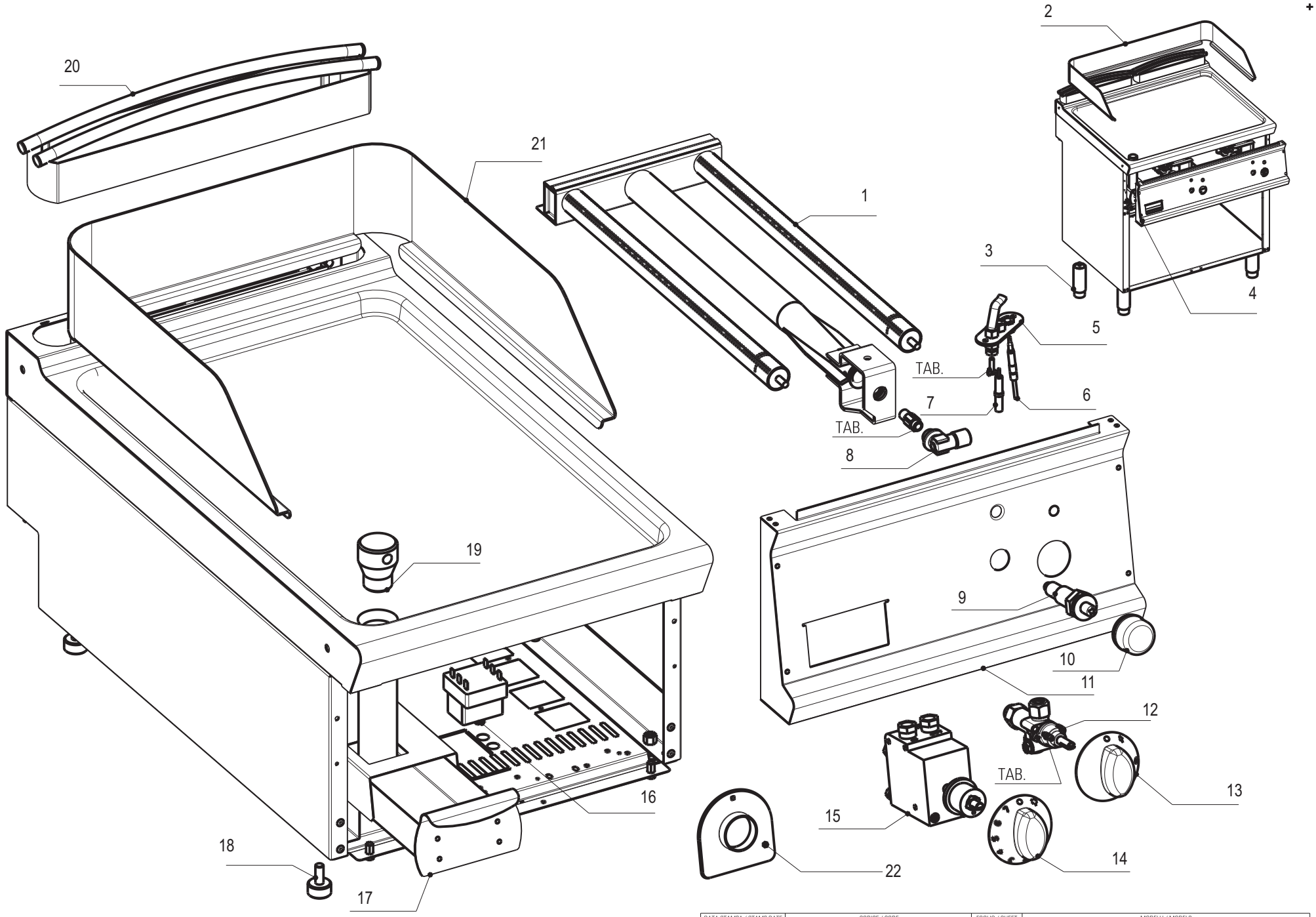


| DATA STAMPA / STAMP DATE | CODICE / CODE | FOGLIO / SHEET | MODELLI / MODELS |
|---|---|---|---|
| 30.03.11 | 5415.450.00 | 1/1 | FT_G7 - FT_FG7 |

| Artic./Item | Descrizione/Description | Modello/Model |
|---|---|---|
| **713040** | **FRY TOP GAS PIASTRA RIGATA**<br>**GAS FRY-TOP WITH RIBBED PLATE** | **FTRR8G7** |

| Cons./Recom. | Pos./Posit. | Ricambio/Replacement | | | Prezzo/Price List |
|---|---|---|---|---|---|
| | 01900000 | RC01900000 | ANELLO CAPPUCCIO PIEZO | PIEZO IGNITER NIPPLE RING | 8,99 |
| | 01 | RC01164000 | BRUCIATORE 7KW | BURNER | 104,71 |
| | 02 | RC01721000 | SPLASHBACK FT8L7 | SPLASHBACK FT8L7 | 111,87 |
| | 04 | RC01893000 | CRUSCOTTO E SOTTOMANOPOLE FT8G7/9 | CONTROL PANEL FT8G7/9 MY11 | 74,06 |
| | 05 | RC01169000 | GRUPPO PILOTA | PILOT GROUP | 16,44 |
| * | 06 | RC00118000 | TERMOCOPPIA M9X1 L600 | TERMOCOUPLE | 15,56 |
| * | 07 | RC01168000 | CANDELA M4X1 TARGET | SPARK PLUG | 13,47 |
| | 08 | RC01165000 | PORTAUGELLO A L | NOZZLE HOLDER | 15,23 |
| | 09 | RC00128000 | ACCENDITORE PIEZO CON DADO | PIEZO IGNITER | 16,99 |
| | 10 | RC01685000 | CAPPUCCIO IN GOMMA PER PIEZO | GUMMY CAP FOR PIEZO IGNITER | 9,71 |
| | 12 | RC05001400 | RUBINETTO GAS | GAS COCK | 79,66 |
| | 13 | RC01887000 | MANOPOLA GAS NERA | GAS BLACK KNOB | 8,15 |
| | 13 | RC02074000 | MANOPOLA GAS GRIGIA | GREY KNOB | 8,79 |
| | 17 | RC01718000 | ASSIEME CASSETTO FT T74 | | 55,00 |
| | 18 | RC00311000 | PIEDINO H=25 MM | FOOT | 4,74 |
| | 19 | RC00573000 | TAPPO PER FRYTOP | OIL DRAIN PLUG | 16,21 |
| | 20 | RC01711000 | CAMINO 40 H45 TECNO74 | FLUE ASSEMBLY 40 H45 L7 | 80,08 |
| | 22 | RC02078000 | SOTTOMANOPOLA GAS NEUTRO NERO | BLACK UNDERKNOB | 7,70 |
| | 22 | RC02081000 | SOTTOMANOPOLA GAS NEUTRO GRIGIO | GREY UNDERKNOB | 7,18 |



L'azienda si riserva il diritto di apportare ulteriori aggiornamenti senza preavviso. / The data may be updated without prior warning