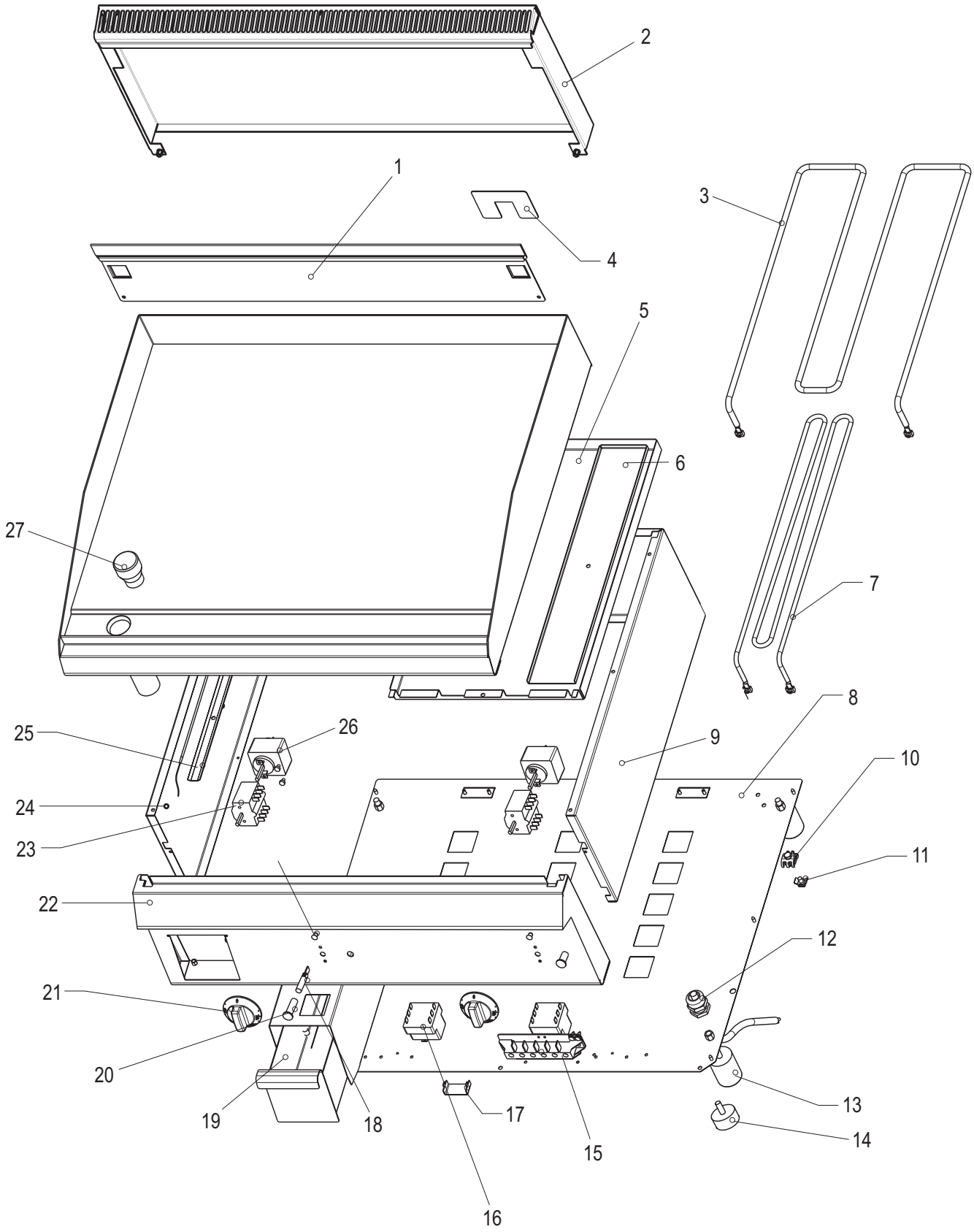
1
2
3
4
5
6
7
8
9
10
11
12
13
14
15
16
17
18
19
20
21
22
23
24
25
26
27

CODICI RICAMBIO PER FINITO / SPARE PARTS FOR THE FINISHED PRODUCT

Aggiornato al/Updated to 27/11/17

Artic./Item	Descrizione/Description	Modello/Model
116027	**FRY TOP ELETTRICO PIASTRA 1/3 RIGATA** **ELECTRIC FRY-TOP WITH 1/3 RIBBED PLATE**	**FTR70E/6/0**

Cons./Recom.	Pos./Posit.	Ricambio/Replacement			Prezzo/Price List
	05	RC00314000	SCATOLA RESISTENZE FT	HEATING ELEMENTS BOX FT	24,72
	06	RC00315000	SUPPORTO RESISTENZE FT	HEATING ELEMENT SUPPORT FT	13,57
*	07	RC00286000	RESISTENZA	HEATING ELEMENT	35,97
	08	RC00791000	FONDO ELETTRICO 700	BASE EL. 700	33,43
	09	RC01251000	FIANCO DX SNACK	RIGHT SIDE SNACK	32,77
	10	RC00304000	MORSETTO EQUIPOTENZIALE COMPLETO	EQUIPOTENTIAL CONNECTING BLOCK	6,62
	11	RC00303000	REGGIFASCETTA	CLAMP SUPPORT	3,97
	12	RC00241000	PRESSACAVO PG16 CON DADO	CABLE GLAND AND NUT	7,18
	13	RC00518000	PIEDINO H=50 MM	FOOT	5,74
	15	RC00194000	MORSETTIERA FV 122 B	CONNECTING BLOCK	9,16
*	16	RC00305000	TERMOSTATO DI SICUREZZA	SAFETY THERMOSTAT	85,19
	17	RC00310000	PROTEZIONE LIMITATORE	LIMIT SWITCH PROTECTION	7,83
*	18	RC01782000	LAMPADA SEGN.NEON FASTON VERDE 230V	GREEN NEON LAMP 230V	6,09
	19	RC00312000	CASSETTO	DRAWER	67,53
*	20	RC01783000	PORTALAMPADA TRASPARENTE D10	TRANSPARENT LAMP HOLDER D10	5,30
	21	RC02033000	MANOPOLA FRYTOP ELETTRICO NERA	BLACK KNOB	9,76
	21	RC02034000	MANOPOLA FRYTOP ELETTRICO GRIGIA	GREY KNOB	9,05
	22	RC00656000	CRUSCOTTO FT70E	CONTROL PANEL FT70E	70,72
*	23	RC00070000	COMMUTATORE TRIFASE	SWITCH	20,52
	24	RC01252000	FIANCO SX SNACK	LEFT SIDE SNACK	32,77
	25	RC00316000	SUPPORTO BULBI FT	SUPPORT FOR BULB FT	13,34
*	26	RC00285000	TERMOSTATO DI LAVORO	WORKING THERMOSTAT FT	61,89
	27	RC00573000	TAPPO PER FRYTOP	OIL DRAIN PLUG	16,21

L'azienda si riserva il diritto di apportare ulteriori aggiornamenti senza preavviso. / The data may be updated without prior warning