DESPIECES DEL SERVICIO TECNICO

Mesas Frías Gastronorm
Tables Froides Gastronorm
Gastronorm Refrigerated Counters
Gastronorm Kühltische
Tavoli Refrigerati Gastronorm

MFP / MFN
MCP / MCN

FEBRERO 2002

FAGOR

Fagor Industrial

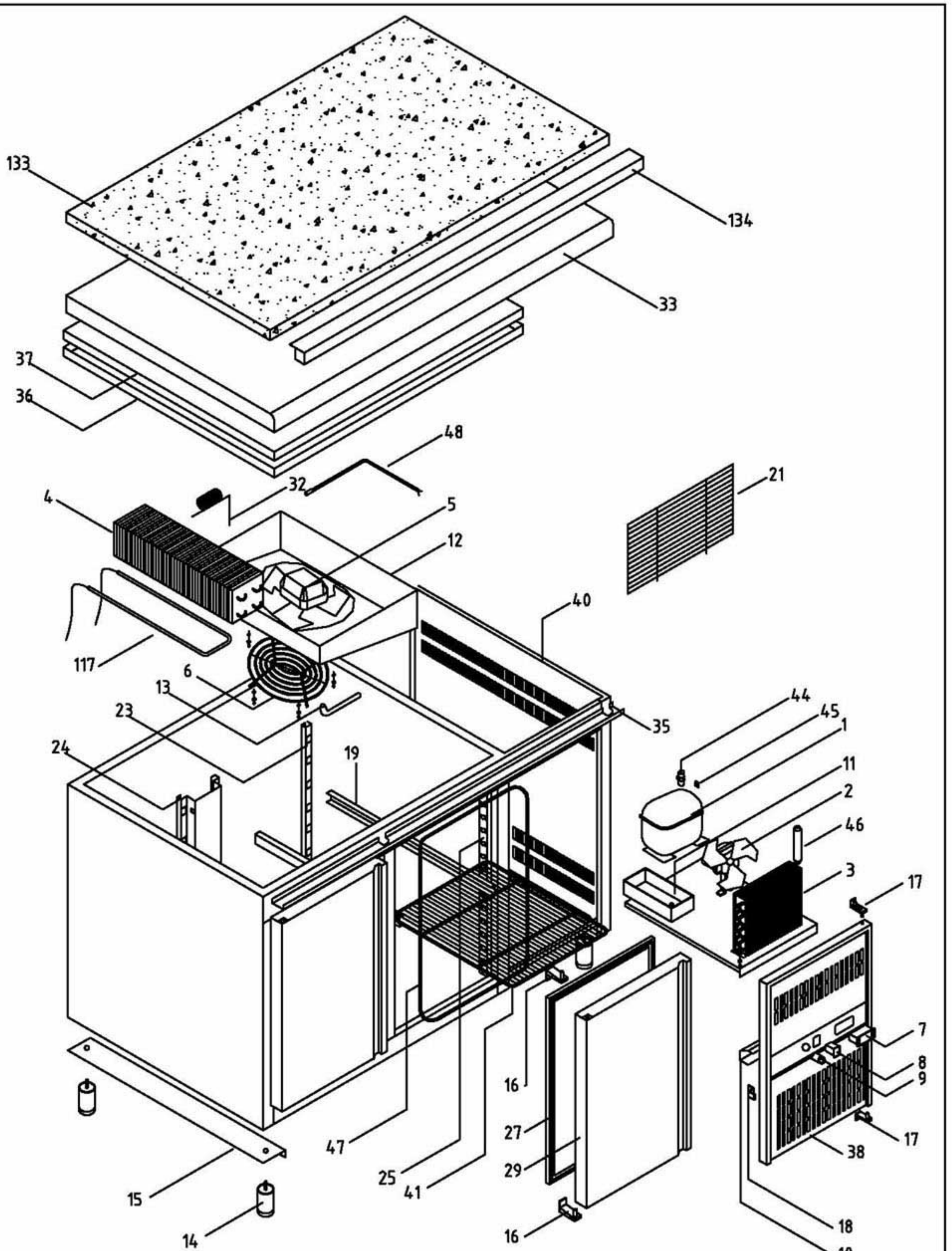

COMÚN A

Mesas Frias GN 1/1 y Pastelería 400x600, refrigeración y mantenimiento de congelados

Mesas Frias GN 1/1 y Pastelería 400x600, refrigeración y mantenimiento de congelados, centrales y murales

	Firma	Fecha
Dibujado	M. Mellado	28/02/01
Proyectado		
Comprobado		

DESPIECE MESAS FRIAS

Código

DSP0143

FAGOR

FAGOFRI s.a.

FAGOR
FAGOFRI SA

PLANO DESPIECE

	FAGOFRI Código	MATERIAL	MODELO	DSP-0143 MFP-135-GN	DSP-0143 MFP-180-GN	DSP-0143 MFP-225-GN	DSP-0143 MFP-270-GN	DSP-0143 MCP-135-GN	DSP-0143 MCP-180-GN	DSP-0143 MCP-225-GN	DSP-0143 MCP-270-GN	DSP-0160 C GN-2x1/2	DSP-0161 C GN-3x1/3	DSP-0162 C GN-1/3+2/3
				1	1	1	1	1	1	1	1	1	1	1
1	6001700003	Compresor, Danfoss FR-7,5-G		1				1						
1	6001700004	Compresor, Danfoss FR-8,5-G			1	1			1	1				
1	6001700007	Compresor, Danfoss SC-12-G					1				1			
2	6001506002	Ventilador unidad condensadora, 10 w con pala y pata		1	1	1	1	1	1	1	1			
3	6001911002	Condensador, 9x2 derecha techo		1	1	1		1	1	1				
3	6001911003	Condensador, 9x3 derecha techo					1				1			
4	6001902001	Evaporador tiro forzado, B 5T 4R 330A 4S		1	1	1		1	1	1				
4	6001902002	Evaporador tiro forzado, B 8T 4R 330A 4S MESA FRIA					1				1			
5	6001506001	Ventilador Evaporador, 5 w con pala y aro		1	1	1	1	1	1	1	1			
6	6000202216	Rejilla protección ventilador evaporador, Plastico inyectado		1	1	1	1	1	1	1	1			
7	6001507045	Control digital refrigeración, CAREL IR32SE0000 con sonda y transformador		1	1	1	1	1	1	1	1			
7	6001507046	Control digital refrigeración, CAREL PJ32SOPOOK con sondas		1	1	1	1	1	1	1	1			
7	6001507039	Control digital refrigeración, ELIWELL EWDC 112 con sonda		1	1	1	1	1	1	1	1			
7	6001507002	Control digital refrigeración, ELIWELL EWPC 961 N con sonda y transformador		1	1	1	1	1	1	1	1			
8	6001507003	Interruptor general on / off, BIPOLAR N/ABMAR 220 V. IB4-3106		1	1	1	1	1	1	1	1			
9	6001507005	Piloto funcionamiento compresor, L-312 Ø13 mm 220 V AMBAR		1	1	1	1	1	1	1	1			
10	6005520103	Protección trasera inox cuadro eléctrico mesa fría, inox		1	1	1	1	1	1	1	1			
11	6000202204	Bandeja evaporación automática, Plastico inyectado		1	1	1	1	1	1	1	1			
12	6000201012	Bandeja goteo evaporador tiro forzado, Gaveta tiro forzado mesa fría GN / pastelería		1	1	1	1	1	1	1	1			
14	6009990360	Conjunto pata regulable Mesa Fria, Estanteria y Mesa Cafetera, ø50x107 / 147		4	4	4	4	4	4	4	6			
15	6002501002	Base lateral apoyo mesa Gastronorma, zincado 600x100		1	1	1	1	1	1	1	1			
16	6009992206	Juego bisagra mesa fria apertura derecha tirador horizontal,		2	3	4	5	2	3	4	5			
16	6009992204	Juego bisagra mesa fria apertura derecha tirador vertical,		2	3	4	5	2	3	4	5			
16	6009992205	Juego bisagra mesa fria apertura izquierda tirador horizontal,		2	3	4	5	2	3	4	5			
16	6009992203	Juego bisagra mesa fria apertura izquierda tirador vertical,		2	3	4	5	2	3	4	5			
17	6000202237	Soporte rejilla cuadro de mandos,		2	2	2	2	2	2	2	2			
18	6000202213	Escuadra amarre rejilla cuadro de mandos,		1	1	1	1	1	1	1	1			
20	6009990037	Juego guias estante parrilla interior (central), Gastronorma 1/1 "U" 605 mm						4	6	8	10			
20	6009990002	Juego guias estante parrilla interior, Gastronorma 1/1 "U" 550 mm		4	6	8	10							
21	6001802001	Rejilla trasera protección motor mesa fria, Alambre zincado		1	1	1	1							
23	6009990225	Cremallera lateral trasera, mesa GN 1/1		2	2	2	2							
24	6009990226	Cremallera central trasera, mesa GN 1/1		1	2	3	4							
25	6009990218	Cremallera delantera, mesa fria Snack / Pasteleria / GN 1/1		4	6	8	10	8	12	16	20			
27	6001401101	Burlete puerta mesa GN, 400x605 UR-260-M		2	3	4	5	2	3	4	5			

FAGOR
FAGOFRI SA

PLANO DESPIECE

	FAGOFRI Código	MATERIAL / MODELO	DSP-0143 MFP-135-GN	DSP-0143 MFP-180-GN	DSP-0143 MFP-225-GN	DSP-0143 MFP-270-GN	DSP-0143 MCP-135-GN	DSP-0143 MCP-180-GN	DSP-0143 MCP-225-GN	DSP-0143 MCP-270-GN	DSP-0160 C GN-2x1/2	DSP-0161 C GN-3x1/3	DSP-0162 C GN-1/3+2/3
			1	1	1	1	1	1	1	1	1	1	1
29	6009990172	Puerta mesa GN apertura derecha refrigeracion tirador horizontal, 435x640	2	3	4	5	2	3	4	5			
29	6009990171	Puerta mesa GN apertura derecha refrigeracion tirador vertical, 435x640	2	3	4	5	2	3	4	5			
29	6009990170	Puerta mesa GN apertura izquierda refrigeracion tirador horizontal, 435x640	2	3	4	5	2	3	4	5			
29	6009990010	Puerta mesa GN apertura izquierda refrigeracion tirador vertical, 435x640	2	3	4	5	2	3	4	5			
32	6009991504	Tubo capilar, 1,0x3300	1	1	1		1	1	1				
32	6009991507	Tubo capilar, 1,25x2100				1				1			
33	6009991020	Encimera inox. Gastronorma central, 1350x760					1						
33	6009991022	Encimera inox. Gastronorma central, 1800x760						1					
33	6009991024	Encimera inox. Gastronorma central, 2250x760							1				
33	6009991026	Encimera inox. Gastronorma central, 2700x760								1			
33	6009991301	Encimera inox. Gastronorma especial 1350x700 peto 100 mm	1										
33	6009991050	Encimera inox. Gastronorma especial 1350x700 peto 100 mm y fregadero lado derecho	1										
33	6009991057	Encimera inox. Gastronorma especial 1350x700 peto 100 mm y fregadero lado izquierdo	1										
33	6009991167	Encimera inox. Gastronorma especial 1350x700 peto 45 mm	1										
33	6009991302	Encimera inox. Gastronorma especial 1800x700 peto 100 mm		1									
33	6009991051	Encimera inox. Gastronorma especial 1800x700 peto 100 mm y fregadero lado derecho		1									
33	6009991054	Encimera inox. Gastronorma especial 1800x700 peto 100 mm y fregadero lado izquierdo		1									
33	6009991169	Encimera inox. Gastronorma especial 1800x700 peto 45 mm		1									
33	6009991303	Encimera inox. Gastronorma especial 2250x700 peto 100 mm			1								
33	6009991052	Encimera inox. Gastronorma especial 2250x700 peto 100 mm y fregadero lado derecho			1								
33	6009991055	Encimera inox. Gastronorma especial 2250x700 peto 100 mm y fregadero lado izquierdo			1								
33	6009991171	Encimera inox. Gastronorma especial 2250x700 peto 45 mm			1								
33	6009991304	Encimera inox. Gastronorma especial 2700x700 peto 100 mm				1							
33	6009991053	Encimera inox. Gastronorma especial 2700x700 peto 100 mm y fregadero lado derecho				1							
33	6009991056	Encimera inox. Gastronorma especial 2700x700 peto 100 mm y fregadero lado izquiedo				1							
33	6009991173	Encimera inox. Gastronorma especial 2700x700 peto 45 mm				1							
33	6009991012	Encimera inox. Gastronorma, 1350x700	1										
33	6009991014	Encimera inox. Gastronorma, 1800x700		1									
33	6009991016	Encimera inox. Gastronorma, 2250x700			1								
33	6009991018	Encimera inox. Gastronorma, 2700x700				1							
35	6009991100	Decorativo encimera, aluminio 1345x55	1				2						
35	6009991102	Decorativo encimera, aluminio 1795x55		1				2					
35	6009991104	Decorativo encimera, aluminio 2245x55			1				2				
35	6009991106	Decorativo encimera, aluminio 2695x55				1				2			

FAGOR
FAGOFRI SA

PLANO DESPIECE

	FAGOFRI Código	MATERIAL / MODELO	DSP-0143 MFP-135-GN	DSP-0143 MFP-180-GN	DSP-0143 MFP-225-GN	DSP-0143 MFP-270-GN	DSP-0143 MCP-135-GN	DSP-0143 MCP-180-GN	DSP-0143 MCP-225-GN	DSP-0143 MCP-270-GN	DSP-0160 C GN-2x1/2	DSP-0161 C GN-3x1/3	DSP-0162 C GN-1/3+2/3
			1	1	1	1	1	1	1	1	1	1	1
36	6009991133	Techo interior, aluminio 1275x540		1				1					
36	6009991136	Techo interior, aluminio 1730x540			1				1				
36	6009991139	Techo interior, aluminio 2020x540				1				1			
36	6009991142	Techo interior, aluminio 830x540	1				1						
37	6009991202	Aislamiento techo interior, porexpan 1310x566x30		1				1					
37	6009991205	Aislamiento techo interior, porexpan 1760x566x30			1				1				
37	6009991208	Aislamiento techo interior, porexpan 2110x566x30				1				1			
37	6009991211	Aislamiento techo interior, porexpan 860x566x30	1				1						
38	6009990005	Rejilla cuadro de mandos apertura derecha, Acero inox 427x645	1	1	1	1	2	2	2	2			
38	6009990130	Rejilla cuadro de mandos apertura derecha, Acero inox 427x645	1	1	1	1	2	2	2	2			
40	6009990047	Costado lado grupo Mesa Gastronorma, Acero inox. 635x725	1	1	1	1	1	1	1	1			
41	6001801003	Estante parrilla GN 1/1, 325x530	2	3	4	5	2	3	4	5			
42	6001507041	Interruptor paro ventilador tiro forzado (MESAS FRIAS), Pulsador 1005172 NA/M14,2S4,BM	1	1	1	1	2	2	2	2			
44	6002000032	Relé de arranque compresor FR-7,5-G, Danfoss 117U6001	1				1						
44	6002000031	Relé de arranque compresor FR-8,5-G, Danfoss 117U6015		1	1			1	1				
44	6004000003	Relé de arranque compresor SC-12-G, Danfoss 117U6003				1				1			
45	6004000008	Condensador de arranque FR, Danfoss 117U5015	1	1	1		1	1	1				
45	6004000009	Condensador de arranque SC, Danfoss 117U5017				1				1			
46	6000601003	Filtro secador, 40 gr. 1/4 x 1/4	1	1	1	1	1	1	1	1			
47	6001508003	Resistencia marco puerta Gastro-1, 10 W x m, 1970+600	1	1	1	1	2	2	2	2			
47	6001508004	Resistencia marco puerta Gastro-2, 10 W x m, 1970+200+600	1	2	3	4	2	4	6	8			
48	6002000057	Sonda termostato, NTC 938 Ohm	1	1	1	1	1	1	1	1			
134	6005510261	Decorativo mesa fria GN 1/1 apertura derecha, inox satinado 1344x45	1				1						
134	6005510262	Decorativo mesa fria GN 1/1 apertura derecha, inox satinado 1794x45		1				1					
134	6005510263	Decorativo mesa fria GN 1/1 apertura derecha, inox satinado 2244x45			1				1				
134	6005510264	Decorativo mesa fria GN 1/1 apertura derecha, inox satinado 2694x45				1				1			
134	6005510253	Decorativo mesa fria GN 1/1 apertura izquierda, inox satinado 1344x45	1				1						
134	6005510254	Decorativo mesa fria GN 1/1 apertura izquierda, inox satinado 1794x45		1				1					
134	6005510255	Decorativo mesa fria GN 1/1 apertura izquierda, inox satinado 2244x45			1				1				
134	6005510256	Decorativo mesa fria GN 1/1 apertura izquierda, inox satinado 2694x45				1				1			
A	6009990604	Frente cajón refrigerado GN-100, 435x210										3	1
A	6009990603	Frente cajón refrigerado GN-200, 435x315									2		
B	6001401115	Burlete frente cajón GN 1/1-100, 400x175										3	1
B	6001401107	Burlete frente cajón GN 1/1-200, 400x280									2		

FAGOR
FAGOFRI SA

PLANO DESPIECE

	FAGOFRI Código	MATERIAL	MODELO	DSP-0143 MFP-135-GN	DSP-0143 MFP-180-GN	DSP-0143 MFP-225-GN	DSP-0143 MFP-270-GN	DSP-0143 MCP-135-GN	DSP-0143 MCP-180-GN	DSP-0143 MCP-225-GN	DSP-0143 MCP-270-GN	DSP-0160 C GN-2x1/2	DSP-0161 C GN-3x1/3	DSP-0162 C GN-1/3+2/3
				1	1	1	1	1	1	1	1	1	1	1
C	6000201008	Fijación Fronti Horizontal Cajonera Refrigerada,										4	6	4
D	6009990613	Fronti (completo) separador cajones GN COMÚN, 345x95x60										1	2	1
E	6005520192	Cuerpo cajón GN 1/1-100, 300x555x100											3	1
E	6005520190	Cuerpo cajón GN 1/1-200, 300x555x190										2		
F	6003001010	Guia telescópica desmontable inox GN 1/1,										2	3	2
G	6009990605	Frente cajón refrigerado GN-300, 435x420												1
H	6009990612	Burlete frente cajón GN 1/1-300, 400x390												1
I	6005520193	Cuerpo cajón GN 1/1-300, 300x555x290												1

FAGOR
FAGOFRI SA

PLANO DESPIECE

	FAGOFRI Código	MATERIAL	DSP-0143 MFN-135-GN	DSP-0143 MFN-180-GN	DSP-0143 MFN-225-GN	DSP-0143 MFN-270-GN	DSP-0143 MCN-135-GN	DSP-0143 MCN-180-GN	DSP-0143 MCN-225-GN	DSP-0143 MCN-270-GN	DSP-0160 C GN-2x1/2	DSP-0161 C GN-3x1/3	DSP-0162 C GN-1/3+2/3
MODELO			1	1	1	1	1	1	1	1	1	1	1
1	6001710004	Compresor, ASPERA J-2192-GK				1							
1	6001710001	Compresor, Danfoss SC-12-CL	1	1			1	1					
1	6001710003	Compresor, Danfoss SC-18-CL			1				1	1			
2	6001506002	Ventilador unidad condensadora, 10 w con pala y pata	1	1	1	1	1	1	1	1			
3	6001911005	Condensador, 10x4 derecha techo	1	1	1	1	1	1					
4	6001903001	Evaporador, Bateria FC-61-B	1	1			1	1					
4	6001903003	Evaporador, Bateria FC-71-B			1	1			1	1			
5	6004000011	Ventilador Evaporador FC-61-B / FC-62-B, 5 w con pala y aro GC	1	1			1	1					
5	6004000012	Ventilador Evaporador FC-71-B / FC-72-B, 10 w con pala y aro GC			1	1			1	1			
6	6004000013	Rejilla protección ventilador evaporador FC, Alambre Ø 200	1	1			1	1					
6	6004000014	Rejilla protección ventilador evaporador FC, Alambre Ø 250			1	1			1	1			
7	6001507044	Control digital mant. congelados, Carel PJ32C00000 (220 v, 3 botones, 3 reles)	1	1	1	1	1	1	1	1			
7	6001507043	Control digital mant. congelados, Carel PJ32SE (12 v, 4 botones, 4 reles)	1	1	1	1	1	1	1	1			
7	6001507012	Control digital mant. congelados, ELIWELL EWPC 974 con sondas y tranformador	1	1	1	1	1	1	1	1			
7	6001507042	Control digital mant. congelados, ELIWELL EWPX-174 con sondas y transformador	1	1	1	1	1	1	1	1			
8	6001507003	Interruptor general on / off, BIPOLAR N/ABMAR 220 V. IB4-3106	1	1	1	1	1	1	1	1			
9	6001507005	Piloto funcionamiento compresor, L-312 Ø13 mm 220 V AMBAR	1	1	1	1	1	1	1	1			
10	6005520103	Protección trasera inox cuadro eléctrico mesa fría, inox	1	1	1	1	1	1	1	1			
11	6000202204	Bandeja evaporación automática, Plastico inyectado	1	1	1	1	1	1	1	1			
12		Bandeja goteo evaporador FC-61-B mesa fría, Aluminio	1	1			1	1					
12	6004000017	Bandeja goteo evaporador FC-71-B mesa fría, Aluminio			1	1			1	1			
14	6009990360	Conjunto pata regulable Mesa Fria, Estanteria y Mesa Cafetera, ø50x107 / 147	4	4	4	4	4	4	4	6			
15	6002501002	Base lateral apoyo mesa Gastronorma, zincado 600x100	1	1	1	1	1	1	1	1			
16	6009992206	Juego bisagra mesa fria apertura derecha tirador horizontal,	2	3	4	5	2	3	4	5			
16	6009992204	Juego bisagra mesa fria apertura derecha tirador vertical,	2	3	4	5	2	3	4	5			
16	6009992205	Juego bisagra mesa fria apertura izquierda tirador horizontal,	2	3	4	5	2	3	4	5			
16	6009992203	Juego bisagra mesa fria apertura izquierda tirador vertical,	2	3	4	5	2	3	4	5			
17	6000202237	Soporte rejilla cuadro de mandos,	2	2	2	2	4	4	4	4			
18	6000202213	Escuadra amarre rejilla cuadro de mandos,	1	1	1	1	2	2	2	2			
20	6009990037	Juego guias estante parrilla interior (central), Gastronorma 1/1 "U" 605 mm					4	6	8	10			
20	6009990002	Juego guias estante parrilla interior, Gastronorma 1/1 "U" 550 mm	4	6	8	10							
23	6009990225	Cremallera lateral trasera, mesa GN 1/1	2	2	2	2							
24	6009990226	Cremallera central trasera, mesa GN 1/1	1	2	3	4							
25	6009990218	Cremallera delantera, mesa fria Snack / Pasteleria / GN 1/1	4	6	8	10	8	12	16	20			

FAGOR
FAGOFRI SA

PLANO DESPIECE

	FAGOFRI Código	MATERIAL	MODELO	DSP-0143 MFN-135-GN	DSP-0143 MFN-180-GN	DSP-0143 MFN-225-GN	DSP-0143 MFN-270-GN	DSP-0143 MCN-135-GN	DSP-0143 MCN-180-GN	DSP-0143 MCN-225-GN	DSP-0143 MCN-270-GN	DSP-0160 C GN-2x1/2	DSP-0161 C GN-3x1/3	DSP-0162 C GN-1/3+2/3
				1	1	1	1	1	1	1	1	1	1	1
27	6001401101	Burlete puerta mesa GN, 400x605 UR-260-M		2	3	4	5	2	3	4	5			
29	6009990178	Puerta mesa GN apertura derecha mant cong tirador horizontal, 435x640		2	3	4	5	2	3	4	5			
29	6009990177	Puerta mesa GN apertura derecha mant cong tirador vertical, 435x640		2	3	4	5	2	3	4	5			
29	6009990176	Puerta mesa GN apertura izquierda mant cong tirador horizontal, 435x640		2	3	4	5	2	3	4	5			
29	6009990014	Puerta mesa GN apertura izquierda mant cong tirador vertical, 435x640		2	3	4	5	2	3	4	5			
32	6009991510	Tubo capilar, 1,25x2900				1				1				
32	6009991508	Tubo capilar, 1,25x3500		1	1			1	1					
32	6009991516	Tubo capilar, 1,5x2000					1				1			
33	6009991020	Encimera inox. Gastronorma central, 1350x760						1						
33	6009991022	Encimera inox. Gastronorma central, 1800x760							1					
33	6009991024	Encimera inox. Gastronorma central, 2250x760								1				
33	6009991026	Encimera inox. Gastronorma central, 2700x760									1			
33	6009991301	Encimera inox. Gastronorma especial 1350x700 peto 100 mm		1										
33	6009991167	Encimera inox. Gastronorma especial 1350x700 peto 45 mm		1										
33	6009991302	Encimera inox. Gastronorma especial 1800x700 peto 100 mm			1									
33	6009991169	Encimera inox. Gastronorma especial 1800x700 peto 45 mm			1									
33	6009991303	Encimera inox. Gastronorma especial 2250x700 peto 100 mm				1								
33	6009991171	Encimera inox. Gastronorma especial 2250x700 peto 45 mm				1								
33	6009991304	Encimera inox. Gastronorma especial 2700x700 peto 100 mm					1							
33	6009991173	Encimera inox. Gastronorma especial 2700x700 peto 45 mm					1							
33	6009991012	Encimera inox. Gastronorma, 1350x700		1										
33	6009991014	Encimera inox. Gastronorma, 1800x700			1									
33	6009991016	Encimera inox. Gastronorma, 2250x700				1								
33	6009991018	Encimera inox. Gastronorma, 2700x700					1							
35	6009991100	Decorativo encimera, aluminio 1345x55		1				1						
35	6009991102	Decorativo encimera, aluminio 1795x55			1				1					
35	6009991104	Decorativo encimera, aluminio 2245x55				1				1				
35	6009991106	Decorativo encimera, aluminio 2695x55					1				1			
36	6009991133	Techo interior, aluminio 1275x540			1				1					
36	6009991136	Techo interior, aluminio 1730x540				1				1				
36	6009991139	Techo interior, aluminio 2020x540					1				1			
36	6009991142	Techo interior, aluminio 830x540		1				1						
37	6009991202	Aislamiento techo interior, porexpan 1310x566x30			1				1					
37	6009991205	Aislamiento techo interior, porexpan 1760x566x30				1				1				

FAGOR
FAGOFRI SA

PLANO DESPIECE

	FAGOFRI Código	MATERIAL / MODELO	DSP-0143 MFN-135-GN	DSP-0143 MFN-180-GN	DSP-0143 MFN-225-GN	DSP-0143 MFN-270-GN	DSP-0143 MCN-135-GN	DSP-0143 MCN-180-GN	DSP-0143 MCN-225-GN	DSP-0143 MCN-270-GN	DSP-0160 C GN-2x1/2	DSP-0161 C GN-3x1/3	DSP-0162 C GN-1/3+2/3
			1	1	1	1	1	1	1	1	1	1	1
37	6009991208	Aislamiento techo interior, porexpan 2110x566x30				1				1			
37	6009991211	Aislamiento techo interior, porexpan 860x566x30	1				1						
38	6009990005	Rejilla cuadro de mandos apertura derecha, Acero inox 427x645	1	1	1	1	1	1	1	1			
38	6009990130	Rejilla cuadro de mandos apertura derecha, Acero inox 427x645	1	1	1	1	1	1	1	1			
40	6009990047	Costado lado grupo Mesa Gastronorma, Acero inox. 635x725	1	1	1	1	1	1	1	1			
41	6001801003	Estante parrilla GN 1/1, 325x530	2	3	4	5	2	3	4	5			
42	6001507041	Interruptor paro ventilador tiro forzado (MESAS FRIAS), Pulsador 1005172 NA/M14,2S4,BM	1	1	1	1	1	2	2	2			
44	6004000004	Relé de arranque compresor SC-15-CL, Danfoss 117U6005	1	1			1	1					
44	6004000005	Relé de arranque compresor SC-18-CL, Danfoss 117 / 7012			1	1			1	1			
45	6004000009	Condensador de arranque SC, Danfoss 117U5017	1	1	1	1	1	1	1	1			
46	6000601003	Filtro secador, 40 gr. 1/4 x 1/4	1	1	1	1	1	1	1	1			
47	6001508003	Resistencia marco puerta Gastro-1, 10 W x m, 1970+600	1	1	1	1	2	2	2	2			
47	6001508004	Resistencia marco puerta Gastro-2, 10 W x m, 1970+200+600	1	2	3	4	2	4	6	8			
48	6002000057	Sonda termostato, NTC 938 Ohm	2	2	2	2	2	2	2	2			
117	6001508011	Resistencia bandeja goteo evaporador, 18 w	1	1	1	1	1	1	1	1			
117	6001508021	Resistencia descarche evaporador 61 - 71, 350 w cable corto	1	1	1	1	1	1	1	1			
134	6005510261	Decorativo mesa fria GN 1/1 apertura derecha, inox satinado 1344x45	1				1						
134	6005510262	Decorativo mesa fria GN 1/1 apertura derecha, inox satinado 1794x45		1				1					
134	6005510263	Decorativo mesa fria GN 1/1 apertura derecha, inox satinado 2244x45			1				1				
134	6005510264	Decorativo mesa fria GN 1/1 apertura derecha, inox satinado 2694x45				1				1			
134	6005510253	Decorativo mesa fria GN 1/1 apertura izquierda, inox satinado 1344x45	1				1						
134	6005510254	Decorativo mesa fria GN 1/1 apertura izquierda, inox satinado 1794x45		1				1					
134	6005510255	Decorativo mesa fria GN 1/1 apertura izquierda, inox satinado 2244x45			1				1				
134	6005510256	Decorativo mesa fria GN 1/1 apertura izquierda, inox satinado 2694x45				1				1			
A	6009990604	Frente cajón refrigerado GN-100, 435x210										3	1
A	6009990603	Frente cajón refrigerado GN-200, 435x315									2		
B	6001401115	Burlete frente cajón GN 1/1-100, 400x175										3	1
B	6001401107	Burlete frente cajón GN 1/1-200, 400x280									2		
C	6000201008	Fijación Fronti Horizontal Cajonera Refrigerada,									4	6	4
D	6009990613	Fronti (completo) separador cajones GN COMÚN, 345x95x60									1	2	1
E	6005520192	Cuerpo cajón GN 1/1-100, 300x555x100										3	1
E	6005520190	Cuerpo cajón GN 1/1-200, 300x555x190									2		
F	6003001010	Guia telescópica desmontable inox GN 1/1,									2	3	2
G	6009990605	Frente cajón refrigerado GN-300, 435x420											1

FAGOR
FAGOFRI SA

PLANO DESPIECE

	FAGOFRI Código	MATERIAL	DSP-0143 MFN-135-GN	DSP-0143 MFN-180-GN	DSP-0143 MFN-225-GN	DSP-0143 MFN-270-GN	DSP-0143 MCN-135-GN	DSP-0143 MCN-180-GN	DSP-0143 MCN-225-GN	DSP-0143 MCN-270-GN	DSP-0160 C GN-2x1/2	DSP-0161 C GN-3x1/3	DSP-0162 C GN-1/3+2/3
MODELO			1	1	1	1	1	1	1	1	1	1	1
H	6009990612	Burlete frente cajón GN 1/1-300, 400x390											1
I	6005520193	Cuerpo cajón GN 1/1-300, 300x555x290											1

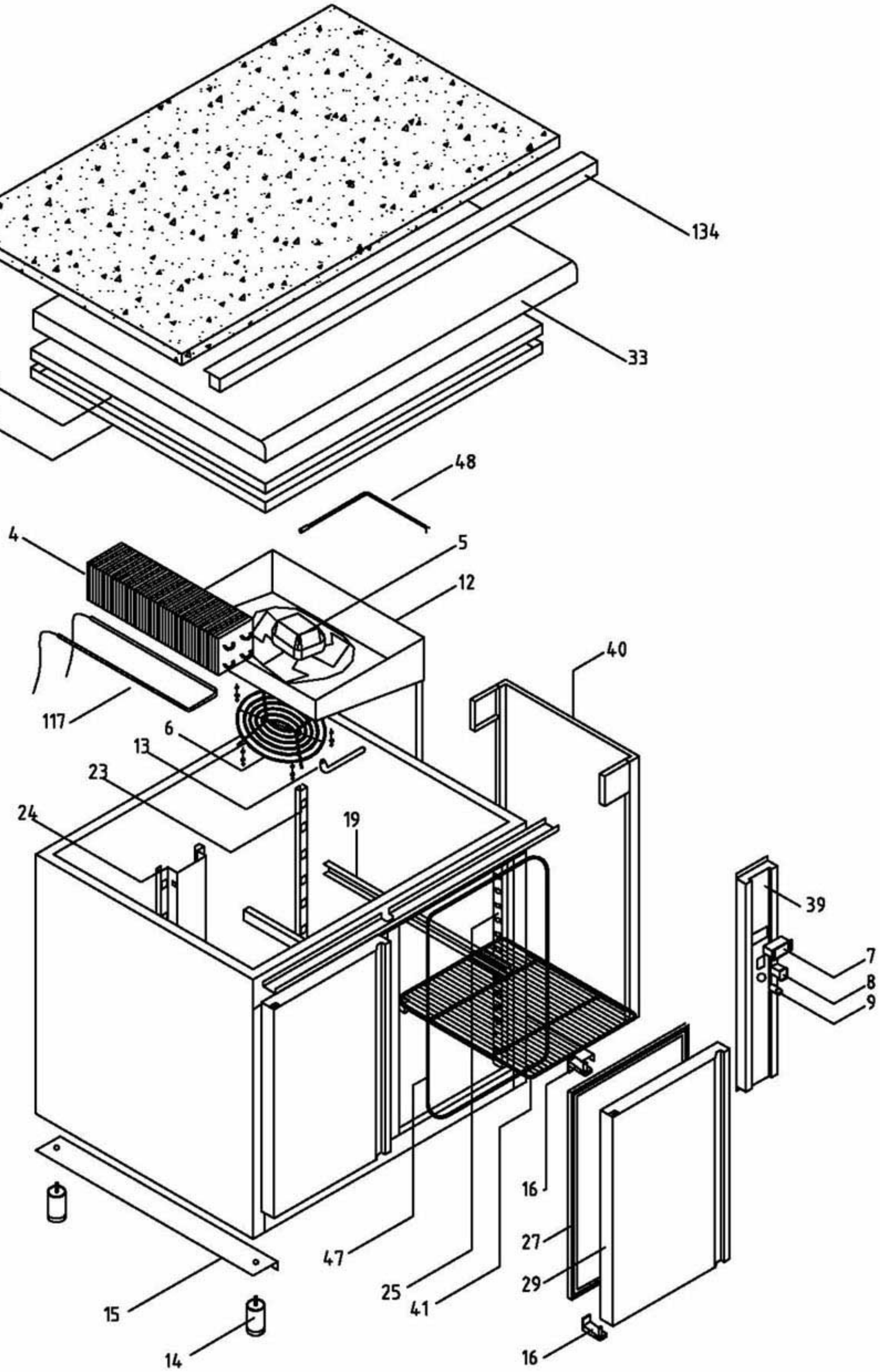

COMÚN A

Mesas Frias GN 1/1 y Pastelería 400x600, refrigeración y mantenimiento de congelados, preinstalación

Mesas Frias GN 1/1 y Pastelería 400x600, refrigeración y mantenimiento de congelados, centrales y murales

	Firma	Fecha
Dibujado	M. Mellado	28/02/01
Proyectado		
Comprobado		

DESPIECE MESAS FRIAS PREINSTALACION

Código: DSP0144

FAGOR
FAGOFRI s.a.

FAGOR
FAGOFRI SA

PLANO DESPIECE

	FAGOFRI Código	MATERIAL / MODELO	DSP-0144 MFP-102-GN/R	DSP-0144 MFP-147-GN/R	DSP-0144 MFP-192-GN/R	DSP-0144 MFP-237-GN/R	DSP-0144 MCP-102-GN/R	DSP-0144 MCP-147-GN/R	DSP-0144 MCP-192-GN/R	DSP-0144 MCP-237-GN/R	DSP-0160 C GN-2x1/2	DSP-0161 C GN-3x1/3	DSP-0162 C GN-1/3+2/3
			1	1	1	1	1	1	1	1	1	1	1
4	6001902001	Evaporador tiro forzado, B 5T 4R 330A 4S	1	1	1		1	1	1				
4	6001902002	Evaporador tiro forzado, B 8T 4R 330A 4S MESA FRIA				1				1			
5	6001506001	Ventilador Evaporador, 5 w con pala y aro	1	1	1	1	1	1	1	1			
6	6000202216	Rejilla protección ventilador evaporador, Plastico inyectado	1	1	1	1	1	1	1	1			
7	6001507045	Control digital refrigeración, CAREL IR32SE0000 con sonda y transformador	1	1	1	1	1	1	1	1			
7	6001507046	Control digital refrigeración, CAREL PJ32SOPOOK con sondas	1	1	1	1	1	1	1	1			
7	6001507039	Control digital refrigeración, ELIWELL EWDC 112 con sonda	1	1	1	1	1	1	1	1			
7	6001507002	Control digital refrigeración, ELIWELL EWPC 961 N con sonda y transformador	1	1	1	1	1	1	1	1			
8	6001507003	Interruptor general on / off, BIPOLAR N/ABMAR 220 V. IB4-3106	1	1	1	1	1	1	1	1			
9	6001507005	Piloto funcionamiento compresor, L-312 Ø13 mm 220 V AMBAR	1	1	1	1	1	1	1	1			
12	6000201012	Bandeja goteo evaporador tiro forzado, Gaveta tiro forzado mesa fría GN / pastelería	1	1	1	1	1	1	1	1			
14	6009990360	Conjunto pata regulable Mesa Fria, Estanteria y Mesa Cafetera, ø50x107 / 147	4	4	4	4	4	4	4	6			
15	6002501002	Base lateral apoyo mesa Gastronorma, zincado 600x100	1	1	1	1	1	1	1	1			
16	6009992206	Juego bisagra mesa fria apertura derecha tirador horizontal,	2	3	4	5	2	3	4	5			
16	6009992204	Juego bisagra mesa fria apertura derecha tirador vertical,	2	3	4	5	2	3	4	5			
16	6009992205	Juego bisagra mesa fria apertura izquierda tirador horizontal,	2	3	4	5	2	3	4	5			
16	6009992203	Juego bisagra mesa fria apertura izquierda tirador vertical,	2	3	4	5	2	3	4	5			
17	6000202237	Soporte rejilla cuadro de mandos,	2	3	4	5							
20	6009990037	Juego guias estante parrilla interior (central), Gastronorma 1/1 "U" 605 mm					4	6	8	10			
20	6009990002	Juego guias estante parrilla interior, Gastronorma 1/1 "U" 550 mm	4	6	8	10							
23	6009990225	Cremallera lateral trasera, mesa GN 1/1	2	2	2	2							
24	6009990226	Cremallera central trasera, mesa GN 1/1	1	2	3	4							
25	6009990218	Cremallera delantera, mesa fría Snack / Pastelería / GN 1/1	4	6	8	10	8	12	16	20			
27	6001401101	Burlete puerta mesa GN, 400x605 UR-260-M	2	3	4	5	2	3	4	5			
29	6009990172	Puerta mesa GN apertura derecha refrigeracion tirador horizontal, 435x640	2	3	4	5	2	3	4	5			
29	6009990171	Puerta mesa GN apertura derecha refrigeracion tirador vertical, 435x640	2	3	4	5	2	3	4	5			
29	6009990170	Puerta mesa GN apertura izquierda refrigeracion tirador horizontal, 435x640	2	3	4	5	2	3	4	5			
29	6009990010	Puerta mesa GN apertura izquierda refrigeracion tirador vertical, 435x640	2	3	4	5	4	6	8	10			
33	6009991019	Encimera inox. Gastronorma central, pre-instalación, 1050x760					1						
33	6009991021	Encimera inox. Gastronorma central, pre-instalación, 1500x760						1					
33	6009991023	Encimera inox. Gastronorma central, pre-instalación, 1950x760							1				
33	6009991025	Encimera inox. Gastronorma central, pre-instalación, 2400x760								1			
33	6009991305	Encimera inox. Gastronorma especial pre-instalación, 1050x700 peto 100 mm	1										
33	6009991166	Encimera inox. Gastronorma especial pre-instalación, 1050x700 peto 45 mm	1										

FAGOR
FAGOFRI SA

PLANO DESPIECE

	FAGOFRI Código	MATERIAL	MODELO	DSP-0144 MFP-102-GN/R	DSP-0144 MFP-147-GN/R	DSP-0144 MFP-192-GN/R	DSP-0144 MFP-237-GN/R	DSP-0144 MCP-102-GN/R	DSP-0144 MCP-147-GN/R	DSP-0144 MCP-192-GN/R	DSP-0144 MCP-237-GN/R	DSP-0160 C GN-2x1/2	DSP-0161 C GN-3x1/3	DSP-0162 C GN-1/3+2/3
				1	1	1	1	1	1	1	1	1	1	1
33	6009991306	Encimera inox. Gastronorma especial pre-instalación, 1500x700 peto 100 mm			1									
33	6009991168	Encimera inox. Gastronorma especial pre-instalación, 1500x700 peto 45 mm			1									
33	6009991307	Encimera inox. Gastronorma especial pre-instalación, 1950x700 peto 100 mm				1								
33	6009991170	Encimera inox. Gastronorma especial pre-instalación, 1950x700 peto 45 mm				1								
33	6009991308	Encimera inox. Gastronorma especial pre-instalación, 2400x700 peto 100 mm					1							
33	6009991172	Encimera inox. Gastronorma especial pre-instalación, 2400x700 peto 45 mm					1							
33	6009991011	Encimera inox. Gastronorma, pre-instalación, 1050x700		1										
33	6009991013	Encimera inox. Gastronorma, pre-instalación, 1500x700			1									
33	6009991015	Encimera inox. Gastronorma, pre-instalación, 1950x700				1								
33	6009991017	Encimera inox. Gastronorma, pre-instalación, 2400x700					1							
35	6009991100	Decorativo encimera, aluminio 1345x55		1				2						
35	6009991102	Decorativo encimera, aluminio 1795x55			1				2					
35	6009991104	Decorativo encimera, aluminio 2245x55				1				2				
35	6009991106	Decorativo encimera, aluminio 2695x55					1				2			
36	6009991133	Techo interior, aluminio 1275x540			1				1					
36	6009991136	Techo interior, aluminio 1730x540				1				1				
36	6009991139	Techo interior, aluminio 2020x540					1				1			
36	6009991142	Techo interior, aluminio 830x540		1				1						
37	6009991202	Aislamiento techo interior, porexpan 1310x566x30			1				1					
37	6009991205	Aislamiento techo interior, porexpan 1760x566x30				1				1				
37	6009991208	Aislamiento techo interior, porexpan 2110x566x30					1				1			
37	6009991211	Aislamiento techo interior, porexpan 860x566x30		1				1						
39	6009990041	Cuadro de mandos desmontable remoto comun Snack - Pasteleria - GN 1/1, pre-instalación		1	1	1	1	2	2	2	2			
40	6009990052	Lateral desmontable mesa GN remoto,		1	1	1	1	1	1	1	1			
41	6001801003	Estante parrilla GN 1/1, 325x530		2	3	4	5	2	3	4	5			
42	6001507041	Interruptor paro ventilador tiro forzado (MESAS FRIAS), Pulsador 1005172 NA/M14,2S4,BM		1	1	1	1	2	2	2	2			
47	6001508003	Resistencia marco puerta Gastro-1, 10 W x m, 1970+600		1	1	1	1	2	2	2	2			
47	6001508004	Resistencia marco puerta Gastro-2, 10 W x m, 1970+200+600		1	2	3	4	2	4	6	8			
48	6002000057	Sonda termostato, NTC 938 Ohm		1	1	1	1	1	1	1	1			
134	6005510265	Decorativo mesa fria GN 1/1 preinstalación apertura derecha, inox satinado 1044x45		1				1						
134	6005510266	Decorativo mesa fria GN 1/1 preinstalación apertura derecha, inox satinado 1494x45			1				1					
134	6005510267	Decorativo mesa fria GN 1/1 preinstalación apertura derecha, inox satinado 1944x45				1				1				
134	6005510268	Decorativo mesa fria GN 1/1 preinstalación apertura derecha, inox satinado 2394x45					1				1			
134	6005510257	Decorativo mesa fria GN 1/1 preinstalación apertura izquierda, inox satinado 1044x45		1				1						

FAGOR
FAGOFRI SA

PLANO DESPIECE

	FAGOFRI Código	MATERIAL	DSP-0144 MFP-102-GN/R 1	DSP-0144 MFP-147-GN/R 1	DSP-0144 MFP-192-GN/R 1	DSP-0144 MFP-237-GN/R 1	DSP-0144 MCP-102-GN/R 1	DSP-0144 MCP-147-GN/R 1	DSP-0144 MCP-192-GN/R 1	DSP-0144 MCP-237-GN/R 1	DSP-0160 C GN-2x1/2 1	DSP-0161 C GN-3x1/3 1	DSP-0162 C GN-1/3+2/3 1
134	6005510258	Decorativo mesa fria GN 1/1 preinstalación apertura izquierda, inox satinado 1494x45		1				1					
134	6005510259	Decorativo mesa fria GN 1/1 preinstalación apertura izquierda, inox satinado 1944x45			1				1				
134	6005510260	Decorativo mesa fria GN 1/1 preinstalación apertura izquierda, inox satinado 2394x45				1				1			
A	6009990604	Frente cajón refrigerado GN-100, 435x210										3	1
A	6009990603	Frente cajón refrigerado GN-200, 435x315									2		
B	6001401115	Burlete frente cajón GN 1/1-100, 400x175										3	1
B	6001401107	Burlete frente cajón GN 1/1-200, 400x280									2		
C	6000201008	Fijación Fronti Horizontal Cajonera Refrigerada,									4	6	4
D	6009990613	Fronti (completo) separador cajones GN COMÚN, 345x95x60									1	2	1
E	6005520192	Cuerpo cajón GN 1/1-100, 300x555x100										3	1
E	6005520190	Cuerpo cajón GN 1/1-200, 300x555x190									2		
F	6003001010	Guia telescópica desmontable inox GN 1/1,									2	3	2
G	6009990605	Frente cajón refrigerado GN-300, 435x420											1
H	6009990612	Burlete frente cajón GN 1/1-300, 400x390											1
I	6005520193	Cuerpo cajón GN 1/1-300, 300x555x290											1

FAGOR
FAGOFRI SA

PLANO DESPIECE

	FAGOFRI Código	MATERIAL	MODELO	DSP-0144 MFN-102-GN/R	DSP-0144 MFN-147-GN/R	DSP-0144 MFN-192-GN/R	DSP-0144 MFN-237-GN/R	DSP-0144 MCN-102-GN/R	DSP-0144 MCN-147-GN/R	DSP-0144 MCN-192-GN/R	DSP-0144 MCN-237-GN/R	DSP-0160 C GN-2x1/2	DSP-0161 C GN-3x1/3	DSP-0162 C GN-1/3+2/3
				1	1	1	1	1	1	1	1	1	1	1
3	6001911005	Condensador, 10x4 derecha techo		1	1									
4	6001903001	Evaporador, Bateria FC-61-B		1	1			1	1					
4	6001903003	Evaporador, Bateria FC-71-B				1	1			1	1			
5	6004000011	Ventilador Evaporador FC-61-B / FC-62-B, 5 w con pala y aro GC		1	1			1	1					
5	6004000012	Ventilador Evaporador FC-71-B / FC-72-B, 10 w con pala y aro GC				1	1			1	1			
6	6004000013	Rejilla protección ventilador evaporador FC, Alambre Ø 200		1	1			1	1					
6	6004000014	Rejilla protección ventilador evaporador FC, Alambre Ø 250				1	1			1	1			
7	6001507043	Control digital mant. congelados, Carel PJ32SE (12 v, 4 botones, 4 reles)		1	1	1	1	1	1	1	1			
7	6001507012	Control digital mant. congelados, ELIWELL EWPC 974 con sondas y tranformador		1	1	1	1	1	1	1	1			
7	6001507042	Control digital mant. congelados, ELIWELL EWPX-174 con sondas y transformador		1	1	1	1	1	1	1	1			
8	6001507003	Interruptor general on / off, BIPOLAR N/ABMAR 220 V. IB4-3106		1	1	1	1	1	1	1	1			
9	6001507005	Piloto funcionamiento compresor, L-312 Ø13 mm 220 V AMBAR		1	1	1	1	1	1	1	1			
12		Bandeja goteo evaporador FC-61-B mesa fria, Aluminio		1	1			1	1					
12	6004000017	Bandeja goteo evaporador FC-71-B mesa fria, Aluminio				1	1			1	1			
14	6009990360	Conjunto pata regulable Mesa Fria, Estanteria y Mesa Cafetera, ø50x107 / 147		4	4	4	6	4	4	4	6			
15	6002501002	Base lateral apoyo mesa Gastronorma, zincado 600x100		1	1	1	1	1	1	1	1			
16	6009992206	Juego bisagra mesa fria apertura derecha tirador horizontal,		2	3	4	5	2	3	4	5			
16	6009992204	Juego bisagra mesa fria apertura derecha tirador vertical,		2	3	4	5	2	3	4	5			
16	6009992205	Juego bisagra mesa fria apertura izquierda tirador horizontal,		2	3	4	5	2	3	4	5			
16	6009992203	Juego bisagra mesa fria apertura izquierda tirador vertical,		2	3	4	5	2	3	4	5			
17	6000202237	Soporte rejilla cuadro de mandos,		2	3	4	5	2	3	4	5			
20	6009990037	Juego guias estante parrilla interior (central), Gastronorma 1/1 "U" 605 mm						4	6	8	10			
20	6009990002	Juego guias estante parrilla interior, Gastronorma 1/1 "U" 550 mm		4	6	8	10							
23	6009990225	Cremallera lateral trasera, mesa GN 1/1		2	2	2	2							
24	6009990226	Cremallera central trasera, mesa GN 1/1		1	2	3	4							
25	6009990218	Cremallera delantera, mesa fria Snack / Pasteleria / GN 1/1		4	6	8	10	8	12	16	20			
27	6001401101	Burlete puerta mesa GN, 400x605 UR-260-M		2	3	4	5	2	3	4	5			
29	6009990178	Puerta mesa GN apertura derecha mant cong tirador horizontal, 435x640		2	3	4	5	2	3	4	5			
29	6009990177	Puerta mesa GN apertura derecha mant cong tirador vertical, 435x640		2	3	4	5	2	3	4	5			
29	6009990176	Puerta mesa GN apertura izquierda mant cong tirador horizontal, 435x640		2	3	4	5	2	3	4	5			
29	6009990014	Puerta mesa GN apertura izquierda mant cong tirador vertical, 435x640		2	3	4	5	2	3	4	5			
33	6009991019	Encimera inox. Gastronorma central, pre-instalación, 1050x760						1						
33	6009991021	Encimera inox. Gastronorma central, pre-instalación, 1500x760							1					
33	6009991023	Encimera inox. Gastronorma central, pre-instalación, 1950x760								1				

FAGOR
FAGOFRI SA

PLANO DESPIECE

	FAGOFRI Código	MATERIAL	MODELO	DSP-0144 MFN-102-GN/R	DSP-0144 MFN-147-GN/R	DSP-0144 MFN-192-GN/R	DSP-0144 MFN-237-GN/R	DSP-0144 MCN-102-GN/R	DSP-0144 MCN-147-GN/R	DSP-0144 MCN-192-GN/R	DSP-0144 MCN-237-GN/R	DSP-0160 C GN-2x1/2	DSP-0161 C GN-3x1/3	DSP-0162 C GN-1/3+2/3
				1	1	1	1	1	1	1	1	1	1	1
33	6009991025	Encimera inox. Gastronorma central, pre-instalación, 2400x760									1			
33	6009991305	Encimera inox. Gastronorma especial pre-instalación, 1050x700 peto 100 mm		1										
33	6009991166	Encimera inox. Gastronorma especial pre-instalación, 1050x700 peto 45 mm		1										
33	6009991306	Encimera inox. Gastronorma especial pre-instalación, 1500x700 peto 100 mm			1									
33	6009991168	Encimera inox. Gastronorma especial pre-instalación, 1500x700 peto 45 mm			1									
33	6009991307	Encimera inox. Gastronorma especial pre-instalación, 1950x700 peto 100 mm				1								
33	6009991170	Encimera inox. Gastronorma especial pre-instalación, 1950x700 peto 45 mm				1								
33	6009991308	Encimera inox. Gastronorma especial pre-instalación, 2400x700 peto 100 mm					1							
33	6009991172	Encimera inox. Gastronorma especial pre-instalación, 2400x700 peto 45 mm					1							
33	6009991011	Encimera inox. Gastronorma, pre-instalación, 1050x700		1										
33	6009991013	Encimera inox. Gastronorma, pre-instalación, 1500x700			1									
33	6009991015	Encimera inox. Gastronorma, pre-instalación, 1950x700				1								
33	6009991017	Encimera inox. Gastronorma, pre-instalación, 2400x700					1							
35	6009991100	Decorativo encimera, aluminio 1345x55		1				1						
35	6009991102	Decorativo encimera, aluminio 1795x55			1				1					
35	6009991104	Decorativo encimera, aluminio 2245x55				1				1				
35	6009991106	Decorativo encimera, aluminio 2695x55					1				1			
36	6009991133	Techo interior, aluminio 1275x540			1				1					
36	6009991136	Techo interior, aluminio 1730x540				1				1				
36	6009991139	Techo interior, aluminio 2020x540					1				1			
36	6009991142	Techo interior, aluminio 830x540		1				1						
37	6009991202	Aislamiento techo interior, porexpan 1310x566x30			1				1					
37	6009991205	Aislamiento techo interior, porexpan 1760x566x30				1				1				
37	6009991208	Aislamiento techo interior, porexpan 2110x566x30					1				1			
37	6009991211	Aislamiento techo interior, porexpan 860x566x30		1				1						
39	6009990041	Cuadro de mandos desmontable remoto comun Snack - Pasteleria - GN 1/1, pre-instalación		1	1	1	1	1	1	1	1			
40	6009990052	Lateral desmontable mesa GN remoto,		1	1	1	1	1	1	1	1			
41	6001801003	Estante parrilla GN 1/1, 325x530		2	3	4	5	2	3	4	5			
42	6001507041	Interruptor paro ventilador tiro forzado (MESAS FRIAS), Pulsador 1005172 NA/M14,2S4,BM		1	1	1	1	2	2	2	2			
47	6001508003	Resistencia marco puerta Gastro-1, 10 W x m, 1970+600		1	1	1	1	2	2	2	2			
47	6001508004	Resistencia marco puerta Gastro-2, 10 W x m, 1970+200+600		1	2	3	4	2	4	6	8			
48	6002000057	Sonda termostato, NTC 938 Ohm		2	2	2	2	2	2	2	2			
117	6001508011	Resistencia bandeja goteo evaporador, 18 w		1	1	1	1	1	1	1	1			
117	6001508021	Resistencia descarche evaporador 61 - 71, 350 w cable corto		1	1	1	1	1	1	1	1			

FAGOR
FAGOFRI SA

PLANO DESPIECE

	FAGOFRI Código	MATERIAL	DSP-0144 MFN-102-GN/R	DSP-0144 MFN-147-GN/R	DSP-0144 MFN-192-GN/R	DSP-0144 MFN-237-GN/R	DSP-0144 MCN-102-GN/R	DSP-0144 MCN-147-GN/R	DSP-0144 MCN-192-GN/R	DSP-0144 MCN-237-GN/R	DSP-0160 C GN-2x1/2	DSP-0161 C GN-3x1/3	DSP-0162 C GN-1/3+2/3
MODELO			1	1	1	1	1	1	1	1	1	1	1
134	6005510265	Decorativo mesa fria GN 1/1 preinstalación apertura derecha, inox satinado 1044x45	1				1						
134	6005510266	Decorativo mesa fria GN 1/1 preinstalación apertura derecha, inox satinado 1494x45		1				1					
134	6005510267	Decorativo mesa fria GN 1/1 preinstalación apertura derecha, inox satinado 1944x45			1				1				
134	6005510268	Decorativo mesa fria GN 1/1 preinstalación apertura derecha, inox satinado 2394x45				1				1			
134	6005510257	Decorativo mesa fria GN 1/1 preinstalación apertura izquierda, inox satinado 1044x45	1				1						
134	6005510258	Decorativo mesa fria GN 1/1 preinstalación apertura izquierda, inox satinado 1494x45		1				1					
134	6005510259	Decorativo mesa fria GN 1/1 preinstalación apertura izquierda, inox satinado 1944x45			1				1				
134	6005510260	Decorativo mesa fria GN 1/1 preinstalación apertura izquierda, inox satinado 2394x45				1				1			
A	6009990604	Frente cajón refrigerado GN-100, 435x210										3	1
A	6009990603	Frente cajón refrigerado GN-200, 435x315									2		
B	6001401115	Burlete frente cajón GN 1/1-100, 400x175										3	1
B	6001401107	Burlete frente cajón GN 1/1-200, 400x280									2		
C	6000201008	Fijación Fronti Horizontal Cajonera Refrigerada,									4	6	4
D	6009990613	Fronti (completo) separador cajones GN COMÚN, 345x95x60									1	2	1
E	6005520192	Cuerpo cajón GN 1/1-100, 300x555x100										3	1
E	6005520190	Cuerpo cajón GN 1/1-200, 300x555x190									2		
F	6003001010	Guia telescópica desmontable inox GN 1/1,									2	3	2
G	6009990605	Frente cajón refrigerado GN-300, 435x420											1
H	6009990612	Burlete frente cajón GN 1/1-300, 400x390											1
I	6005520193	Cuerpo cajón GN 1/1-300, 300x555x290											1