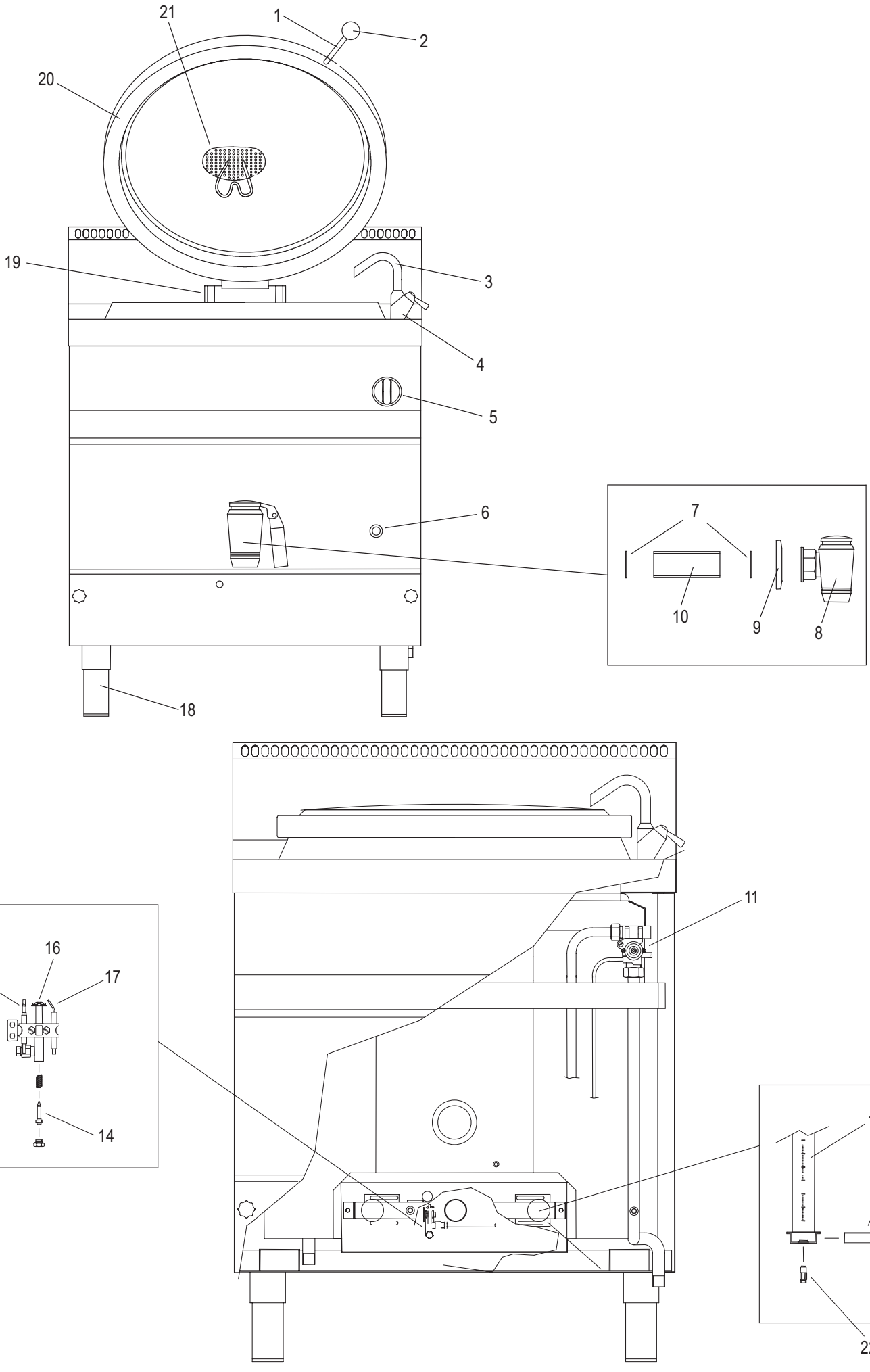
21
1
2
20
19
3
4
5
6
18
7
10
9
8
16
15
17
14
11
12
13
22

CODICI RICAMBIO PER FINITO / SPARE PARTS FOR THE FINISHED PRODUCT

Aggiornato al/Updated to 27/11/17

Artic./Item	Descrizione/Description	Modello/Model
313081	**PENTOLA GAS DIRETTA 150LT CON AUTOCLAVE** **150LT GAS BOILING PAN WITH DIRECT HEATING AND AUTOCLAVE**	**P85FDAG9**

Cons./Recom.	Pos./Posit.	Ricambio/Replacement			Prezzo/Price List
	MB012000	RCMB012000	ASS.GRUPPO SOLLEV.VASCA	GROUP TILTING OF PAN	290,95
	SC140400	RCSC140400	SQUAD.REG.ARIA BRUC.CBTG060/90-DBRG	AIR REGULATOR BURNER	9,25
	01685000	RC01685000	CAPPUCCIO IN GOMMA PER PIEZO	GUMMY CAP FOR PIEZO IGNITER	9,71
	01900000	RC01900000	ANELLO CAPPUCCIO PIEZO	PIEZO IGNITER NIPPLE RING	8,99
	02109000	RC02109000	MANOPOLA GAS NERA	BLACK KNOB	8,79
	02110000	RC02110000	MANOPOLA PENTOLA/GRIGLIA GAS GRIGIA	GREY KNOB	8,79
	10200002	RC10200002	BORCHIA PER RUBINETTO SCARICO 2"	ROUNDED ROSE FOR WATER COCK 2"	24,71
	10400006	RC10400006	NIPPLO DI SCARICO	DISCHARGED NIPPLE	57,12
	10500060	RC10500060	GUARNIZ.TEFLON D60x46x2	TEFLON GASKET	4,97
	20100020	RC20100020	ASS.PIEDINO DA 2" H=165MM	FOOT	24,27
	20200013	RC20200013	IMPUGNATURA A SFERA M10 D.41	HANDGRIP LID	4,62
	20200014	RC20200014	PROLUNGA PER IMPUGNATURA	HANDLE EXTENSION	18,49
	20300096	RC20300096	CERNIERA O320	HINGE O320	515,25
	30100003	RC30100003	RUBINETTO GAS P8_FG9	GAS COCK	206,76
	30100005	RC30100005	PILOTA 3 VIE D6	PILOT	10,93
	30100050	RC30100050	CANDELA TONDA 0915044	IGNITER	8,50
	30200070	RC30200070	GRUPPO RUB.MONOFORO CANNE LUNGHE P	SINGLE-HOLE COCK	171,39
	30200072	RC30200072	CANNA SNODABILE DIAM.18 L=110MM	WATER INLET PIPE	29,57
	30200198	RC30200198	RUBINETTO DI SCARICO 2" CON DADO	DRAINAGE COCK WITH NUT	326,48
	30400050	RC30400050	BRUCIATORE	BURNER	61,53
	30700122	RC30700122	FILTRO VASCA	BASIN FILTER	19,28
	40100130	RC40100130	ACCENSIONE PIEZO ELETTRICA SIT 0073960	PIEZO IGNITER	16,99
	40400100	RC40400100	TERMOCOPPIA P70_G7	THERMOCOUPLE	13,68

L'azienda si riserva il diritto di apportare ulteriori aggiornamenti senza preavviso. / The data may be updated without prior warning