253.096.01

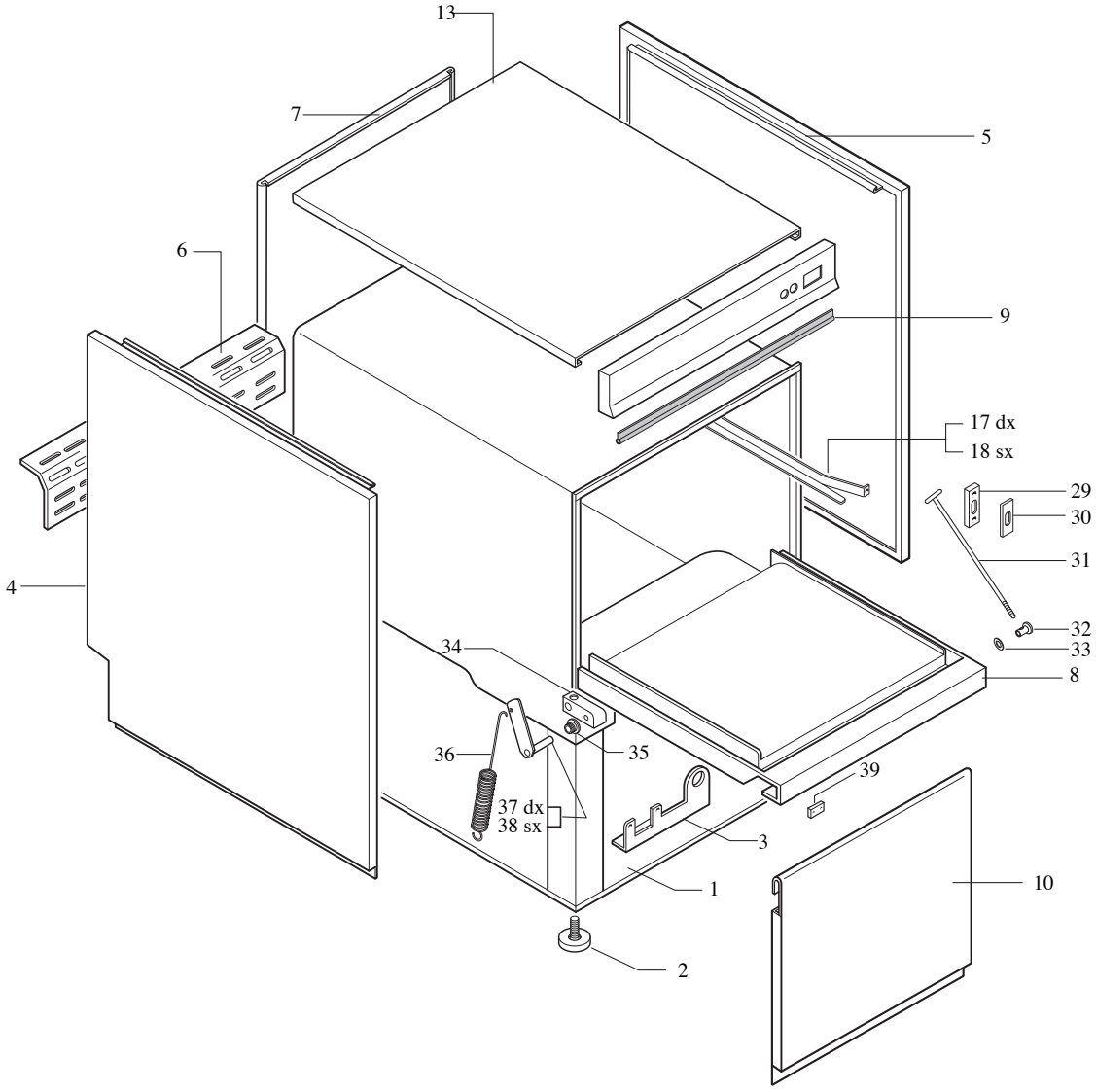

LAVASTOVIGLIE FRONTALE OPT 50-OPT 70 FRONT LOADING DISHWASHERS OPT 50-OPT 70									Rif Ref	Da matricola From serial no.
a	**b**	**c**	**d**	**e**	**f**	**g**	**h**	**i**		
OPT 510	OPT 710	OPT 512	OPT 712	OPT 560A	OPT 760A					

253.098.01

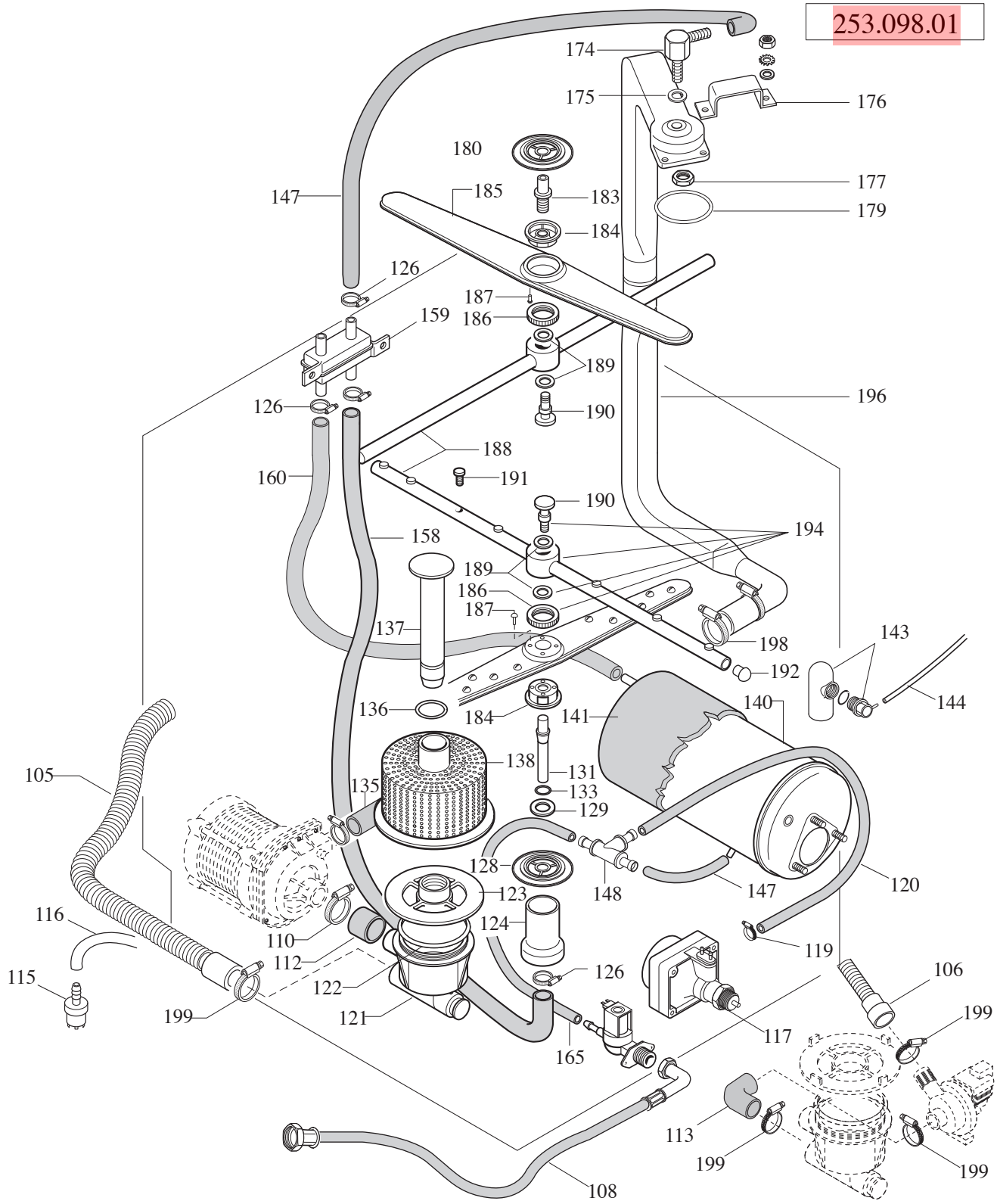

LAVASTOVIGLIE FRONTALE OPT 50-OPT 70 FRONT LOADING DISHWASHERS OPT 50-OPT 70									Rif Ref	Da matricola From serial no.
a	**b**	**c**	**d**	**e**	**f**	**g**	**h**	**i**		
OPT 510	OPT 710	OPT 512	OPT 712	OPT 560A	OPT 760A					

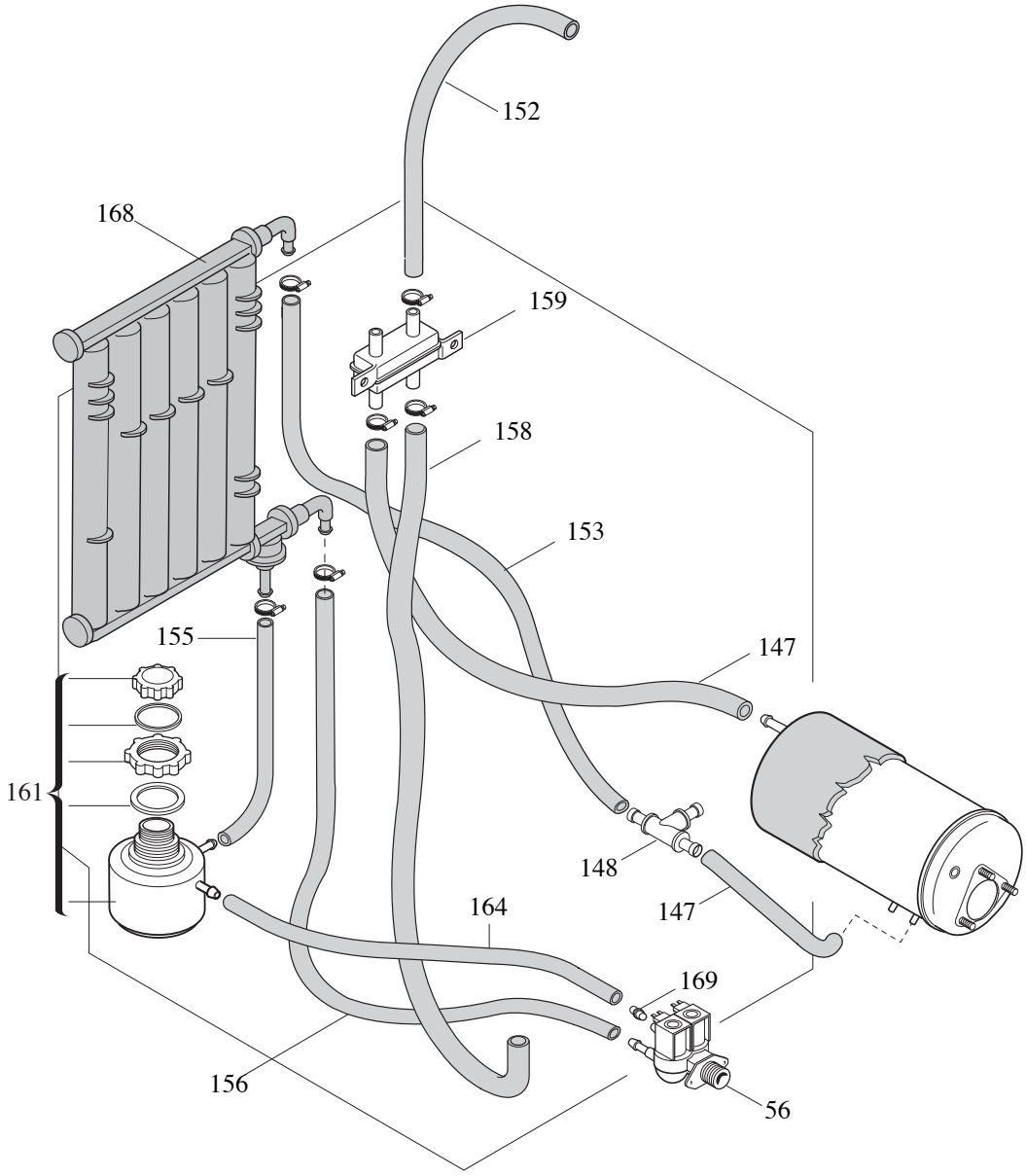

LAVASTOVIGLIE FRONTALE OPT 50-OPT 70 FRONT LOADING DISHWASHERS OPT 50-OPT 70									Rif Ref	Da matricola From serial no.
a	**b**	**c**	**d**	**e**	**f**	**g**	**h**	**i**		
				OPT 560	OPT 760					

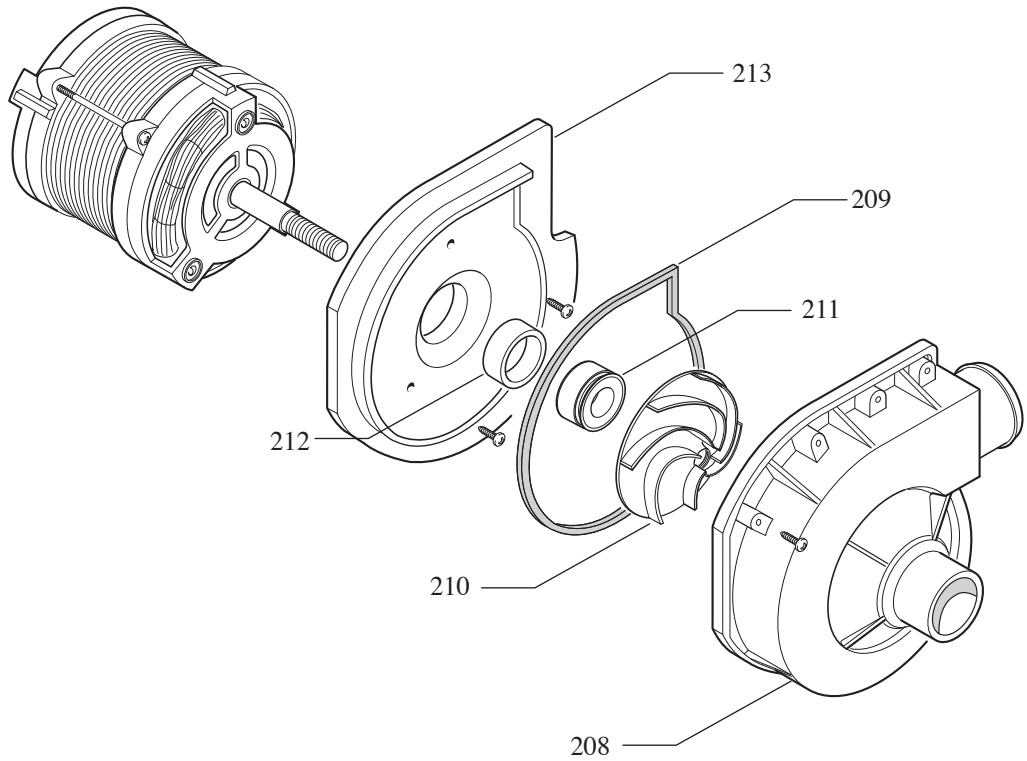

LAVASTOVIGLIE FRONTALE OPT 50 FRONT LOADING DISHWASHERS OPT 50									Rif Ref	Da matricola From serial no.
a	**b**	**c**	**d**	**e**	**f**	**g**	**h**	**i**		
OPT 510		OPT 512		OPT 560						

253.396.01

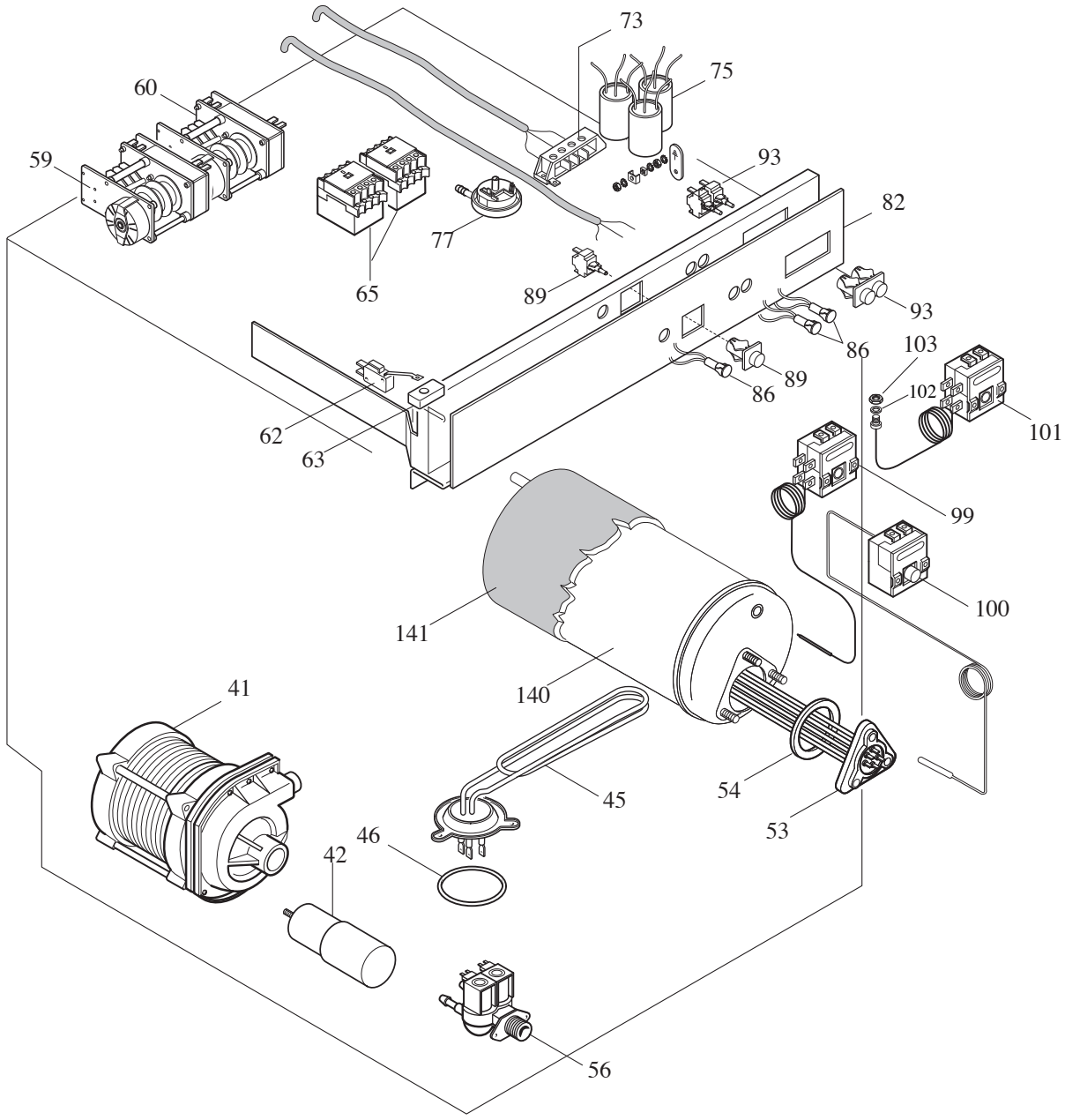

LAVASTOVIGLIE FRONTALE OPT 50 FRONT LOADING DISHWASHERS OPT 50									Rif Ref	Da matricola From serial no.
a	**b**	**c**	**d**	**e**	**f**	**g**	**h**	**i**		
				OPT 560						

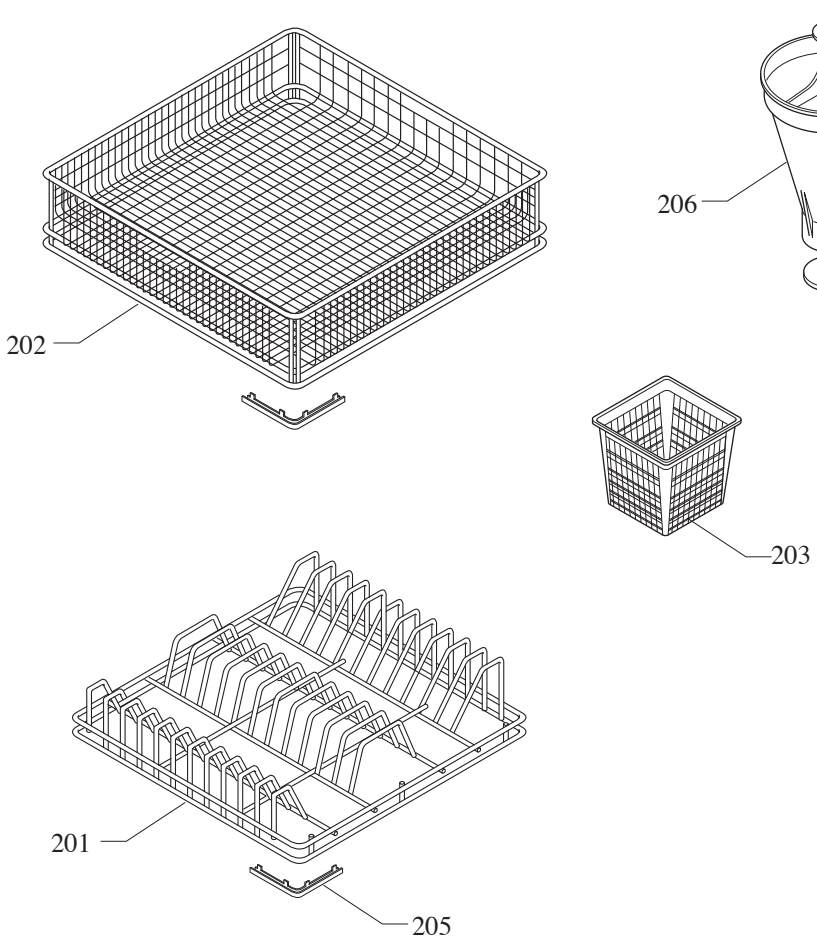

LAVASTOVIGLIE FRONTALE OPT 50-OPT 70 FRONT LOADING DISHWASHERS OPT 50-OPT 70									Rif Ref	Da matricola From serial no.
a	**b**	**c**	**d**	**e**	**f**	**g**	**h**	**i**		
OPT 510	OPT 710	OPT 512	OPT 712	OPT 560A	OPT 760A					

LAVASTOVIGLIE
FRONTALI
OPT 50-70

LISTA RICAMBI

cod. 253.105.01

ED.02-06

POS.	CODICE	RIF. MODIFICHE	DENOMINAZIONE	PREZZO
1	422.032.00		Fondo	
2	451.130.00		Piedino diametro 48M8x20	
3	423.138.00		Squadretta supporto dosatore brillantante	
4	421.030.00		Pannello laterale sx	
5	421.029.00		Pannello laterale dx	
6	421.036.00		Protezione posteriore inferiore	
7	421.033.00		Protezione posteriore	
8	411.042.00		Assieme porta	
9	453.010.00		Guarnizione porta LS OPT	
10	421.161.00		Pannello frontale inferiore	
13	421.032.00		Copertura superiore	
17	423.118.14		Guida cesti dx	
18	423.119.14		Guida cesti sx	
29	451.091.00		Paracolpi per asta porta	
30	453.019.00		Guarnizione asta porta	
31	412.094.00		Assieme asta porta	
32	441.083.00		Perno fermo porta	
33	451.129.00		Rondella nylon per perno porta	
34	451.115.00		Supporto porta	
35	451.099.00		Boccola per porta	
36	260.012.00		Molla portina LS	
37	412.037.00		Assieme perno dx	
38	412.038.00		Assieme perno sx	
39	461.070.00		Magnete 4x16x40	
41	464.013.00		Elettropompa HP 0,65 240V 50Hz	
42	464.016.00		Condensatore 12,5 mF	
43	464.037.00		Pompa scarico autopulente 240V 50Hz	
44	464.014.00		Elettropompa HP 0,75 240V 50Hz	
45	465.008.14		Resistenza vasca 2000W 230V(1)	
46	0835.53374.1		Guarnizione OR 6150	
53	465.010.13		Resistenza boiler 4500W 230V(3)	
54	0835.53470.1		Guarnizione OR 6187	
55	462.000.00		Elettrovalvola 1E 1U	
56	462.002.00		Elettrovalvola 1E 2U	
59	461.036.00		Temporizzatore 4C 150" 240V 50Hz	
60	461.037.00		Temporizzatore rigenera 4C 240V 50Hz	
62	412.075.00		Assieme micro porta	
63	461.043.00		Magnete 24x12x5	
65	461.021.00		Teleruttore 20A 220V 50/60Hz	
67	461.029.00		Temporizzatore1-6 min. 240V 50Hz	

POS.	CODICE	RIF. MODIFICHE	DENOMINAZIONE	PREZZO
68	451.126.00		Manopola timer 1-6 min.	
73	663.036.00		Morsettiera FV 173V/V 4 poli	
75	464.067.00		Filtro rete	
77	462.003.00		Pressostato 60/25	
78	462.012.00		Pressostato 100/65	
79	451.116.00		Raccordo a Y per pressostato	
80	461.083.00		Rele' 30A 250V 50Hz	
81	250.272.13		Pellicola standard OPT50	
82	250.273.13		Pellicola OPT 50 Addolcitore	
83	250.274.13		Pellicola standard OPT 70-90	
84	250.275.13		Pellicola OPT 70-90 Addolcitore	
86	163.012.00		Lampada completa (gialla)	
87	463.014.00		Lampada completa (verde)	
88	461.062.13		Pulsante bipolare d.16	
89	461.023.13		Pulsante unipolare (giallo)	
90	461.061.13		Pulsante bipolare (giallo)	
93	461.026.13		Gruppo interruttore ON/OFF	
94	461.030.00		Interruttore rotativo 0-1	
95	461.031.00		Interruttore rotativo imp.2-0-1	
96	451.070.00		Manopola per interruttore rotativo	
97	461.045.00		Interruttore rotativo impulso 0-1	
99	461.016.00		Termostato boiler	
100	461.071.00		Termostato di sicurezza	
101	461.015.00		Termostato vasca	
102	453.001.00		Guarnizione termostato vasca	
103	441.020.00		Dado M14 Ch.19	
105	452.034.00		Tubo di scarico L=2000	
106	452.042.00		Tubo di scarico per PS L=1900	
108	452.033.00		Tubo di carico L=2000	
110	0620.04060.4		Fascetta LR60	
112	452.030.00		Raccordo aspirazione	
113	452.067.00		Raccordo di scarico PS	
115	451.048.00		Filtro aspirazione completo	
116	452.039.00		Tubo ø 4x6 L=2500	
117	471.010.00		Dosatore brillantante	
119	0020.00510.4		Fascetta 5,5-16	
120	452.109.00		Tubo ø 8x15 L=380	
121	451.025.00		Collettore	
122	0835.35101.1		Guarnizione OR 4400	
123	451.022.14		Ghiera di fissaggio	

POS.	CODICE	RIF. MODIFICHE	DENOMINAZIONE	PREZZO
124	431.052.00		Tubo raccordo lavaggio H=69,5	
126	0620.01120.4		Fascetta LR20	
128	424.006.00		Parzializzatore	
129	423.058.00		Parzializzatore inferiore	
131	412.033.00		Ass. perno lavaggio inferiore	
133	0835.17124.1		Guarnizione OR 2050	
135	452.031.00		Raccordo mandata	
136	0835.25303.1		Guarnizione OR 3100	
137	412.035.00		Ass. troppo pieno h=196	
138	412.055.14		Assieme filtro ø 130x95	
140	411.091.00		Assieme boiler I=6,9	
141	453.016.00		Rivestimento boiler	
143	451.036.00		Campana pressostato h=95	
144	452.099.00		Tubo ø 4x8 L=1830	
147	452.041.00		Tubo ø 12x19 L=480	
148	451.133.00		Raccordo a T per brillantante	
149	452.084.00		Tubo ø 12x19 L=340	
152	452.079.00		Tubo ø 12x19 L=520	
153	452.078.00		Tubo ø 12x19 L=900	
154	452.108.00		Tubo ø 12x19 L=400	
155	452.049.00		Tubo ø 12x19 L=190	
156	452.037.00		Tubo ø 12x19 L=660	
157	452.048.00		Tubo ø 12x19 L=1050	
158	452.040.00		Tubo ø 12x19 L=780	
159	451.042.00		Ripartitore a 3 vie	
160	452.061.00		Tubo ø 12x19 L=630	
161	451.030.00		Boccia sale alta	
164	452.117.00		Tubo ø 12x19 L= 450	
165	452.077.00		Tubo ø 12x19 L= 260	
168	451.031.00		Decalcificatore 6 colonne	
169	471.001.00		Regolatore in uscita	
170	451.033.00		Dispositivo di sicurezza	
171	0838.35272.0		Guarnizione per dispositivo	
172	441.091.00		Dado esagonale chiave 36	
174	451.098.00		Assieme raccordo riscacquo	
175	0840.25122.0		Guarnizione raccordo riscacquo	
176	423.064.00		Fissaggio tubo mandata	
177	111.015.00		Dado esagonale M12 ch-17	
179	0835.26456.1		Guarnizione OR 3181	
180	411.049.00		Assieme parzializzatore	

POS.	CODICE	RIF. MODIFICHE	DENOMINAZIONE	PREZZO
183	441.041.00		Perno lavaggio superiore	
184	451.021.13		Supporto girante	
185	424.005.00		Girante lavaggio	
186	441.044.00		Ghiera perno riscacquo	
187	0600.40012.4		Rivetto 3,8x12 inox	
188	412.034.00		Girante riscacquo	
189	451.024.00		Rondella riscacquo	
190	441.057.00		Perno riscacquo	
191	441.040.00		Ugello riscacquo	
192	451.028.00		Tappo riscacquo	
194	412.199.00		Girante riscacquo completa	
196	412.170.00		Assieme tubo mandata	
198	0620.03250.4		Fascetta stringitubo 32/50	
199	0620.03045.4		Fascetta stringitubo 30/45	
201	404.988.40		Cestino piatti 50x50	
202	404.992.40		Cestino bicchieri 50x50	
203	404.999.40		Contenitore per posate	
205	451.050.00		Pattino per cestino	
206	451.118.00		Imbuto sale	
208	464.023.00		Coclea HP 0,65-0,75(1)	
209	464.019.00		Guarnizione HP 0,65-0,75(1)	
210	464.021.00		Girante 5 pale d.97	
211	464.020.00		Tenuta rotante HP 0,65-0,75(1)	
212	464.026.00		Tenuta fissa HP0,20(1)	
213	464.018.00		Supporto coclea HP 0,65-0,75(1)	
214	464.022.00		Girante 6 pale d.102	
215	464.024.00		Coperchio elettropompa HP 0,75-1	
216	464.025.00		Ventola elettropompa 0,75-1	