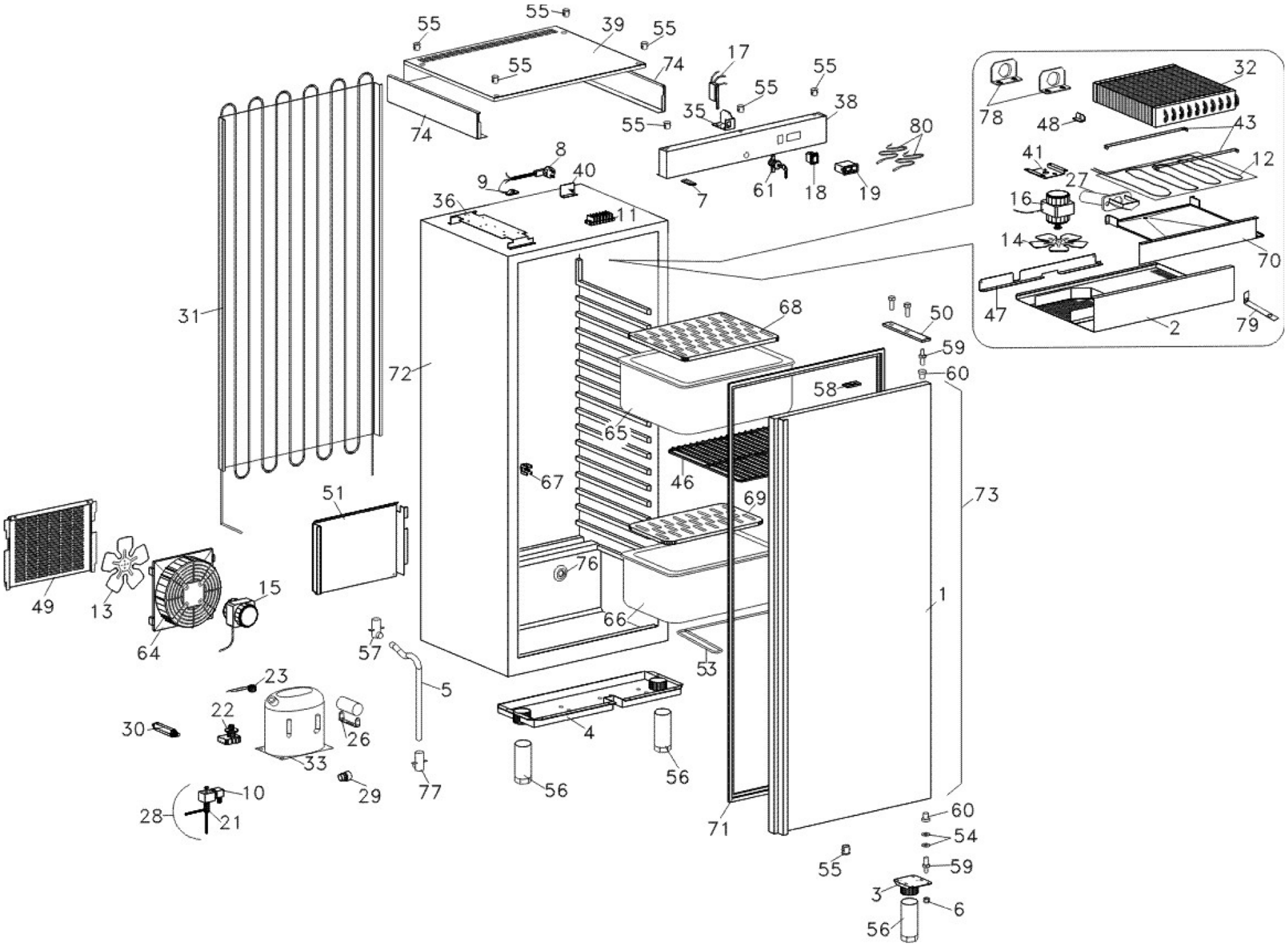
55
55
39
55
55
74
17
55
55
35
38
55
74
80
8
9
40
36
11
7
61
18
19
32
78
48
43
41
12
27
16
14
70
47
2
79
31
72
68
50
59
60
58
65
46
67
69
73
51
76
49
13
15
64
66
1
57
53
23
5
22
30
26
4
33
29
77
56
56
10
28
21
71
60
54
55
59
3
6
56