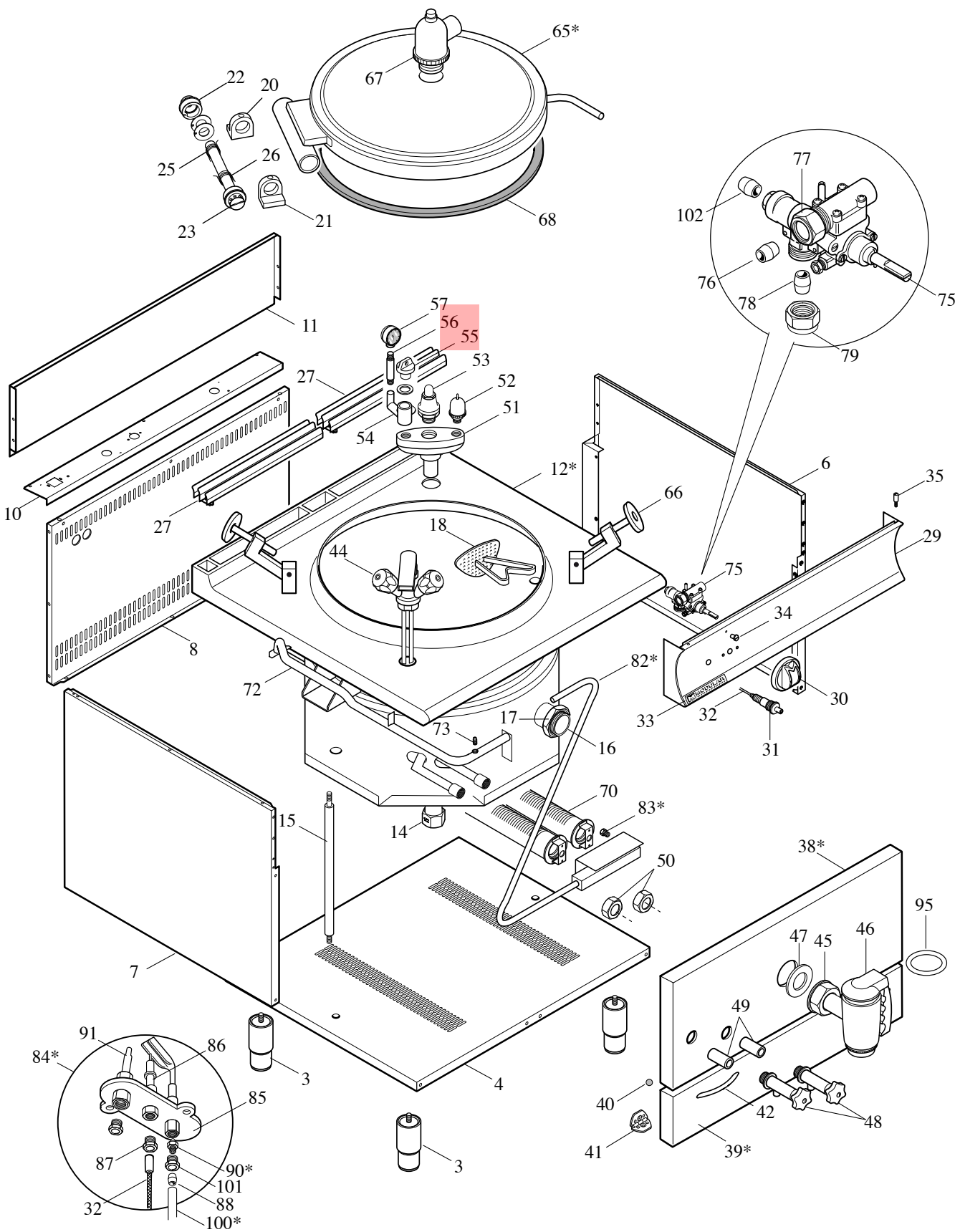
65*
67
22
20
25
26
23
21
68
77
102
76
78
75
79
57
56
55
53
52
51
54
27
11
10
12*
6
35
66
18
44
29
75
34
8
72
82*
30
33
32
31
17
16
73
70
83*
15
14
50
38*
95
47
45
46
7
49
91
84*
86
3
4
85
87
90*
101
88
32
100*
40
42
48
41
39*

MODULAR

LISTA RICAMBI

code 2531219.00

MOD.94 PG-100D - 94 PG-150D
MOD.94 PG-100I - 94 PG-150I
MOD.94 PG-100DA - 94 PG 150 DA
MOD.94 PG 100 IA - 94 PG 150 IA

ED. 01-08

POS.	CODICE	RIF. MODIFICHE	DESCRIZIONE	PREZZO
3	912.033.00		Piede 2” vite M10	
4	922.828.00		Fondo vano 94	
6	921.814.00		Fiano destro mobile	
7	921.815.00		Fianco sinistro mobile	
8	921.832.00		Schienale vano 94	
10	922.729.00		Chiusura posteriore 94 FR	
11	921.775.00		Schienale top 94	
12*	911.756.00		Ass.pentola 94 PG-100 D	
12*	911.937.00		Ass.pentola 94 PG-100 DA	
12*	911.862.00		Ass.pentola 94 PG-150 D	
12*	9111081.00		Ass.pentola 94 PG-150 DA	
12*	911.807.00		Ass.pentola 94 PG-100 I	
12*	911.936.00		Ass.pentola 94 PG-100 IA	
12*	911.863.00		Ass.pentola 94 PG-150 I	
12*	9111085.00		Ass.pentola 94 PG-150 IA	
14	0776.01222.0		Callotta a dado 1/2” G	
15	911.881.00		Ass. puntone supporto pentole	
16	931.067.00		Manicotto 2” G scarico pentole	
17	0771.20075.0		Controdado piano 2” G	
18	911.933.00		Ass. filtro scarico pentole	
20	982.005.00		Staffa cerniera D. 60 con fermo	
21	982.006.00		Staffa cerniera D. 60	
22	941.016.00		Perno arresto rotazione manigliona	
23	941.030.15		Perno cerniera D.60 con esagono	
25	260.015.00		Molla dx cerniera coperchio	
26	260.016.00		Molla sx cerniera coperchio	
27	911.742.00		Ass. griglia camino	
29	911.805.00		Ass. cruscotto 94 PG	
30	912.065.00		Ass. manopola grigia D. 80 GAS con pilota	
31	672.006.00		Acenditore piezo	
32	666.002.00		Cavo accensione L=1400	
33	250.389.00		Marchio	
34	682.003.00		Placchetta per indice	
35	941.076.00		Perno fissagio cruscotto	
38*	921.923.00		Frontale superiore 94 PG 100 D	
38*	921.925.00		Frontale superiore 94 PG -150 D	
38*	921.924.00		Frontale superiore 94 PG/PE -100 I	
38*	921.927.00		Frontale superiore 94 PG/PE -150 I	
39*	911.893.00		Ass. pannello ispezione 94 PG 100	
39*	911.929.00		Ass. pannello ispezione 94 PG 150	
40	984.002.00		Grano a sfera M8 inox	

MODULAR

LISTA RICAMBI

code 2531219.00

MOD.94 PG-100D - 94 PG-150D
MOD.94 PG-100I - 94 PG-150I
MOD.94 PG-100DA - 94 PG 150 DA
MOD.94 PG 100 IA - 94 PG 150 IA

ED. 01-08

POS.	CODICE	RIF. MODIFICHE	DESCRIZIONE	PREZZO
41	951.023.00		Cerniera in plastica PA 66	
42	931.075.00		Maniglia cassetto fry top	
44	678.045.00		Ass. rubinetto miscelatore monoforo D. 48	
45	0771.20075.0		Controdado piano 2” G	
46	678.051.00		Rubinetto 2” G con dado girevole	
47	0838.60462.0		Guarnizione 60x50x2	
48	678.031.00		Rubinetto di livello 1/2” G	
49	631.038.00		Manicotto FF 1/2” G	
50	672.026.00		Controdado 1/2” G	
51	678.048.00		Polmone gruppo sicurezza 1” 1/4 G	
52	678.023.00		Valvola depressione 3/4” G	
53	679.049.00		Valvola sicurezza 1” 1/4 G	
54	678.027.00		Polmoncino biforato 1/2” G	
55	678.054.00		Tappo da 3/4” G	
56	678.025.00		Sifone porta manometro 3/8”	
57	678.030.00		Manometro 0-1 bar	
65*	911.822.00		Ass. coperchio pentole	
65*	911.938.00		Ass. coperchio pentole autoclave	
66	678.053.00		Tirante 145 chiusura coperchio	
67	678.052.00		Valvola sicurezza coperchio autoclave	
68	952.000.00		Guarnizione tenuta coperchio 100/150 A	
70	672.072.15		Bruciatire D. 51xL=430	
72	975.188.00		Rampa entrata gas pentole	
73	641.012.00		Vire x presa pressione	
75	672.032.00		Rubinetto gas in sicurezza SC PEL 21S	
76	673.027.00		Bicono D. 16 Pintossi 0960	
77	673.028.00		Dado x bicono D. 16 Pintossi 0907-3	
78	673.029.00		Bicono D. 20 Pintossi 0961	
79	673.030.00		Dado x bicono D. 20 Pintossi 0907-4	
82*	975.187.15		Tubo portaugelli PG 100 D - DS	
82*	975.241.15		Tubo portaugelli PG 150 D - DS	
82*	975.210.15		Tubo portaugelli PG 100 I - IS	
82*	975.242.15		Tubo portaugelli PG 150 I - IS	
83*	674.095.00		Ugello lungo D.260 Metano	
83*	674.076.00		Ugello lungo D.175 GPL	
84*	672.013.00		Ass. pilota Target Sit metano	
84*	672.017.00		Ass. pilota Target Sit GPL	
85	674.014.00		Pilota target 2 fiamme	
86	672.015.00		Candela tonda M4 L=59	
87	673.014.00		Raccordo fissaggio candela 0974037	
88	673.003.00		Bicono D. 4 Target 0957009	

MODULAR

LISTA RICAMBI

code 2531219.00

MOD.94 PG-100D - 94 PG-150D
MOD.94 PG-100I - 94 PG-150I
MOD.94 PG-100DA - 94 PG 150 DA
MOD.94 PG 100 IA - 94 PG 150 IA

ED. 01-08

POS.	CODICE	RIF. MODIFICHE	DESCRIZIONE	PREZZO
90*	674.000.00		Ugello Target 36 metano	
90*	674.001.00		Ugello Target 19 GPL	
91	672.083.00		Termocopia target M9x1 L=850	
95	0835.53534.1		Anello di tenuta GB 6212 Viton	
100*	975.243.00		Tubo pilota PG 100-D	
100*	975.246.00		Tubo pilota PG 150-D	
100*	975.247.00		Tubo pilota PG 150-I	
101	673.013.00		Raccordo bicono D.4 m10x1	
102	673.004.00		Bicono pilota D. 4	