SIMAG

Electronic modular flaker

SPN 605

R 404 VERSION

SPARE PARTS LIST
CATALOGO RICAMBI
CATALOGUE PIÈCES DÉTACHÉES
ERSATZTEILENKATALOG

090090.11 REV. 11/2007

1 - ASSIEME MOBILE
2 - SISTEMA REFRIGERANTE RAFFR. AD ARIA
3 - SISTEMA REFRIGERANTE RAFFR. AD ACQUA
4 - CIRCUITO IDRAULICO ED ISOLAMENTI
5 - ASSIEME FREEZER E RIDUTTORE
6 - SCHEDA ELETTRONICA E SENSORI

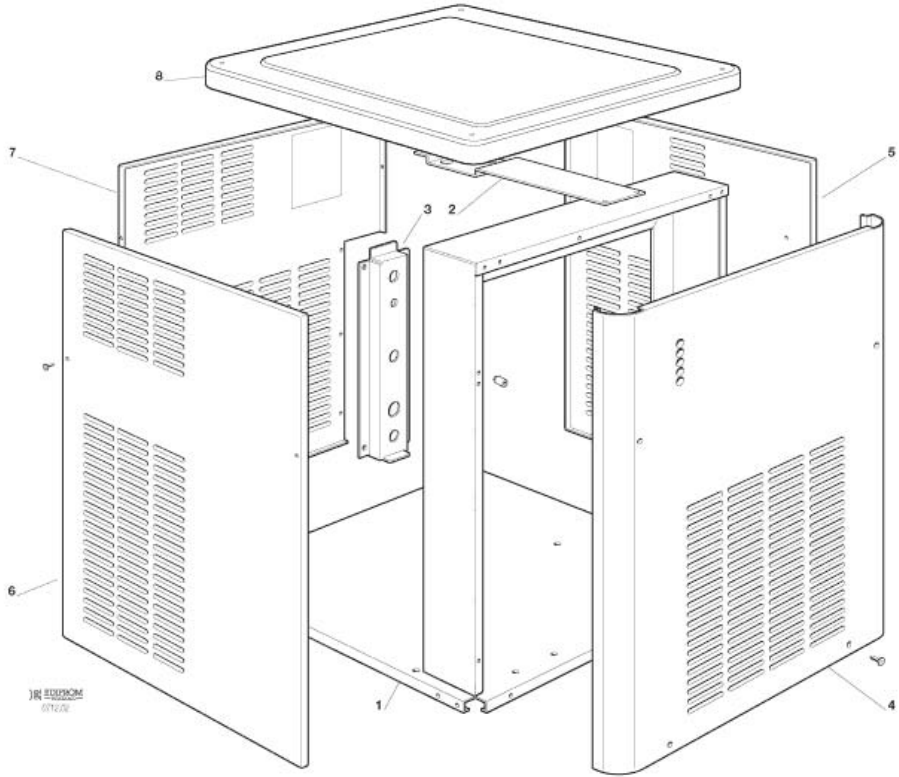
8
7
5
3
2
6
1
4

POSIZIONE	CODICE	DESCRIZIONE
0001	781470 00	BASAMENTO
0001	781472 01	SUPPORTO FRONTALE
0002	781463 00	SUPPORTO
0003	702315 00	SUPPORTO POSTERIORE
0004	650624 12	ADESIVO SEGNALETICO
0004	650805 00	EMBLEMA SIMAG
0004	650805 46	ETICHETTA SPN 605
0004	722284 00	PANNELLO FRONTALE
0005	722271 02	PANNELLO DX
0006	722272 02	PANNELLO SX
0007	722273 02	PANNELLO POSTERIORE
0008	660873 00	PANNELLO SUPERIORE

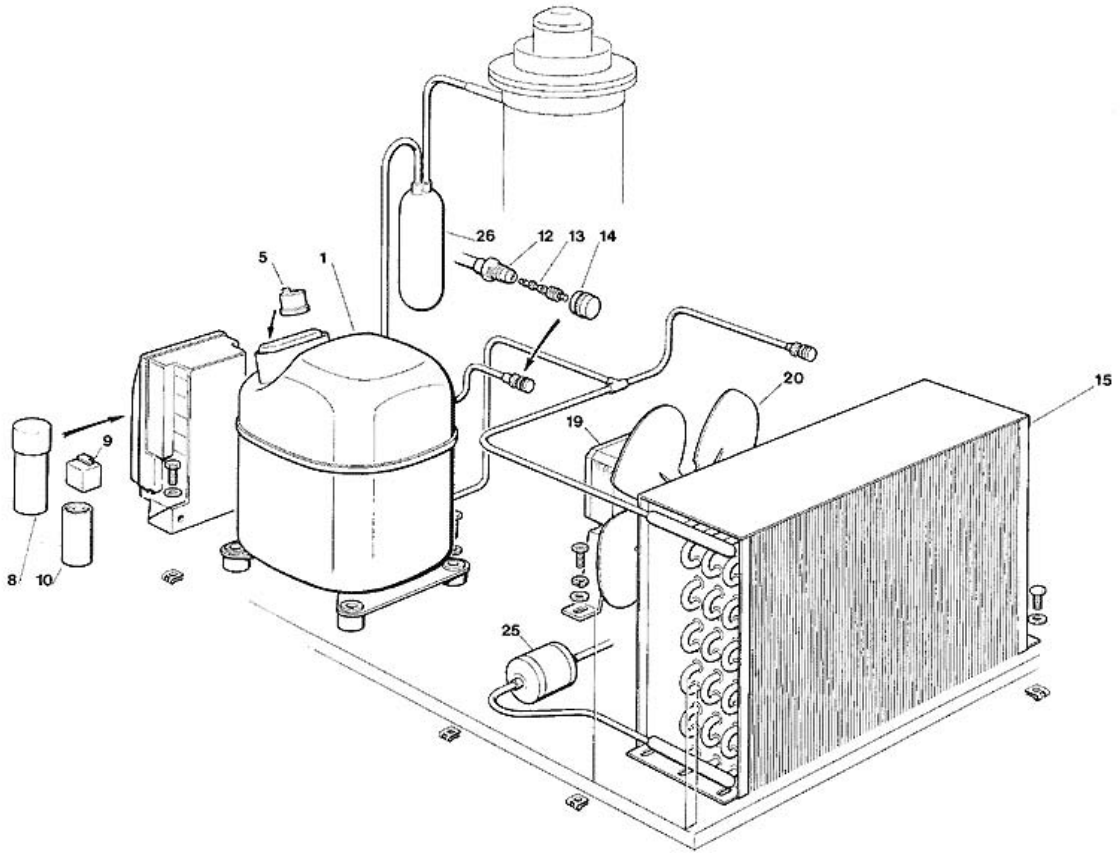
26
12
13
14
5
1
20
15
19
9
8
10
25

POSIZIONE	CODICE	DESCRIZIONE
0001	670099 05	ASSIEME COMPRESSORE - 230/50/1
0001	670099 06	ASSIEME COMPRESSORE - 400/50/3
0001	670099 13	ASSIEME COMPRESSORE - 230/60/1
0005	620058 57	PROTETTORE - 230/50
0005	620058 58	PROTETTORE - 400/50/3
0005	620058 85	PROTETTORE - 230/60
0008	620167 54	CAPACITA' - 35 MFD/450V
0009	620057 47	RELE D'AVVIAMENTO - 230/50
0009	620057 54	RELE D'AVVIAMENTO - 230/60
0010	620167 00	CAPACITA' D'AVVIAMENTO 88-108MFD/330V
0012	650109 00	CORPO VALVOLA
0013	670012 00	PISTONCINO VALVOLA
0014	650106 00	CAPPUCCIO VALVOLA
0015	620438 00	CONDENSATORE AD ARIA
0019	620419 07	MOTORE VENTILATORE - 230/50-60
0019	620419 66	STAFFA VENTILATORE
0020	620419 36	VENTOLA
0025	670006 01	FILTRO DEUMIDIFICATORE
0026	784450 03R	ACCUMUL. E LINEA ASPIRAZIONE

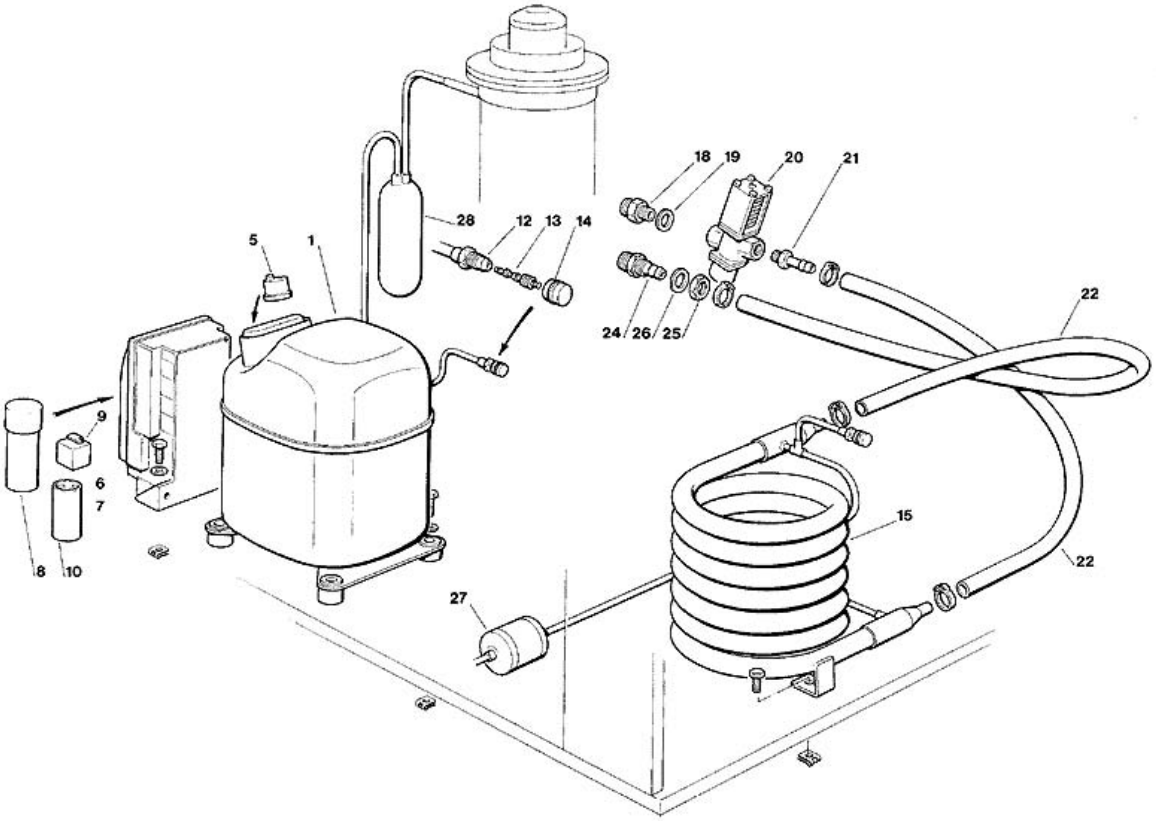
1
5
6
7
8
9
10
12
13
14
15
18
19
20
21
22
22
24
25
26
27
28

POSIZIONE	CODICE	DESCRIZIONE
0001	670099 05	ASSIEME COMPRESSORE - 230/50/1
0001	670099 06	ASSIEME COMPRESSORE - 400/50/3
0001	670099 13	ASSIEME COMPRESSORE - 230/60/1
0005	620058 57	PROTETTORE - 230/50
0005	620058 58	PROTETTORE - 400/50/3
0005	620058 85	PROTETTORE - 230/60
0008	620167 54	CAPACITA' - 35 MFD/450V
0009	620057 47	RELE D'AVVIAMENTO - 230/50
0009	620057 54	RELE D'AVVIAMENTO - 230/60
0010	620167 00	CAPACITA' D'AVVIAMENTO 88-108MFD/330V
0012	650109 00	CORPO VALVOLA
0013	670012 00	PISTONCINO VALVOLA
0014	650106 00	CAPPUCCIO VALVOLA
0015	620331 01	CONDENSATORE AD ACQUA
0018	733204 00	RACCORDO INGRESSO ACQUA
0019	400031 01	RONDELLA
0020	620111 00	VALVOLA PRESSOSTATICA
0021	733173 01	RACCORDO USCITA VALVOLA PRESS.
0022	281900 03	TUBO IN PLASTICA-PER METRO
0024	733174 00	RACCORDO SCARICO ACQUA
0025	400076 00	DADO
0026	400031 00	RONDELLA
0027	670006 01	FILTRO DEUMIDIFICATORE
0028	784450 03R	ACCUMUL. E LINEA ASPIRAZIONE

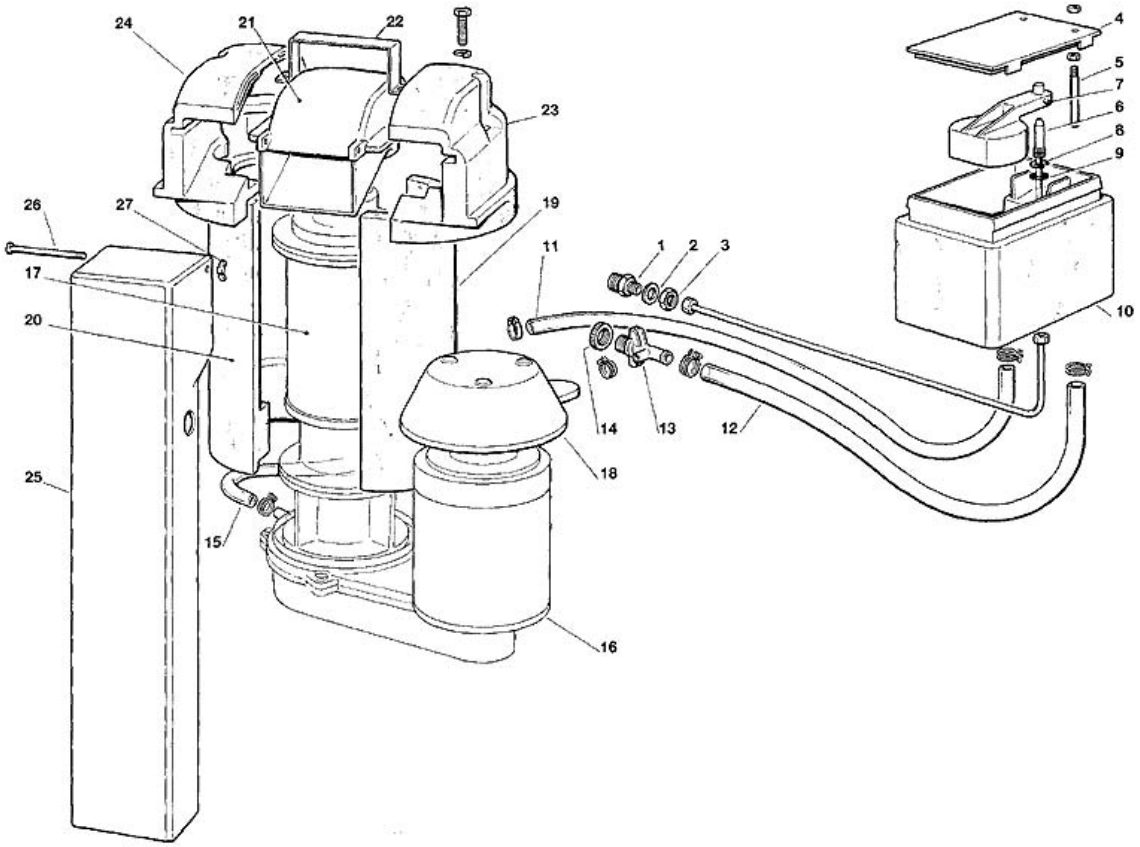
24
21
22
23
26
27
19
11
1
2
3
17
20
4
5
7
6
8
9
10
14
13
12
18
25
15
16

POSIZIONE	CODICE	DESCRIZIONE
0001	733205 00	RACCORDO INGRESSO ACQUA
0002	400031 00	RONDELLA
0003	400030 01	DADO
0004	660363 00	COPERCHIO
0005	724215 06	PERNO SENSORE LIVELLO ACQUA
0006	783153 00R	RACCORDO INGRESSO ACQUA
0007	660585 00	GALLEGGIANTE
0008	460038 02	ANELLO SEEGER
0009	640100 00	GUARNIZIONE OR
0010	793126 01	VASCHETTA ACQUA
0011	281822 00	TUBO SCARICO ACQUA - PER METRO
0012	281832 00	TUBO IN PLASTICA - PER METRO
0013	660224 00	RACCORDO DI SCARICO
0014	660535 00	GHIERA IN PLASTICA
0015	610163 02	TUBO IN PLASTICA
0016	794215 08R	ASS. MOTORIDUTTORE - 230/50 -60
0017	794298 00R	ASS. FREEZER
0018	660553 00	PROTEZIONE MOTORE
0019	060551 06	ASS. ISOLAMENTO
0020	060551 06	ASS. ISOLAMENTO
0021	660667 00	BOCCHETTA SCARICO GHIACCIO
0022	725035 01	STAFFA
0023	060551 01	ASS. ISOLAMENTO BOCCHETTA
0024	060551 01	ASS. ISOLAMENTO BOCCHETTA
0025	660573 07	CONDOTTO SCARICO GHIACCIO
0026	724180 02	TIRANTE
0027	430083 00	DADO

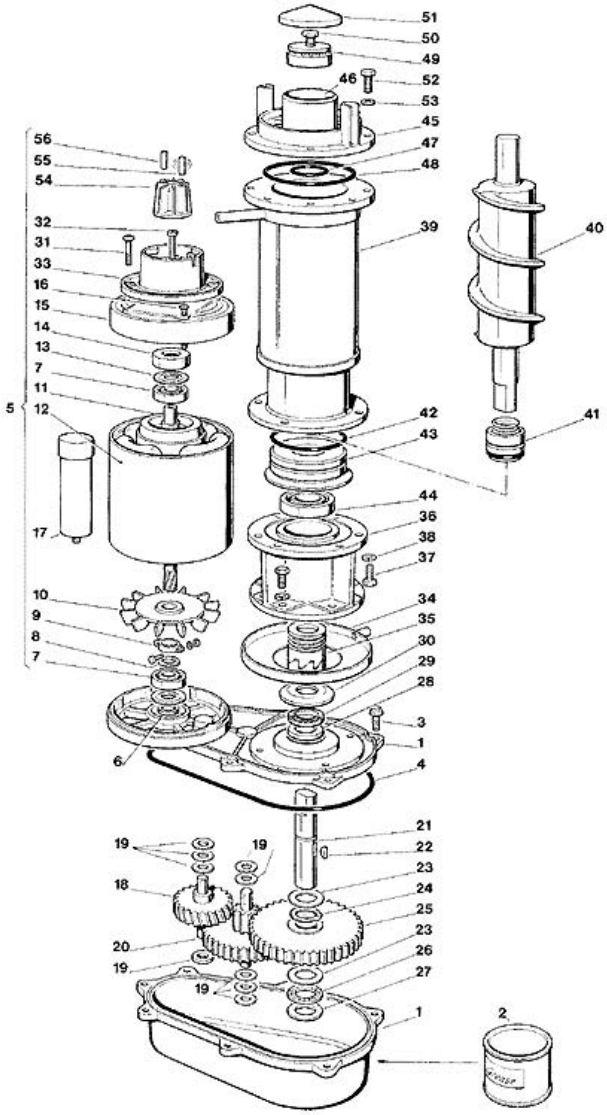
51
50
49
46
52
53
45
47
48
56
55
54
32
31
33
16
15
14
13
7
11
12
5
17
39
40
42
43
41
44
36
38
37
10
9
8
7
34
35
30
29
28
3
1
6
4
21
22
19
19
23
18
24
25
20
19
23
26
19
27
1
2

POSIZIONE	CODICE	DESCRIZIONE
0000	001028 08	KIT CUSCINETTI + PREMISTOPPA
0001	0A031230 01	ASS. SCATOLA INGRANAGGI
0002	060294 01	GRASSO (1 KG)
0004	13000617 38	GUARNIZIONE OR
0005	060273 06	MOTORE RIDUTTORE
0006	02001606 00	PARAOLIO
0007	651053 00	CUSCINETTO
0008	441800 04	RONDELLA
0009	650341 00	FASCETTA
0010	650340 00	VENTOLA
0011	794216 00R	ASS. ROTORE
0012	620295 00	ASS. STATORE
0013	460041 00	MOLLA
0014	640095 01	INSERTO IN GOMMA
0015	650339 00	COPERCHIO MOTORE
0016	420332 00	VITE
0017	620292 03	CONDENSATORE
0018	651156 00	INGRANAGGIO IN FIBRA
0019	03001408 24	RONDELLA
0020	651157 00	INGRANAGGIO INTERMEDIO
0021	651159 00	ALBERO DI TRASMISSIONE
0022	03001364 00	CHIAVETTA
0023	02001681 00	RONDELLA
0024	03001363 00	ANELLO SEEGER
0025	651158 00	INGRANAGGIO FINALE
0026	02001680 00	CUSCINETTO A RULLINI
0027	02001679 00	RONDELLA
0028	02001607 01	PARAOLIO
0029	02002853 01	PARAOLIO
0030	13000709 02	GUARNIZIONE IN GOMMA
0031	400078 00	VITE
0032	03001403 77	VITE
0033	650515 01	ALLOGGIAMENTO IN PLASTICA
0034	660755 00	VASSOIO RACCOGLIGOCCE
0035	060359 01	GIUNTO
0036	764007 00	SUPPORTO DI ALLUMINIO
0037	420019 00	VITE
0038	440015 04	RONDELLA
0039	784456 00	TUBO EVAPORATORE
0040	724198 03	COCLEA
0041	650402 00	ASSIEME PREMISTOPPA
0042	640093 00	GUARNIZIONE OR
0043	060527 00	SUPPORTO/CUSCINETTO
0044	060527 00	SUPPORTO/CUSCINETTO
0045	751005 01	ROMPIGHIACCIO
0046	263612 00	GRASSO IDROREPELL.
0047	640093 02	GUARNIZIONE OR
0048	640093 03	GUARNIZIONE OR
0049	651058 00	CUSCINETTO SUPERIORE
0050	423915 00	VITE
0051	660507 00	CALOTTA IN PLASTICA
0052	420019 00	VITE
0054	784476 01	ASS. SUPPORTO MAGNETE
0055	784476 01	ASS. SUPPORTO MAGNETE
0056	784476 01	ASS. SUPPORTO MAGNETE

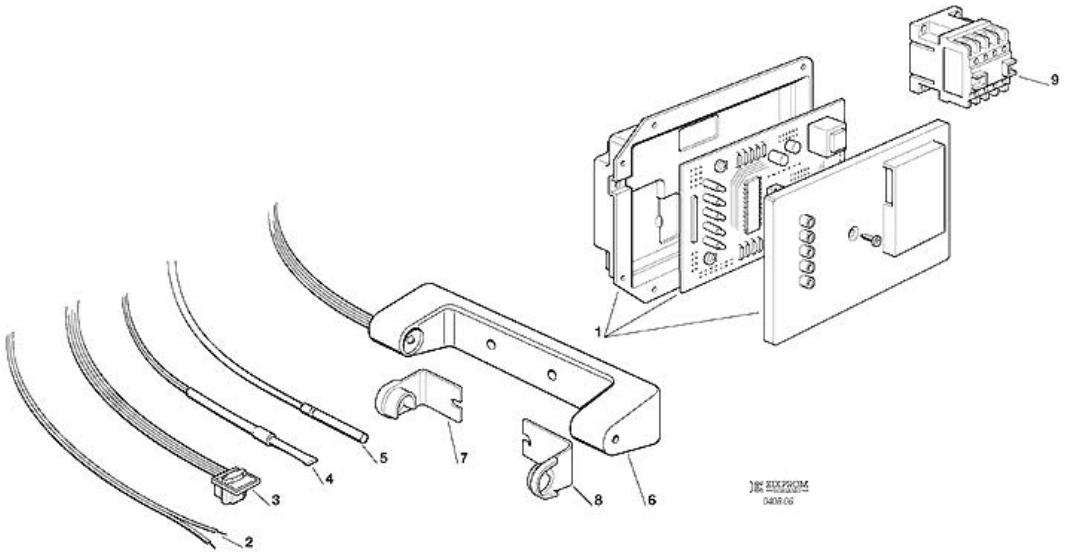
1
2
3
4
5
6
7
8
9
EEPROM

POSIZIONE	CODICE	DESCRIZIONE
0001	620462 02	ASSIEME SCHEDA ELETTRONICA - 230/50-60
0002	620404 13	SENSORE LIVELLO ACQUA
0003	620404 03	SENSORE EFFETTO HALL
0004	620404 11	SENSORE TEMP. CONDENSATORE
0005	620404 10	SENSORE TEMP. EVAPORATORE
0006	650674 02	ASS. CONTR. LIVELLO GHIACCIO
0007	660720 00	PROTEZIONE IN PLASTICA
0008	660720 01	PROTEZIONE IN PLASTICA
0009	630124 05	TELERUTTORE

SIMAG

ICE MACHINES

www.simag.it

SIMAG
via Risorgimento, 4
20017 Mazzo di Rho (MI) - Italy
Tel. +39 02 93900215 (Commerciale - Sales Dept.)
Tel. +39 02 93960357 (Assistenza - Service Dept.)
Fax +39 02 93900226 (Commerciale - Sales Dept.)
Fax +39 02 93960366 (Assistenza - Service Dept.)
e-mail: sales@simag.it
e-mail: service@simag.it

Singapore Office
SIMAG FAR EAST
627A Aljunied Road
04-04 Biztech Centre
Singapore 389842
Tel. ++65 6738 5393
Fax ++65 6738 1959
e-mail: scotsice@singnet.com.sg

Certified ISO 9001
TOTAL QUALITY