DESPIECE TECNICO

Frytop
Fry-Tops
Grillades
Griddleplatten
Frytop

GAMA 900

Modelos:

FTE 9-05
FTE 9-10

Septiembre 2004 September

FAGOR

Fagor Industrial

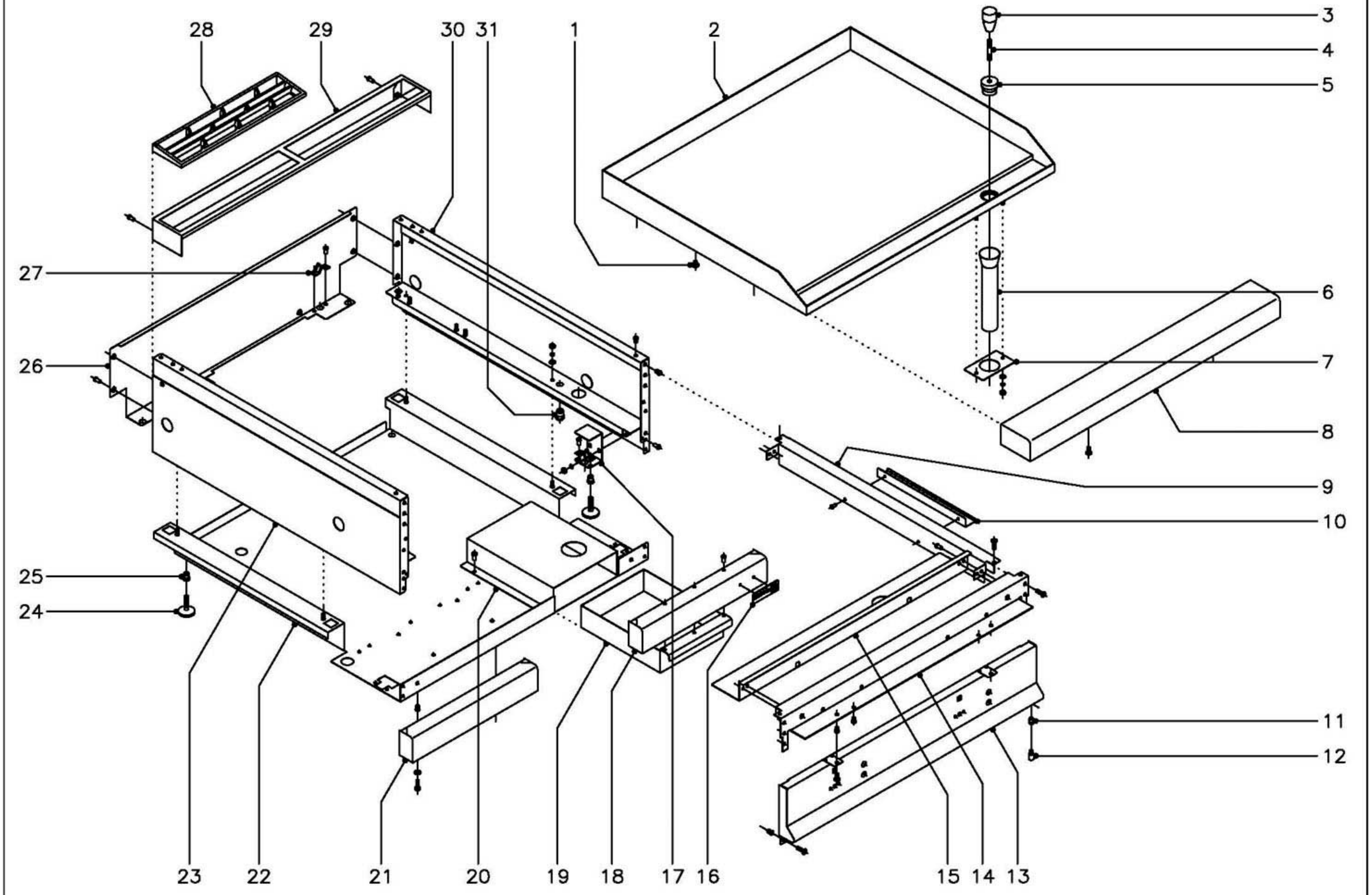

N plano	Firma	Fecha	Aparato	Lamina	
C–1573		9–2004	MUEBLE FRY–TOP 900 ELECTRICOS	4	Fagor Industrial S.Coop. FAGOR Onate

MOD.	FRY-TOP ELECTRICOS	ZONA	MUEBLE	PLANO	C-1573

ITEM	CODIGO	DENOMINACION	TEXTO	FTE9-05	FTE9-10								NOTAS
1	R165414	Apoyo lateral		6	6								
2	R585408	Plancha lisa		1	-								
2	R595411	Plancha lisa		-	1								
2	R585406	Plancha lisa cromoduro		1	-								
2	R595421	Plancha lisa cromoduro		-	1								
2	R585407	Plancha rayada		1	-								
2	R595415	Plancha rayada		-	1								
2	R595413	Plancha lisa + rayada		-	1								
2	R585409	Plancha rayada cromoduro		1	-								
2	R595421	Plancha rayada cromoduro		-	1								
2	R595419	Plancha lisa + rayada cromoduro		-	1								
3	S116122	Mando pomo		1	1								Solo cromoduro
4	R619913	Alargadera		1	1								Solo cromoduro
5	R619912	Tapon rebosadero		1	1								Solo cromoduro
6	R155010	Tubo desagüe		1	1								
7	R152607	Soporte tubo desagüe		1	1								
	Q302022	Arandela plana Ø16xØ6x1,2		2	2								
	Q262040	Arandela muelle A-6		2	2								
	Q162040	Tuerca exagonal M-6		2	2								
8	X165400	Anterior de mesa 1/2 M.		1	-								
8	R165431	Anterior de mesa 1 M.		-	1								
	Q221342	Remache exagonal M-5		2	2								
	Q152004	Tornillo aplastado M-5x13		2	2								
9	R152807	Lateral de mesa		2	2								
	Q152004	Tornillo aplastado M-5x13		4	4								
	Q419005	Remache tubular Ø4x8		4	4								
10	R152601	Tirante lateral		2	2								
	Q419005	Remache tubular Ø4x8		4	4								

MOD.	FRY-TOP ELECTRICOS	ZONA	MUEBLE	PLANO	C-1573

ITEM	CODIGO	DENOMINACION	TEXTO	FTE9-05	FTE9-10								NOTAS
11	Q221343	Remache exagonal M-6		2	2								
12	Q151336	Tornillo eje superior puerta		1	2								Solo cuando llevan puertas
13	R582802	Panel portamandos 1/2 M.		1	-								
13	R592802	Panel portamandos 1 M.		-	1								
	Q221342	Remache exagonal M-5		4	4								
	Q152004	Tornillo aplastado M-5x13		4	4								
14	X162667	Escuadra amarre anterior mesa		1	-								
14	R162613	Escuadra amarre anterior mesa		-	1								
	Q221342	Remache exagonal M-5		6	6								
	Q152004	Tornillo aplastado M-5x13		6	6								
15	R152812	Anterior interior de mesa		1	-								
15	R602606	Anterior interior de mesa		-	1								
	Q419005	Remache tubular Ø 4x8		4	4								
16	U262806	Escudo FAGOR		1	1								
	Q221023	Clips sujecion escudo		2	2								
17	H012805	Escuadra amarre pata		2	2								
	Q262030	Arandela muelle A-5		4	4								
	Q162030	Tuerca exagonal M-5		4	4								
18	H012809	Asa bandeja		1	1								Se elimina cuando llevan puertas
	Q419005	Remache tubular Ø 4x8		3	3								
19	R152608	Caja recogegrasas		1	1								
20	R592602	Cubierta recogegrasas		1	1								
	Q419005	Remache tubular Ø 4x8		4	4								
21	R162814	Zocalo anterior izquierdo		-	1								Se elimina cuando llevan puertas
	Q221343	Remache exagonal M-6		-	2								
	Q012042	Tornillo exagonal M-6x15		-	2								
	Q302022	Arandela plana Ø16xØ6x1,2		-	2								
22	R582801	Base inferior		1	-								
22	R592801	Base inferior		-	1								

MOD.	FRY-TOP ELECTRICOS	ZONA	MUEBLE	PLANO	C-1573

ITEM	CODIGO	DENOMINACION	TEXTO	FTE9-05	FTE9-10								NOTAS
23	R162812	Panel lateral izquierdo		1	1								
	Q302022	Arandela plana Ø16xØ6x1,2		2	2								
	Q262030	Arandela muelle A-5		2	2								
	Q162030	Tuerca exagonal M-5		2	2								
24	Z200105	Pata regulable		4	4								
25	Q221345	Remache exagonal M-10		4	4								
26	R152811	Panel posterior		1	-								
26	R162813	Panel posterior		-	1								
	Q419005	Remache tubular Ø 4x8		4	4								
27	X010503	Muelle enganche piton		4	4								
	Q419007	Remache tubular Ø 3,2x6		8	8								
28	R205425	Embellecedor chimenea		1	2								
29	R205429	Soporte embellecedor 1/2 M.		1	-								
29	R205428	Soporte embellecedor 1 M.		-	1								
	Q419005	Remache tubular Ø 4x8		2	2								
30	R162810	Panel lateral derecho		1	1								
	Q302022	Arandela plana Ø16xØ6x1,2		2	2								
	Q242030	Arandela muelle A-5		2	2								
	Q162030	Tuerca exagonal M-5		2	2								
31	Q221345	Remache exagonal M-10		2	2								

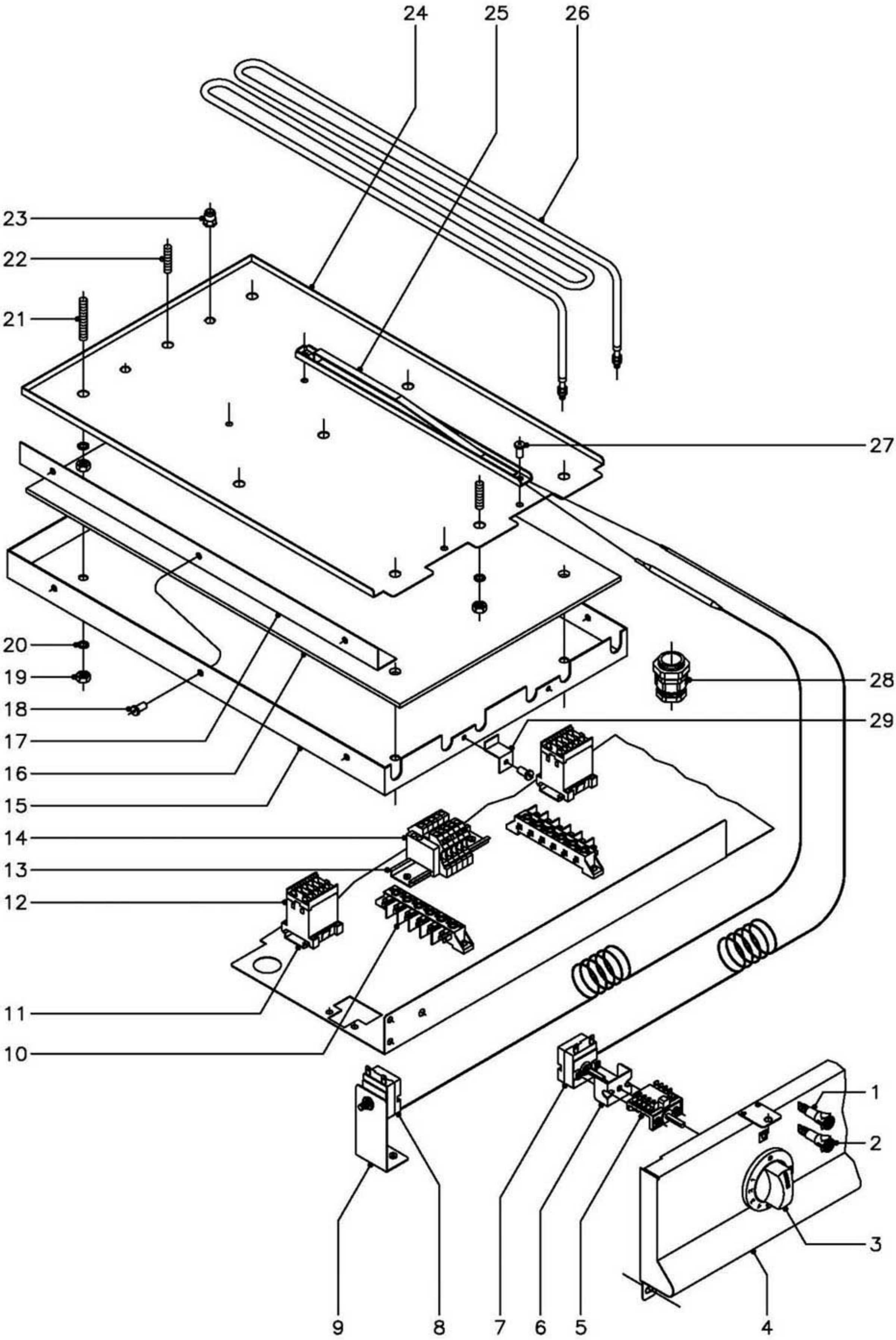

N plano	Firma	Fecha	Aparato	Lamina	
C–1574		9–2004	PARTE FUNCIONAL FRY–TOP 900 ELECTRICOS	5	Fagor Industrial S.Coop. FAGOR Oñate

MOD.	FRY-TOP ELECTRICOS	ZONA	PARTE FUNCIONAL	PLANO	C-1574

ITEM	CODIGO	DENOMINACION	TEXTO	FTE9-05	FTE9-10								NOTAS
1	R693055	Piloto verde		1	2								
2	R693056	Piloto ambar		1	2								
3	U673017	Boton de mando Ø 6		1	2								
	Q281000	Anillo de compresion para boton		1	2								
4	R582802	Panel portamandos		1	-								
4	R592802	Panel portamandos		-	1								
5	X163007	Conmutador acople termostato		1	2								
	Q151320	Tornillo alomado M-4x6		2	4								
6	X313001	'U" Soporte termostato		1	2								
7	X153000	Termostato 50 - 310º C.		1	2								
8	R612103	Termostato limitador		1	2								
9	R572607	Soporte limitador		1	2								
10	R253044	Regleta		1	2								
11	Z123018	Guia contactor L=55		1	2								
12	Z213007	Contactor 230V., 50 - 60Hz.		1	2								
13	R663055	Guia contactor L=120		-	1								
14	Z683069	Borna fases (gris)		-	3								
	Z683097	Borna neutro (azul)		-	1								
	Z683070	Borna tierra (amarillo - verde)		-	1								
	Z683096	Tope final		-	1								
15	R582600	Cubierta resistencias		1	-								
15	R592600	Cubierta resistencias		-	2								
16	R592603	Aislante resistencias		1	2								
17	R572601	Fijacion lateral aislante		2	4								
18	Q419005	Remache tubular Ø 4x8		6	12								
19	Q162050	Tuerca exagonal M-8		13	26								
20	Q262050	Arandela muelle A-8		13	26								
21	Q131557	Varilla roscada M-8x50		4	8								
22	Q131555	Varilla roscada M-8x30		5	10								

MOD.	FRY-TOP ELECTRICOS	ZONA	PARTE FUNCIONAL	PLANO	C-1574

ITEM	CODIGO	DENOMINACION	TEXTO	FTE9-05	FTE9-10								NOTAS
23	Q221343	Remache exagonal M-6		2	4								
24	R582601	Amarre resistencias		1	-								
24	R592601	Amarre resistencias		-	2								
25	R592633	Conjunto soporte bulbo		1	2								
26	R573010	Resistencia (230 V., 2000 W.)		3	6								
27	Q419005	Remache tubular Ø 4x8		2	4								
28	R013022	Prensaestopas		1	-								
28	R023013	Prensaestopas		-	1								
29	U615409	Escuadra distanciadora		1	2								
	Q419005	Remache tubular Ø 4x8		1	2								

MOD.	FRY-TOP ELECTRICOS	ZONA	VARIOS	PLANO	

ITEM	CODIGO	DENOMINACION	TEXTO	FTE9-05	FTE9-10								NOTAS
	R636500	Rasqueta		1	1								Solo Cromoduro
	R596502	Folleto de instrucciones		1	1								
	R223000	Cableado portamandos		1	2								
	R223002	Cableado regleta - contactor		1	2								
	R223003	Cableado contactor - resistencias		1	2								
	R573003	Cableado limitador		1	2								
	R573002	Cableado regleta - bornas		-	2								
	X183008	Cableado regleta - contactor		-	2								
	R563000	Esquema electrico adhesivo		1	-								Plano HB-14936
	R573001	Esquema electrico adhesivo		-	1								Plano HC-71227
	R573005	Esquema electrico de montaje		1	1								Plano HC-71229

FTE-905 FTE-705

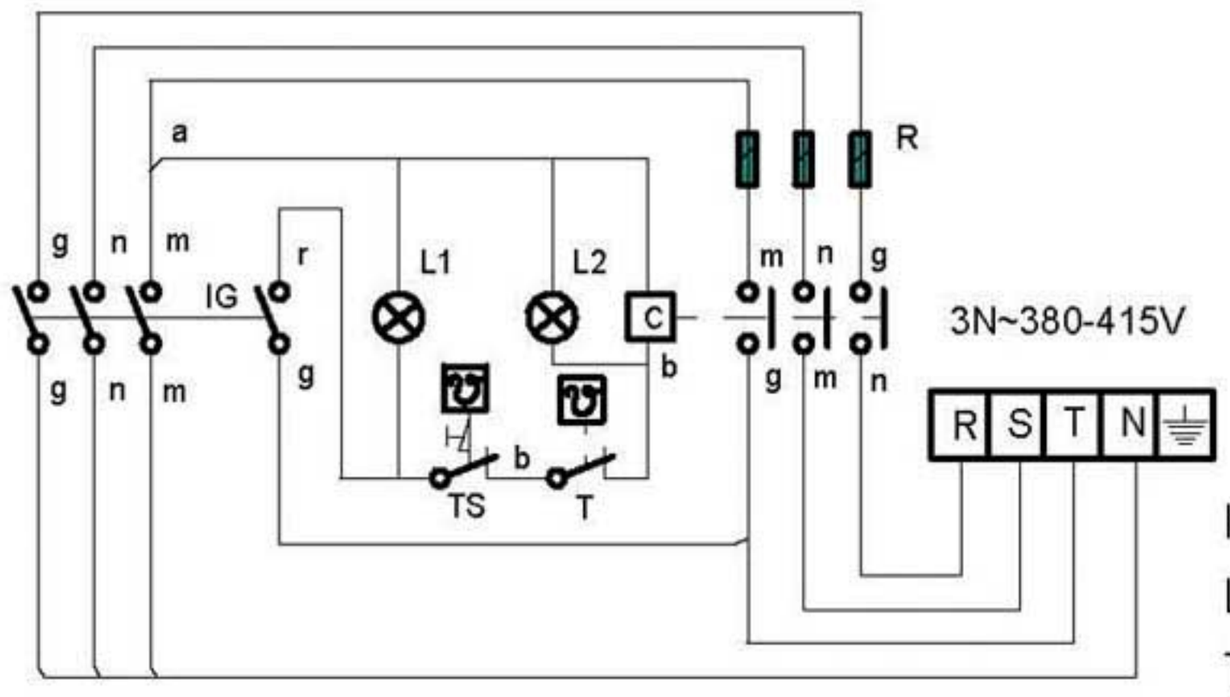

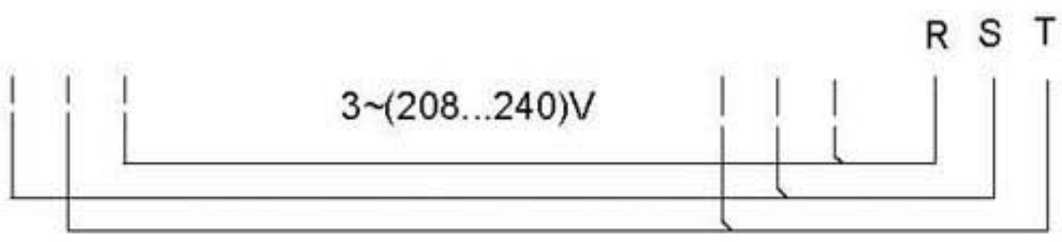

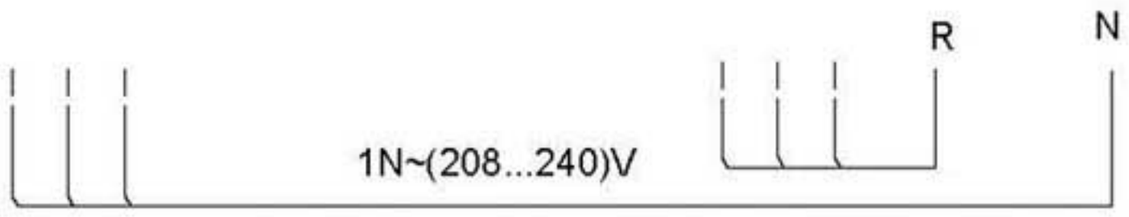

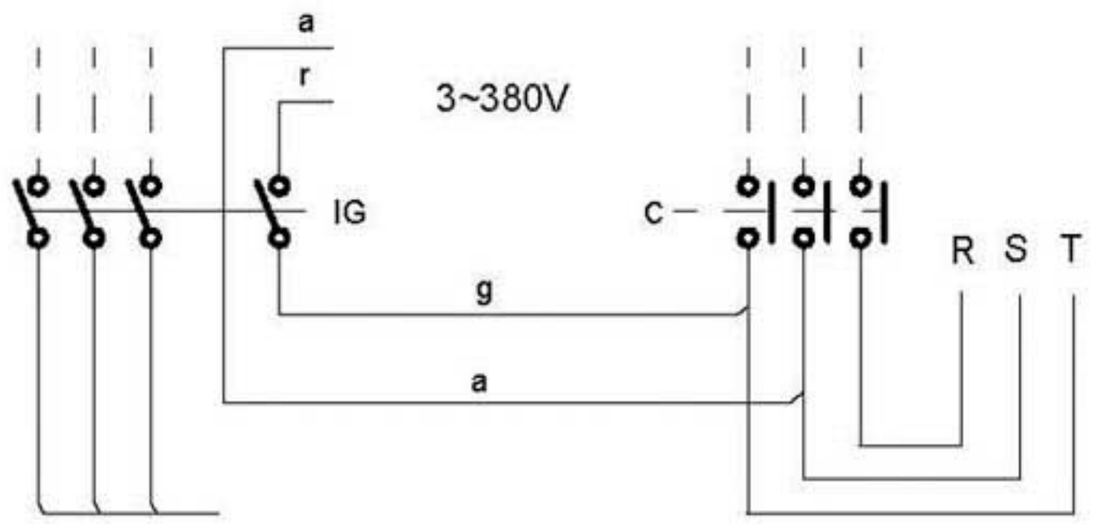

NOTAS

- Las inscripciones resistirán sin modificación apreciable el frotamiento durante 15 seg. de un algodón impregnado en gasolina.

IG: Interruptor general
L1: Lámpara funcionamiento
T: Termostato regulable (50-310°C)
L2: Lámpara calentamiento
C: Contactor de calentamiento
R: Resistencias
TS: Termostato seguridad (400°C)

r = rojo-red-rouge
m = marron-brown-marron
g = gris-grey-gris
n = negro-black-noir
a = azul-blue-bleu
b = blanco-white-blanc
vi = violeta-violette-violet
am/ve = amarillo/verde
yellow/green
jaune/vert

	Esquema teorico adhesivo			R-563000		
Nº	Pieza	Cant.	Material	Nº Clasificacion	Acabado	
Nº	Modificacion		Propuesta de	Fecha	Tolerancias generales	
①	Introducir TS		Maillo	95-6-14		
②	Introducir FTE-705		Etxeberria	1-7-97	<5 ±	50–100± :
③	Introducir G-700		Etxeberria	8-7-97	5–25± :	>100±
					25–50± :	∝±

	Firma	Fecha
Dibujado	JON	95-5-23
Proyectado		
Comprobado		

FAGOR

Fagor Industrial,Koop.Elk, Mugatua

Mecanizado superficial

Escala

FRY-TOP

Plano numero
HB-14936 -3

Sustituye al N°

Sustituido por

Plano hau ez daiteke erabil ez berrizta gure baimenitz gabe

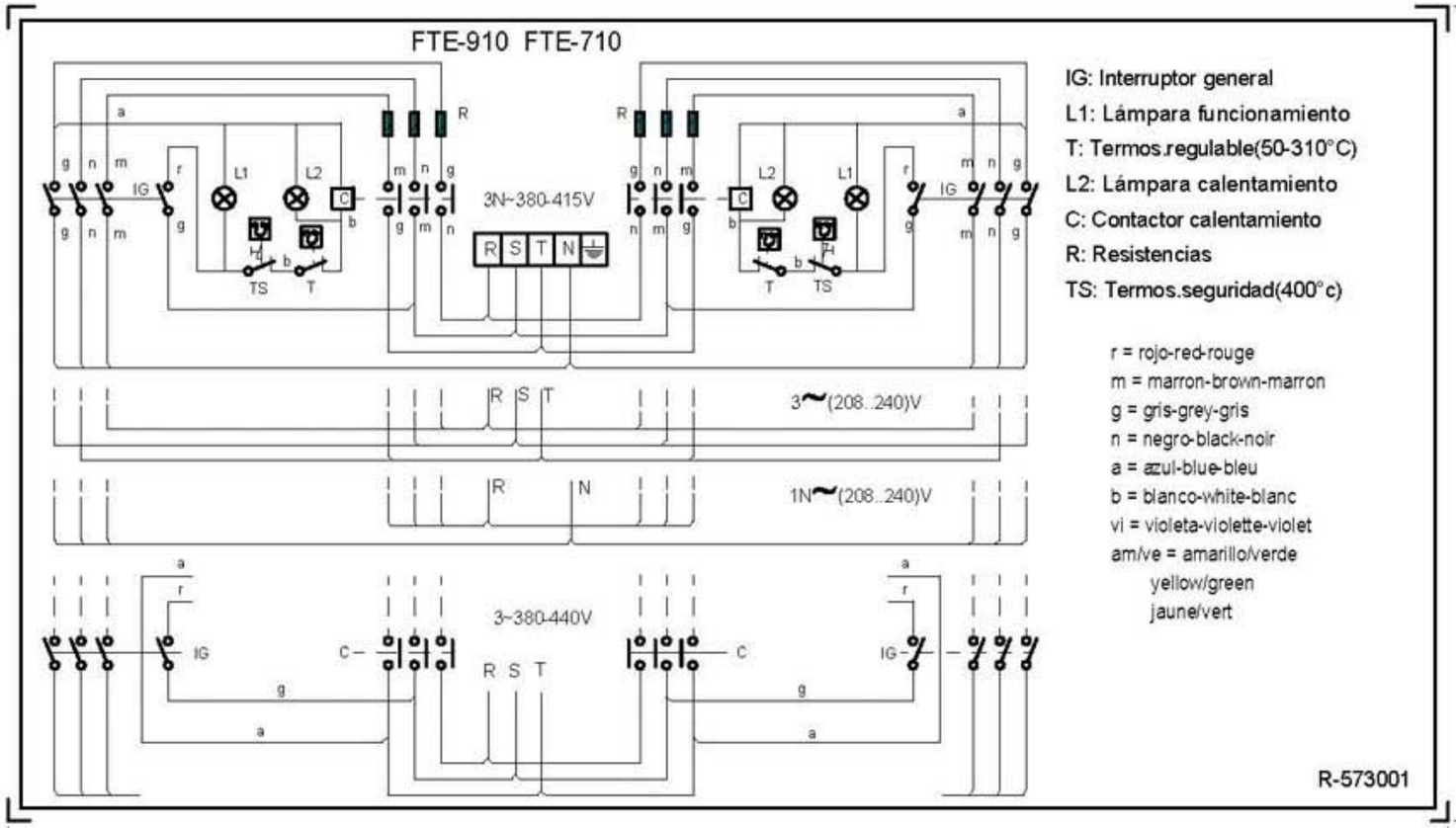

NOTA

- Las inscripciones resistirán sin modificación apreciable el frotamiento durante 15 seg. de un algodón impregnado en gasolina.

Plastico blanco alto brillo

	Esquema teorico adhesivo		R-573001		
Nº	Pieza	Material	Nº Clasificacion	Acabado	
Nº	Modificacion	Propuesta de	Fecha	Tolerancias generales	
①	Introducir TS	Maillo	95-6-14		
2	Modific.general(pasar a fabric.interior)	Plazaola	23-4-97	<5± / 5–25± / 25–50±	50–100± / >100± / ∝±
③	Introducir FTE-705	Ebxeberria	1-7-97		
④	Introducir G 700	Maillo	11/7/97		

	Firma	Fecha		
Dibujado	JON	95-5-23	FAGOR	Mecanizado superficial
Proyectado			Fagor Industrial,Koop.Elk, Mugatua	
Comprobado				
Escala 1/1	FRY-TOP			Plano numero HC-71227 -4
	Plano hau ez dateke erabil ez bernizta gure baimenitz gabe			Sustituye al Nº / Sustituido por

FTE-710 Resistencias 1500W 230V R-893000

FTE-910 Resistencias 2000W 230V R-573000

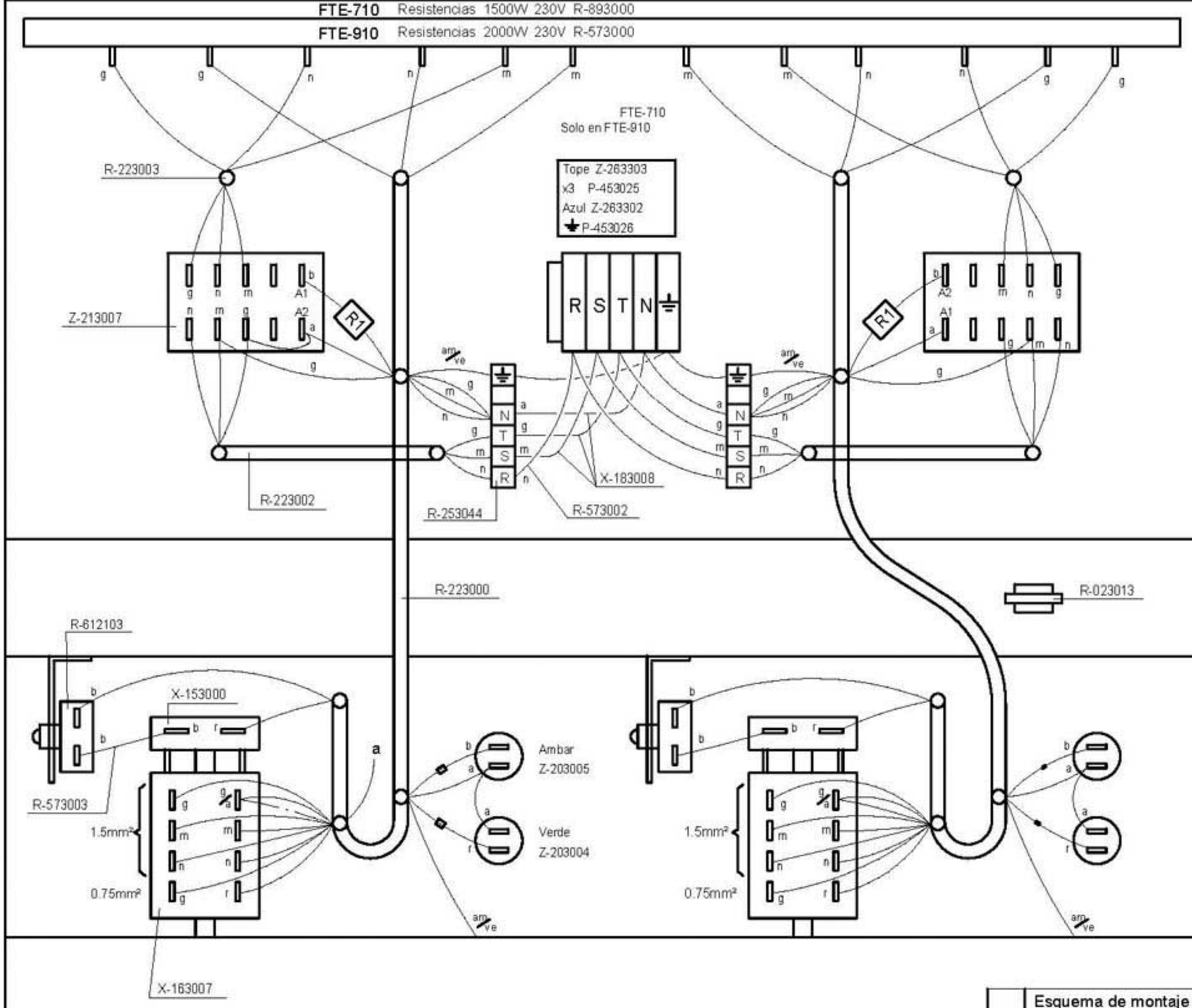

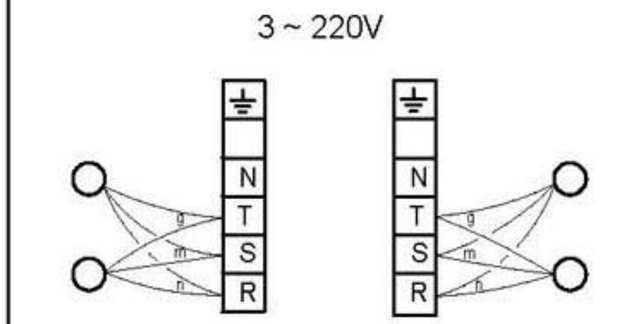

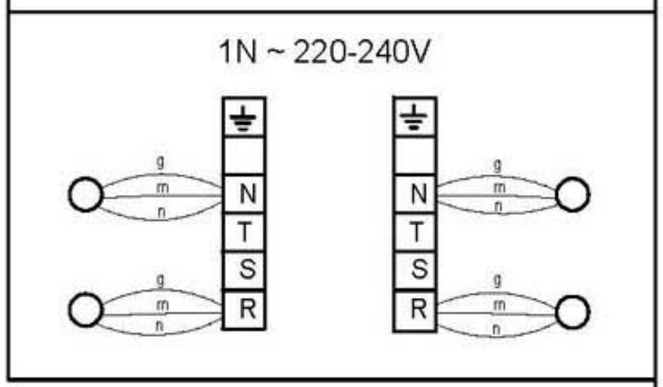

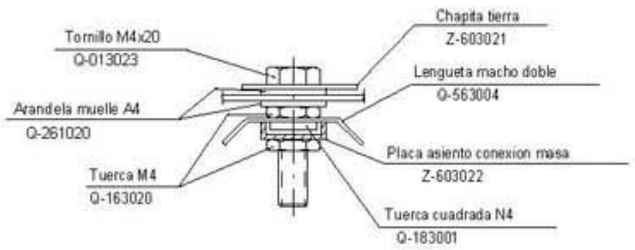

Esquema Adhesivo	
FTE-710	FTE-910 R-573001
FTE-705	FTE-905 R-563000

VERSION SIN NEUTRO

---------Conexión

U-803072 R-150KOhm 1/4W

U-803073 R-8K2Ohm 6W

	Esquema de montaje 3N ~ 380V			R-573005		
Nº	Pieza	Cant.	Material	Nº Clasificacion	Acabado	
Nº	Modificacion		Propuesta de	Fecha	Tolerancias generales	
1	Introducir G-700		Maillo	14/7/97	<5± / 5–25± / 25–50± / 50–100± / >100± / Cx±	
		Firma	Fecha	FAGOR	Mecanizado superficial	
Dibujado		JON	95-9-25	Fagor Industrial,Koop.Elk, Mugatua		
Proyectado						
Comprobado						
Escala	FRY-TOP ELECTRICO				Plano numero HC-71229 -1	
	Plano hau ez dateke erabil ez berrirdia gure baimenitz gabe				Sustituye al Nº	
					Sustituido por	