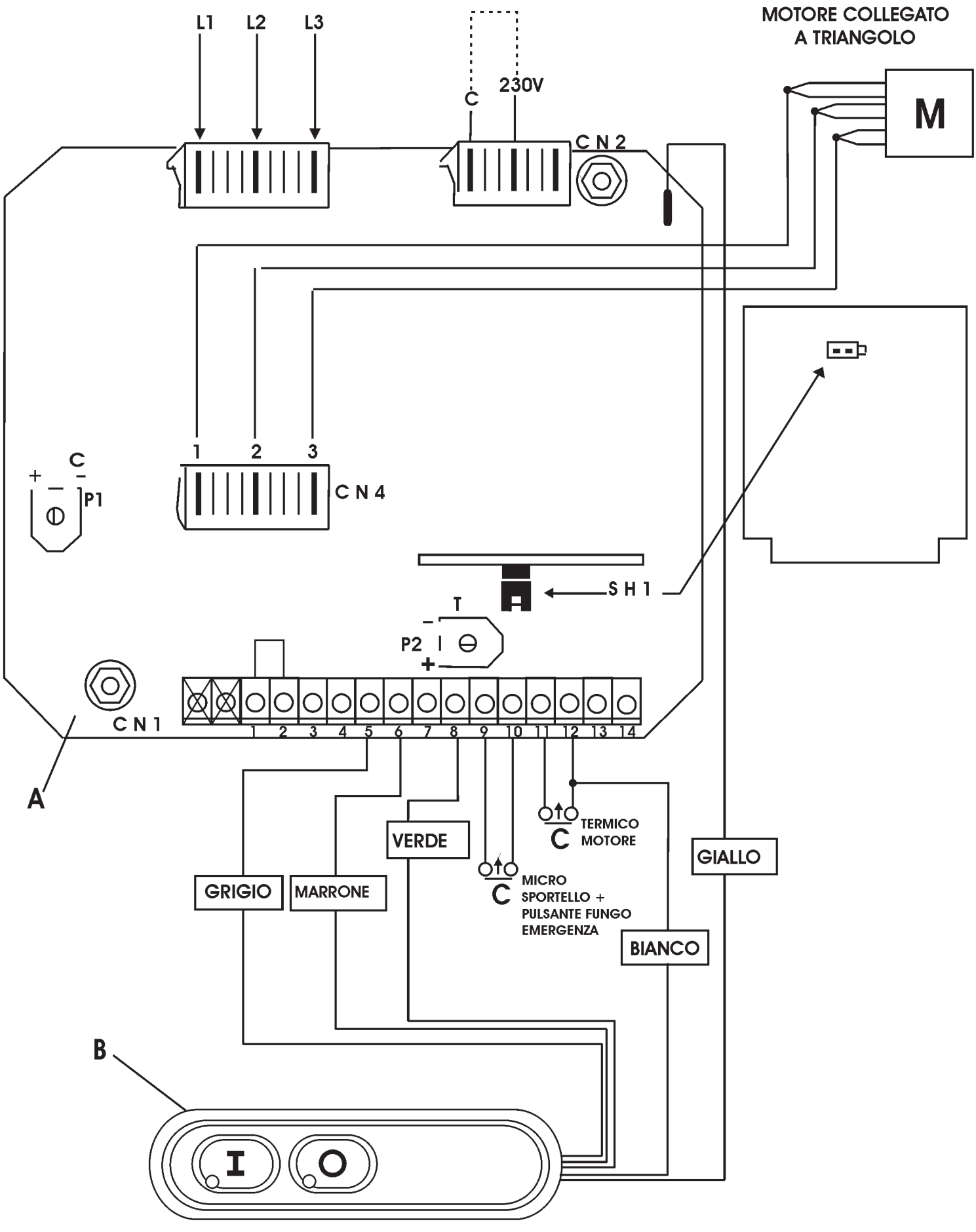
MOTORE COLLEGATO
A TRIANGOLO
L1
L2
L3
C
230V
C N 2
M
1
2
3
C N 4
C
P1
S H 1
T
P2
C N 1
1 2 3 4 5 6 7 8 9 10 11 12 13 14
A
VERDE
TERMICO
MOTORE
GIALLO
GRIGIO
MARRONE
MICRO
SPORTELLO +
PULSANTE FUNGO
EMERGENZA
BIANCO
B
I
O

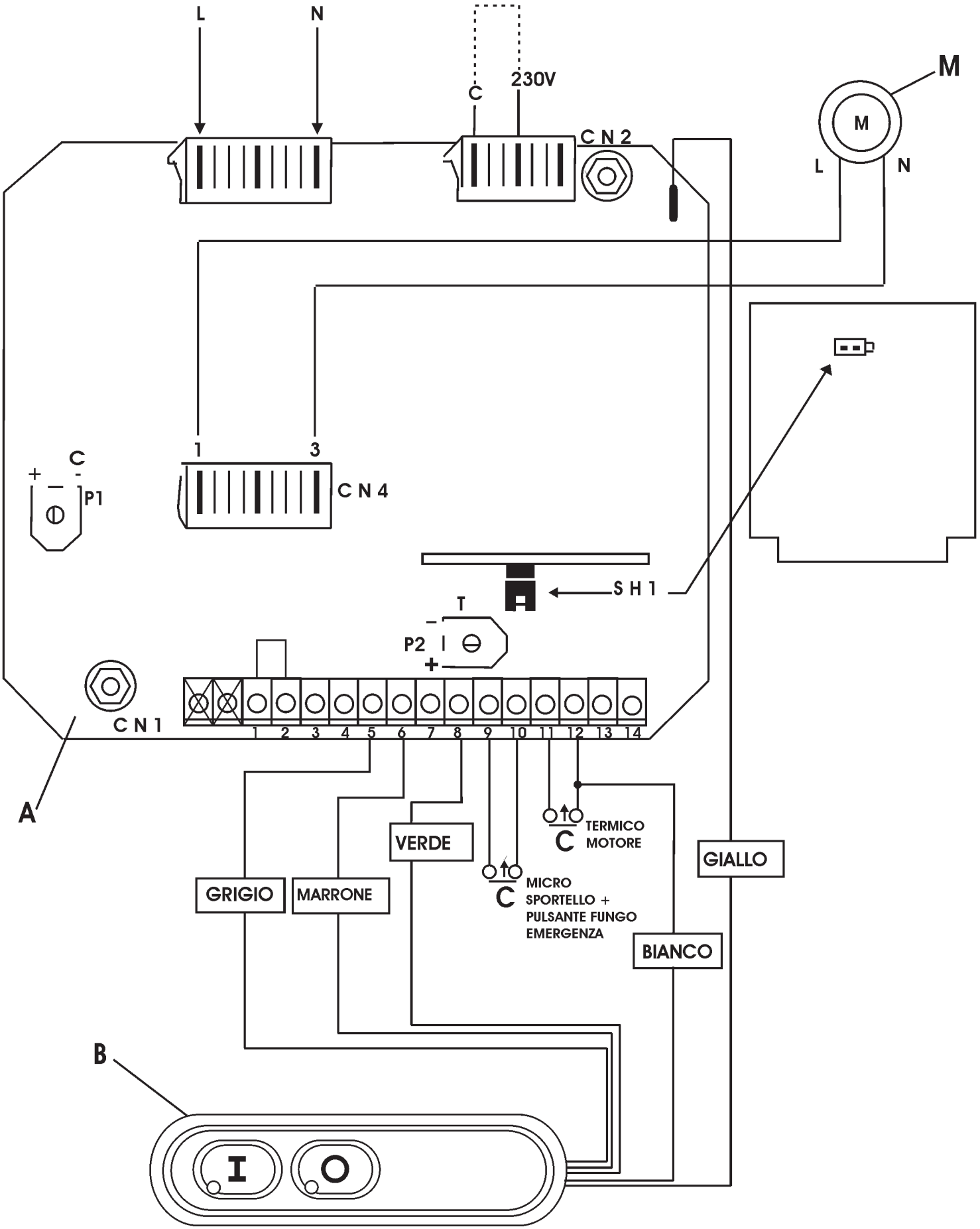
L
N
C
230V
C N 2
M
M
L
N
1
3
C N 4
C
P1
S H 1
T
P2
C N 1
1 2 3 4 5 6 7 8 9 10 11 12 13 14
A
B
VERDE
GRIGIO
MARRONE
GIALLO
BIANCO
TERMICO MOTORE
MICRO SPORTELLO + PULSANTE FUNGO EMERGENZA
I
O

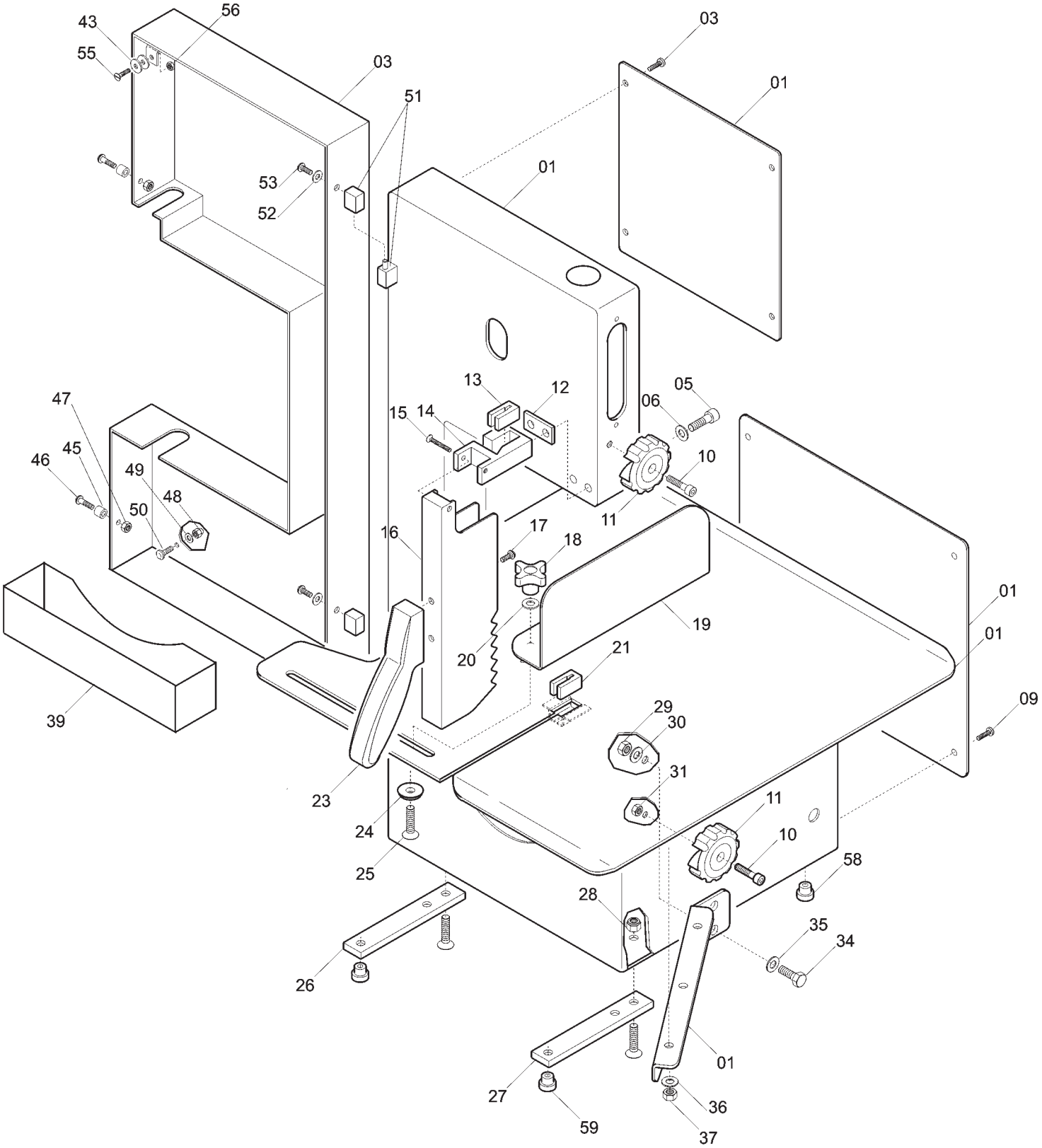

43
56
55
03
51
53
52
01
03
01
13
12
05
06
15
14
47
45
46
49
48
50
10
11
16
17
18
19
01
01
20
21
39
29
30
09
31
23
11
24
10
25
58
28
35
34
26
01
27
36
59
37

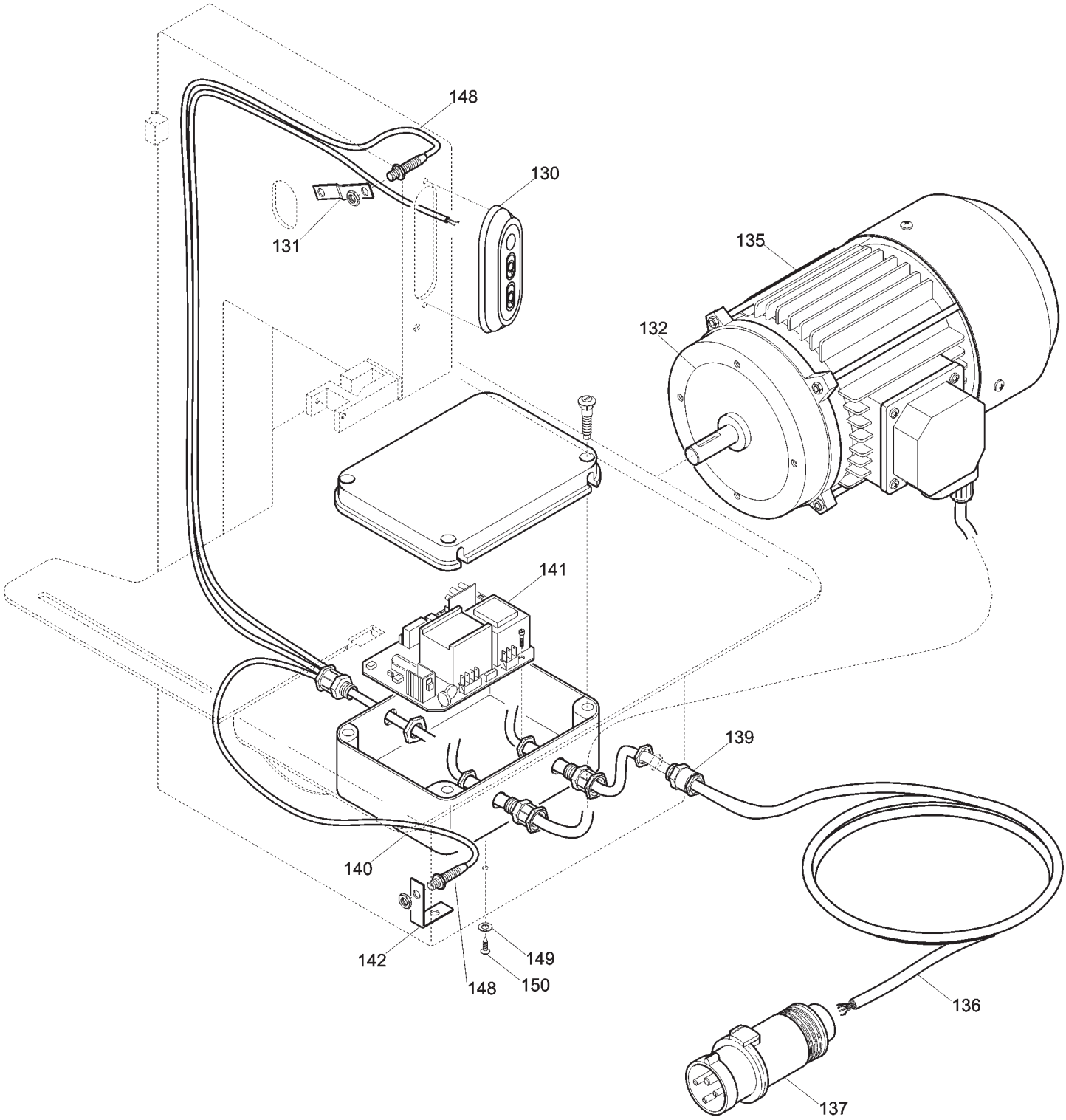
148
130
131
135
132
141
139
140
142
149
148
150
136
137

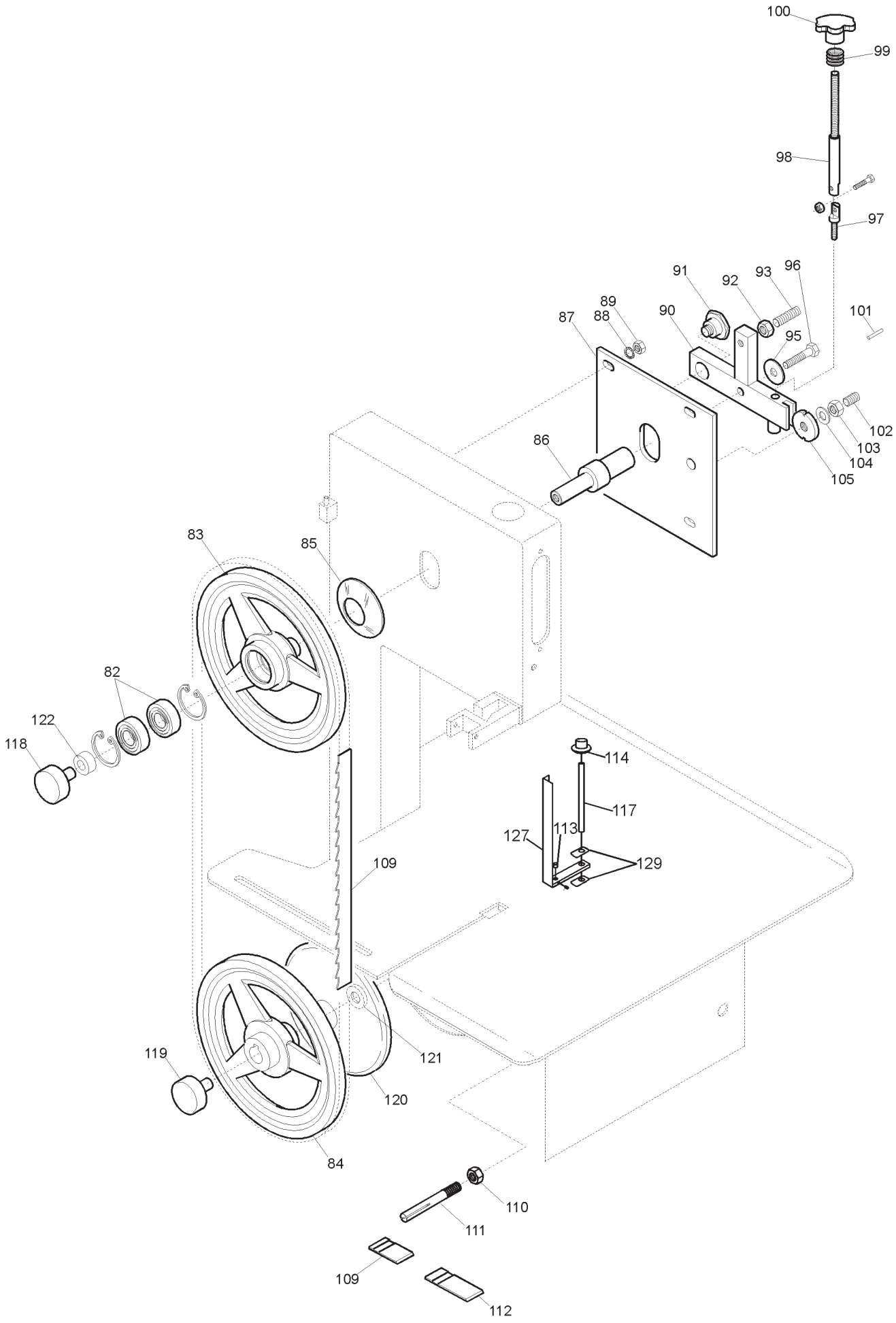
100
99
98
97
91
92
93
96
89
88
87
90
95
101
102
103
104
105
86
83
85
82
122
118
114
117
127
113
129
109
119
121
120
84
110
111
109
112

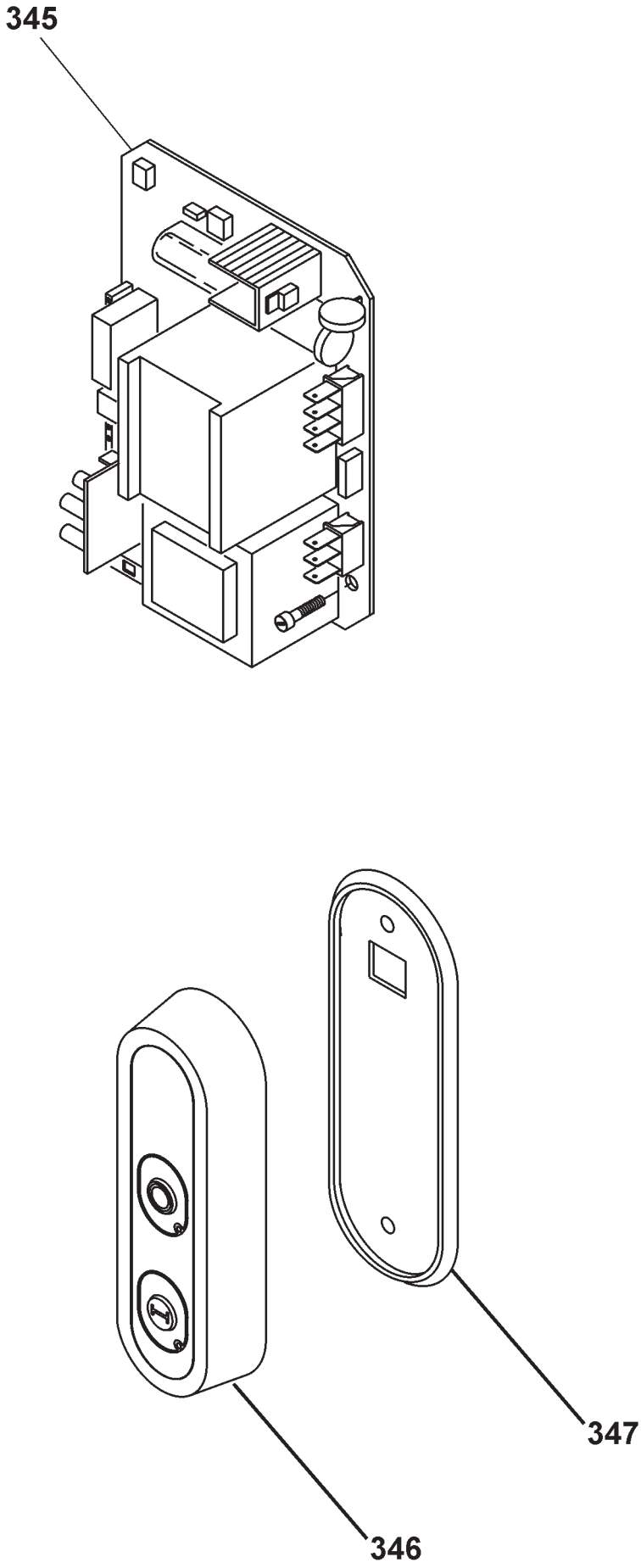
345
347
346

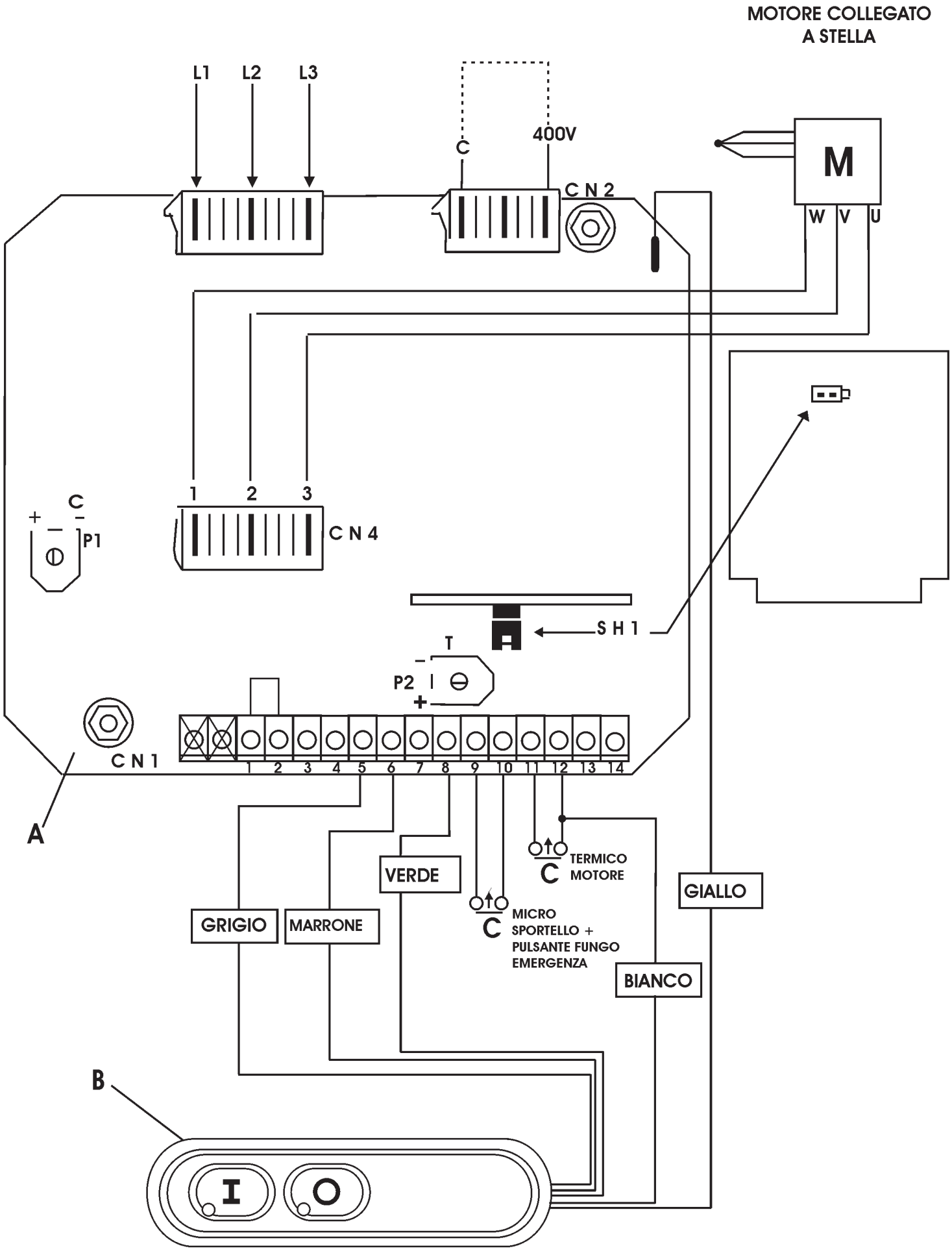
MOTORE COLLEGATO
A STELLA
L1
L2
L3
C
400V
C N 2
M
W
V
U
1
2
3
C N 4
C
P1
S H 1
T
P2
C N 1
1 2 3 4 5 6 7 8 9 10 11 12 13 14
A
VERDE
TERMICO
MOTORE
GIALLO
GRIGIO
MARRONE
MICRO
SPORTELLO +
PULSANTE FUNGO
EMERGENZA
BIANCO
B
I
O

Pulsantiera SO 2020 IX BASIC CE

Rifer	Nome prodotto	Codice
345	SCHEDA ELETTRONICA AUTOFR. SO	LF1010025
346	PULS.MONT.TOND.FREN.SO NO GUARN.BRM	LF1010028
347	GUARNIZIONE PULSANT.NEUTRA TONDA	19563034
1	CORPO SO 2020 INOX	LF20050GR
3	SPORTELLO SO 2020 IX BASIC	LF2004045
11	POMOLO CHIUSURA SO INOX	LF1510704
13	INSERTO GUIDAL.SUP.SO 1650 INOX	LF2001008
14	SUPP. SPINGITORE SO 2020-2400 IX	LF2005015
16	SPINGITORE SO 2020 INOX	LF2005002
18	VOLANTINO A CROCE	LF1537002
19	PORZIONATRICE SO 2020-2400 INOX	LF2007001
21	INSERTO GUIDALAMA SO 1650 INOX	LF2001014
24	RONDELLA SMUS.PORZ.SO 1650 INOX	LF2001028
26	BASE SINSTRA SO 2020 INOX	LF2005006
27	BASE DESTRA SO 2020 INOX	LF2005007
39	CASSETTO SEGAOSSA 2020 IX BASIC	LF2004043
43	MAGNETE RICOPERTO M634 NA BA PS00	LF1039710
51	CERNIERA X SPORT.C/FORO SO 1650 IX	LF2001004B
83	PULEGGIA SUP.C/SMUSSI SO 2020 INOX	LF2005008
84	PULEGGIA INF.C/SMUSSI SO 2020 INOX	LF2005009
85	PARAPOLVERE SBLOCCO BOCCA	LF2010085
86	PERNO SUPP.PULEG. SO 1650 INOX	LF2001010
87	PAN.INT.X SUPP.MEC.SO 1650 IX BASIC	LF2001051
90	SUPP. PULEGGIA SO 1650 INOX	LF2001006
91	POMOLO BLOCC.SUPP.PULEGGIA SO	LF1510004
97	TIRANTE PULEG.CORT.SO 1650 IX BASIC	LF2001048
98	TIRANTE PULEG.LUNG.SO 1650 IX BASIC	LF2001049
99	MOLLA TENDILAMA SO ALL	LF2010025
105	GUIDA SUPPORTO PULEGGIA	LF2010081
109	RASCHIAT.POLIR.SO 1650-3100 IX L.63	LF2001031
111	SUPPORTO RASCHIATORE SO INOX	LF2001030
112	RASCHIAT.POLIR.SO 1650 IX L.45	LF2001032
113	INSERTO TEMPRATO PIASTR.SUPP.LAMA	LF2010735C
114	BOCCOL.SUP.PARALAMA 2020-2400 INOX	LF2007006
117	ASTA PARALAMA SO 2020 INOX	LF2005004
118	COPERCH.BLOCCA PUL.SO 1650 INOX	LF2001022
119	FERMO INF. PULEGG. SO 1650 INOX	LF2001026
120	PROTEZ.INF. PULEGG.INF. SO 1650 IX	LF2010517
121	ANELLO TENUTA 2540/7 IP	LF1242002
122	RONDELLA FILETTATA SO 1650 INOX	LF2001029
127	PARALAMA COMPLETO SO 2020 INOX	LF2005005
129	LAMIERINO COPRI ASOLA P.LAMA SO IX	LF2007016
130	PULS.MONT.TOND.FREN.SO NO GUARN.BRM	LF1010028
131	SUPPORTO MICRO SEGAOSSA 2020 INOX	LF2005020
132	ANELLA MOTORE SO 1800/2020 IX	LF2010516
135	MOTORE TF SO 1800/2020 IX BRM	LF1810501
137	SPINE CEE 3P + T IP	LF1010014

140	CASSETTA GW 44207	LF1010704
141	SCHEDA ELETTRONICA AUTOFR. SO	LF1010025
148	MICROMAG.310 SO IX/GFMEC/TC32F	LF1033302