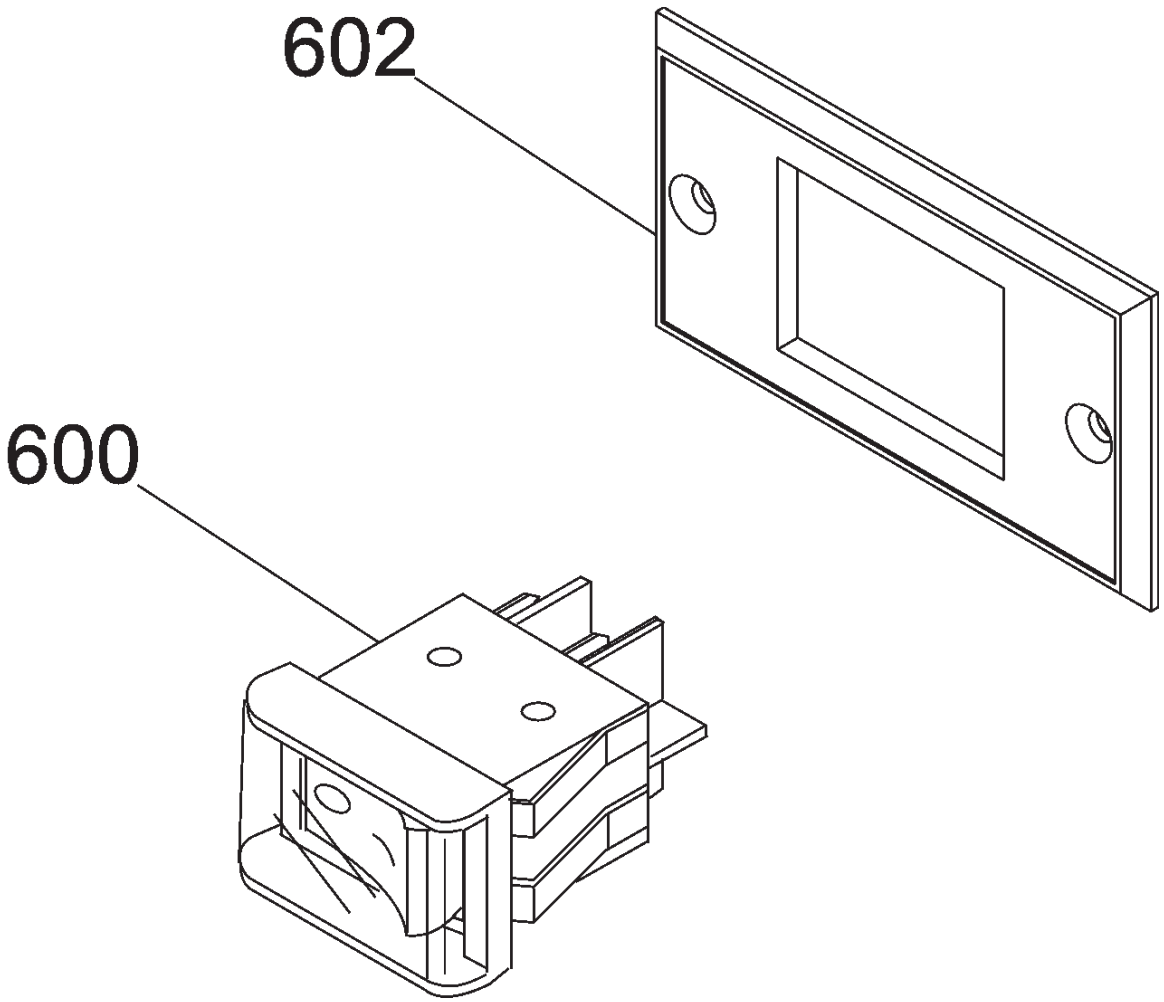
602
600

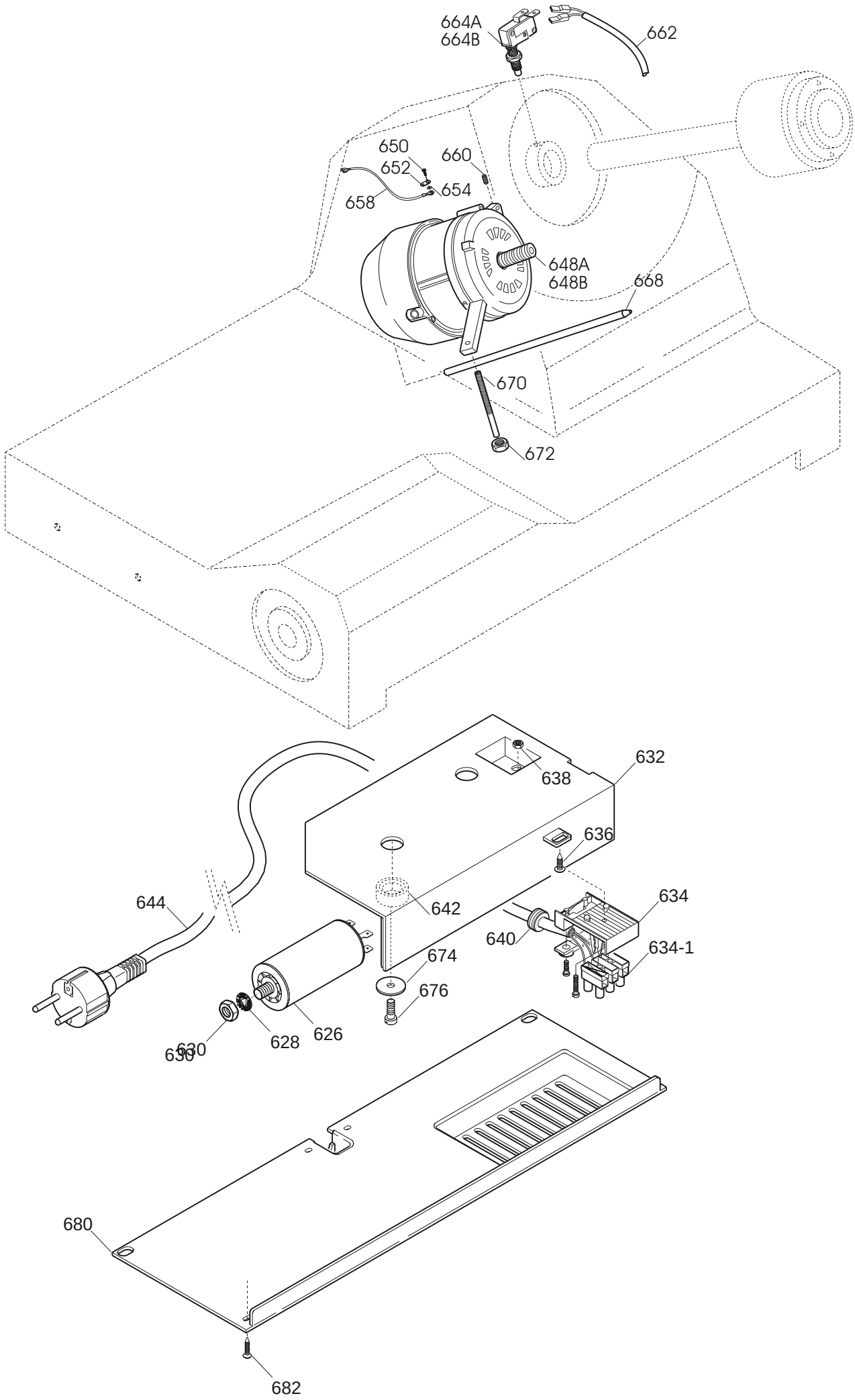
664A
664B
662
650
652
660
654
658
648A
648B
668
670
672
632
638
636
644
642
634
640
634-1
674
676
630
628
626
680
682

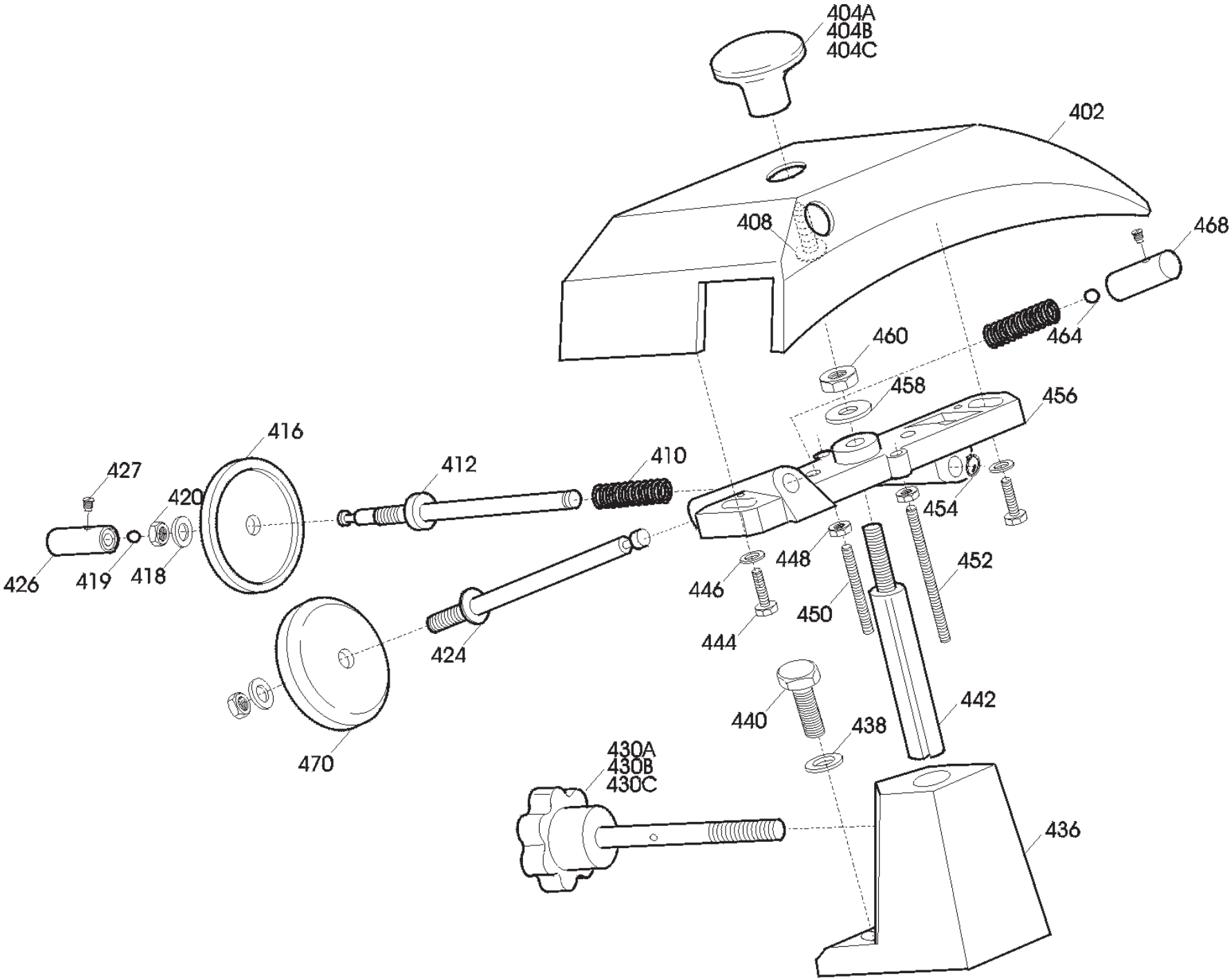
404A
404B
404C
402
408
468
464
460
458
456
416
412
410
427
420
454
426
419
418
448
452
446
450
444
424
442
440
438
470
430A
430B
430C
436

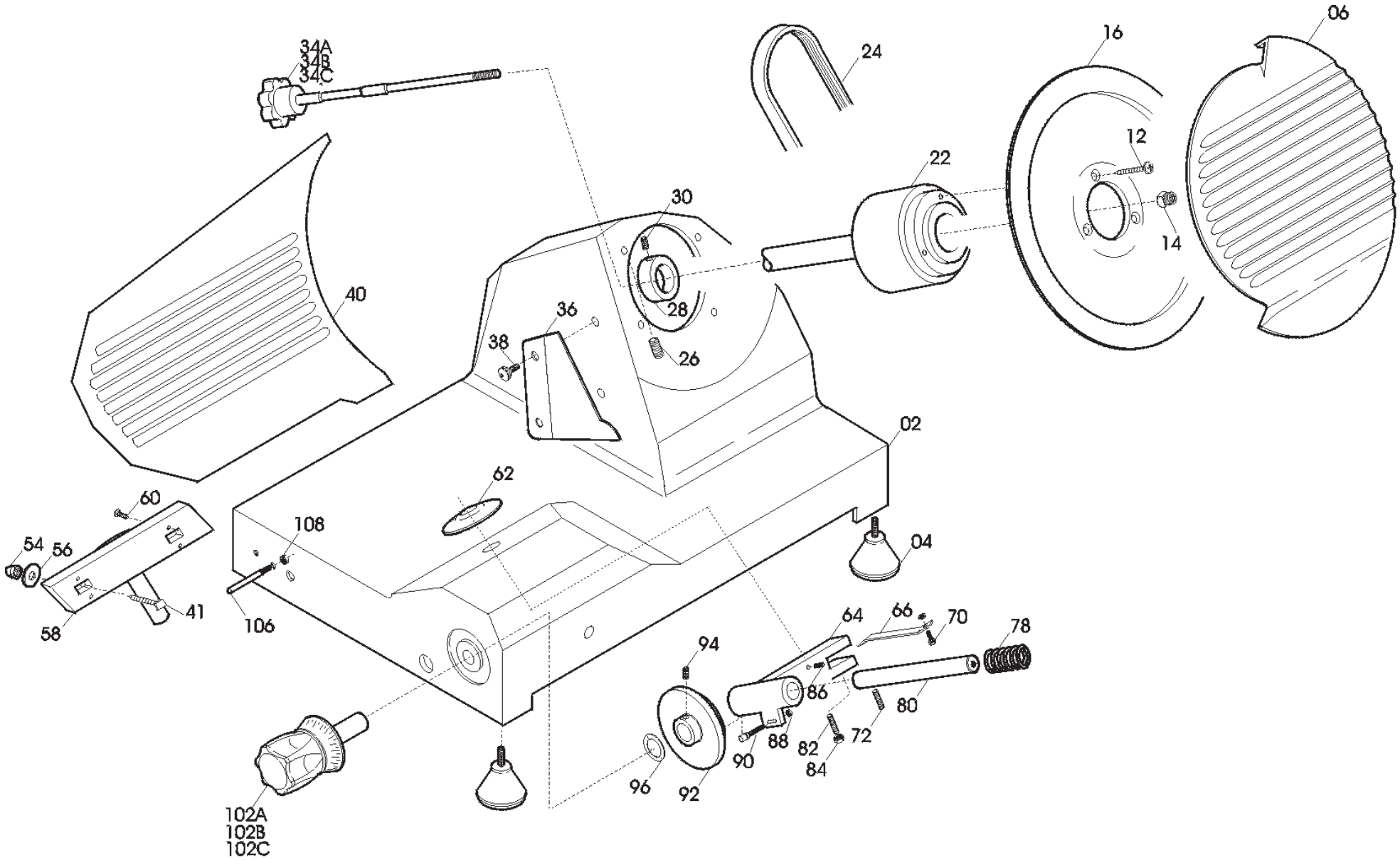
34A
34B
34C
24
16
06
12
22
30
14
40
28
36
38
26
02
62
60
108
54
56
04
58
41
106
64
66
70
78
94
86
80
88
72
82
84
90
96
92
102A
102B
102C

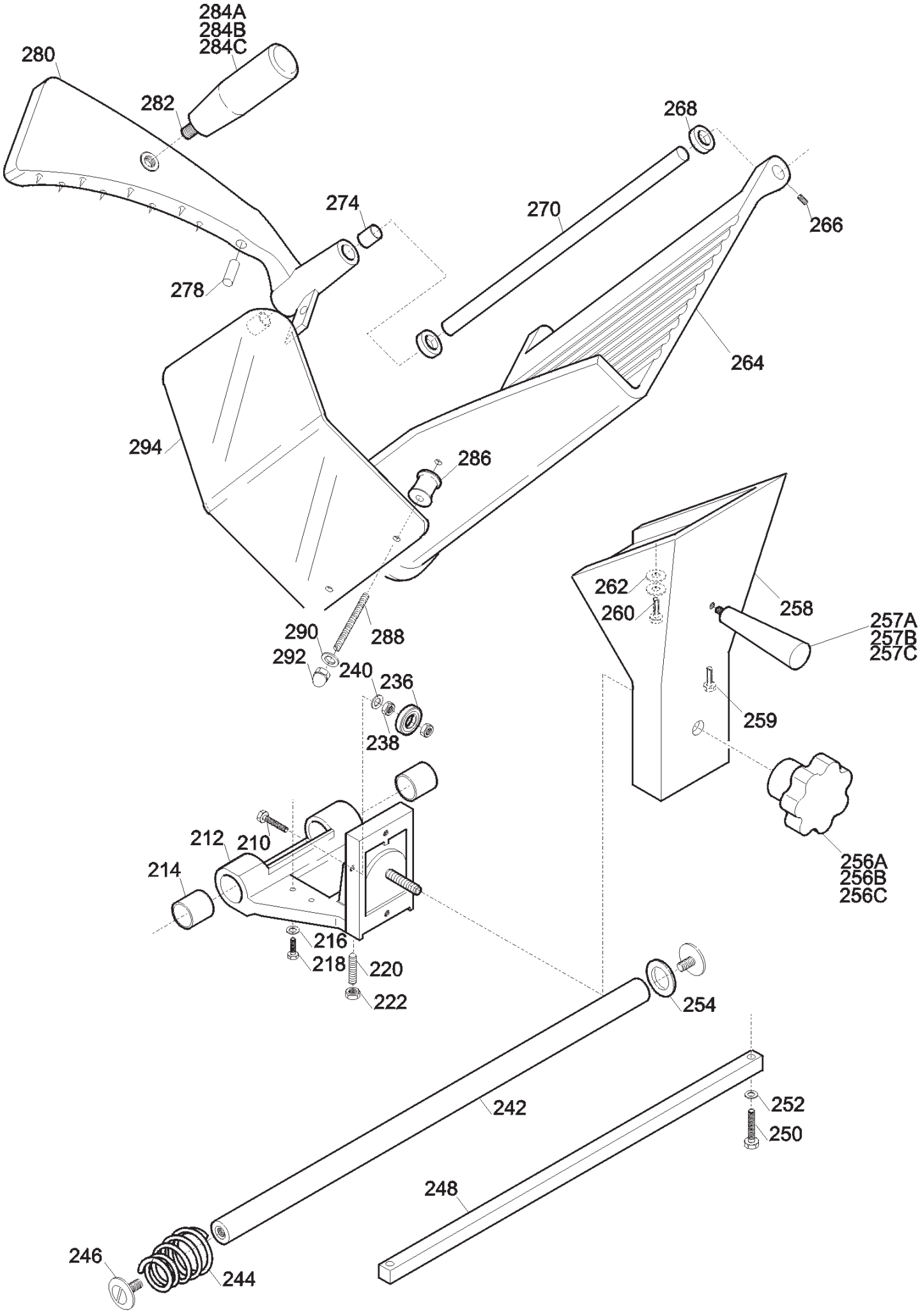
284A
284B
284C
280
282
268
274
270
266
278
264
294
286
290
288
292
240
236
238
262
260
258
257A
257B
257C
259
212
210
214
256A
256B
256C
216
218
220
222
254
242
252
250
248
246
244

MIRRA 300 TAV. UNICA

Riferi	Nome prodotto	Codice
600	INT. MN COMELUX 401/L CON PROT	19410102
602	SUPPORTO INTERRUTTORE MRR NEW	19563171
2	BASAMENTO MRR 275-300	SM500116
4	PIEDINO PICCOLO DOPPIO M 5 A PUNTA	19560201
6	PARALAMA MRR 300 UL	SM500503U
14	QUADR.TIR.PARAL. MRR 300 CE/NORM/UL	SM133418
16	LAMA 300 - 40/3/254 NAZ.	18300403254
22	PULEGGIA MONTATA MRR 275-300	SM591519
24	CINGH.PIAT.M300 G TB2 360 X 8	19310206
28	ANELLO PORTA MICRO MRR	19540901
34B	TIRANTE PARAL.BLU MRR 275-300	SM212740B
34C	TIRANTE PARAL.GRIG.MRR 275-300	SM212740G
34A	TIRANTE PARALAMA MRR 275-300	SM212740
36	PARAFETTA MRR 300	SM501203
38	VITE PARAFETTA TGI 350-390	SM110604
40	VELA MRR 300 UL	SM504120U
58	SUPP. VELA MRR 300 CE/NORM/UL	SM500318
64	MOVIMENTO VELA MRR 275-300	SM500218
66	PIASTRINA MOV. MRR 275-300	SM540118
78	MOLLA MOV. VELA MRR 275-300	SM370111
80	PERNO MOVIM. MRR 275-300	SM521218
90	PERNO RULL. MOV. MRR 275-300	SM131918
92	CAMMA MRR 300UL	SM1901001
96	RONDELLA ONDULATA 12	19342005
102B	MAN. NUMERATA BLU X MRR LAVOR.	19564020
102A	MANOPOLA NUMER.MRR PERNO D.12MM	19562402
102C	MANOPOLA NUMERATA GRIGIA X MRR	19564030
106	PIOLINO MANOPOLA UL	19531370
212	CARRELLO MRR LAVORATO	19500501
214	BOCCOLE AUTOLUBR.18.20.20	19324108
236	CUSCINETTO BIELLA AUT.626	19320101
242	BARRA TONDA CARR. SV 250-275	19530612
244	MOLLA 250-300	SM370104
246	VITE BARRA TONDA MRR 275-300	SM130201
248	BARRA QUADRA MRR 275-300	SM541918
254	RANELLA C/DENTATA MRR 275-300	SM210805
256A	MANOPOLA GAMBO MRR 300 UL	SM19014015
256C	MANOPOLA PRIG.AFF M8 6 LOB GRIGIA	19564024
256B	MANOPOLA TIR.PAR.M8 5 LOB BLU	19564013
257B	MAN. P.MERCE MRR F.LUNG BLU	19564019
257C	MANOPOLA P.MERCE MRR F.CORT GRIGIA	19564031
257A	MANOPOLA PRESSA MERCE MRR F.LUNG	19562901
258	GAMBO CE MRR 275-300	SM500818
264	PIATT.MRR 275-300CE DAL 01 OSSIDATO	195104012
268	GOMMINO PARACOLPO AST.PR.MRR	19560101
270	AST.P MERCE PLO 300/QRZ DAL 01	AMP270
274	BOCCOLE AUTOLUBR.12.14.12 DAL 01	19324102

278	PARAC. P.MERCE G. D8,5XH36	19563206
280	P.MERCE MRR 275/300/QRZ DAL 2001	SM11016007
282	PRIGIONIERO M.10 PRESSAMERCE	19336001
284B	MAN.OVAL P.MERCE C/BUS.M10 BLU	19564014
284C	MAN.OVAL P.MERCE C/BUSS.M10 GRIGIA	19564032
284A	MANOPOLA PRESSA MERCE GRANDE	19562903
286	DISTANZIALI PARAMANO D.20X31MM	19521603
288	PRIG.MED.AFFIL.PARAMAN.M5 X 47	19336006
294	P.MANO PIATTO AF.A-Q-M 275-300	19562324
-	AFFILAT.INC. QRZ/MRR 300	SM21005006
402	CAPPOTTINA AFFIL. M.275-300	SM501501
404C	MANOPOLA CAPP. M6 6 LOB GRIGIA	19564026
404B	MANOPOLA PRIG.AFF M8 6 LOB BLU	19564015
404A	POMOLO CAPPOT. MRR 275-300	SM211413
410	MOLLA AFFILATOIO TG 250-300	SM370101
412	PERNO SBAVATURA TG 250-300	SM570101
416	MOLA SBAVATURA MRR 275-300	SM260102
419	SFERA DA 3/16 MRR 275-300	SM310511
424	PERNO AFFILATURA TG 250-300	SM570201
426	PULSANTE SBAVAT. TG 250-300	SM561001
427	VITE PULS. AFFIL. MRR 275-300	SM150401
430A	MANOPOLA BLOCCA AFFIL. TV	SM592400
430B	MANOPOLA PRIG.AFF M8 6 LOB BLU	19564015
430C	MANOPOLA PRIG.AFF M8 6 LOB GRIGIA	19564024
436	COLONNINA AFFIL. MRR 300	SM501303
442	COLONNINA FERSATA TG 250-300	SM540501
450	PRIG. DISTANZ. PARAMAN.M5 X 30	19336003
456	CORPO AFFIL. MRR 275-300	SM501401
464	SFERA AFFIL. TG 250-300	SM310510
468	PULSANTE AFFILATURA TG 250-300	SM561101
470	MOLA AFFILATURA TG 250-300	SM260101
626	CONDENSATORE MRR 8UF CODOLO M8	19410301
632	SCATOLA RELAIS MRR 11-04-97	19563125
634	MORSETTIERA UNIFICATA PA 32	19410801
642	DISTANZIALE PER SCATOLA RELAIS	19561500
644	CAVO ALIM.COMP.USA 110/60 UN	19410503
648A	MOTORE MRR 275-300 230V./MN	SM400108
648B	MOTORE MRR 275-300 400V./TF	SM402215
658	CAVETTO MASSA TERRA 220-250 UL	19410738
662	CAVO MICRO 300-370 AFF.PULSANTIERA	19410703
664	MICRO INTERRUTT.MN X AFFETTATR	19410201
668	PERNO MOTORE MRR 275-300	SM540718
670	PRIG.M5X 40 TIRANTE MOTORE 250	19336018
680	PROTEZIONE INFERIORE MRR 300 SV	19563152