LAVAVAJILLAS

FI-1650

OCTUBRE - 1979

FAGOR INDUSTRIAL

CATALOGO RESUMIDO DE LAVAVAJILLAS

MACHINES À LAVER LA VAISSELLE CATALOGUE ABRÉGÉ

DISHWASHING MACHINES CATALOGUE SUMMARY

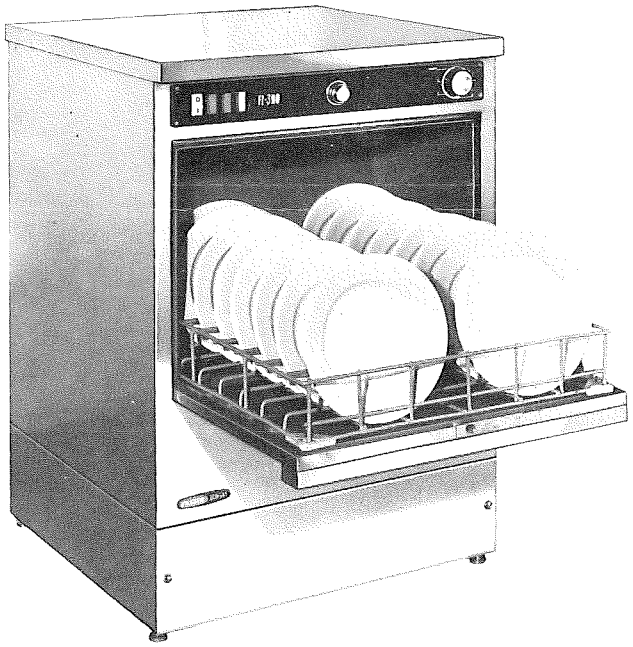

mod. FI-300

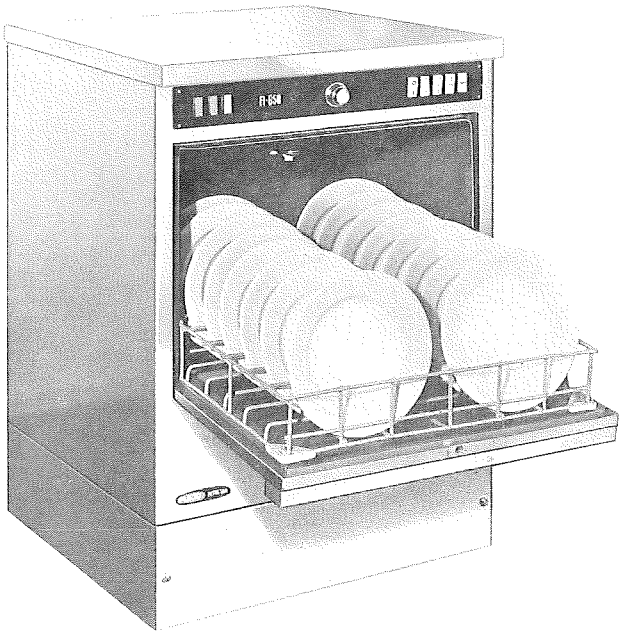

mod. FI-650

CARACTERISTICAS TECNICAS/CARACTERISTIQUES TECHNIQUES/TECHNICAL FEATURES

MODELO LAVAVAJILLAS MODELE *DISH-WASHING MACHINES MODEL*	*Dimensiones exteriores en mm* Dimensions extérieurs en mm *Overall dimensions mm*			*Potencia de instalación eléctrica en kw* Puissance électrique en kw *Power in kw*				*Platos hora programa n.º 1* Assiettes heure Programme n.º 1 *Dishes/hour Program n.º 1*	*Duración lavado* Durée des cycles lavage *Washing time*			*Duración aclarado* Durée rinçage *Rinsing time*	*Capacidad cuba* Cap. du cuve *Bucket capacity L.*	*Consumo agua aclarado* Consommation d'eau rinçage *Rinsing water consumption* L/h	*Dotación cestillos* Nombre de paniers *Baskets*		*Peso neto* Poid Net *Net weight kg.*
	Longitud Long *Width*	*Anchura* Profondeur *Depth*	*Altura* Haut *Height*	*Motobomba lavado* Pompe *Washing motor-pump*	*Cuba lavado* Cuve lavage *Washing tank*	*Calderín aclarado* Surchauffeur rinçage *Rinsing boiler*	*Total* Puissance maxime totale *power*		I	II	III				*Cestillos* Paniers *Baskets*	*Cestillo cubiertos* Triage couverts *Cutlery baskets*	
FI-300	600	600	850	0,575	2,8	2,8	3,375	320	0 a 300"	–	–	12"	36	40	2	3	68
FI-650	600	600	850	0,575	2,8	8	9,375	640	90"	120"	180"	12"	36	80	2	3	72
FI-850	1.950	600	1.360	1,7	2,8	8	10,5	823	70"	100"	170"	12"	36	100	2	6	190
FI-1150	1.950	600	1.360	1,7	2,8	9	13,5	1.152	50"	90"	170"	12"	36	140	3	6	200

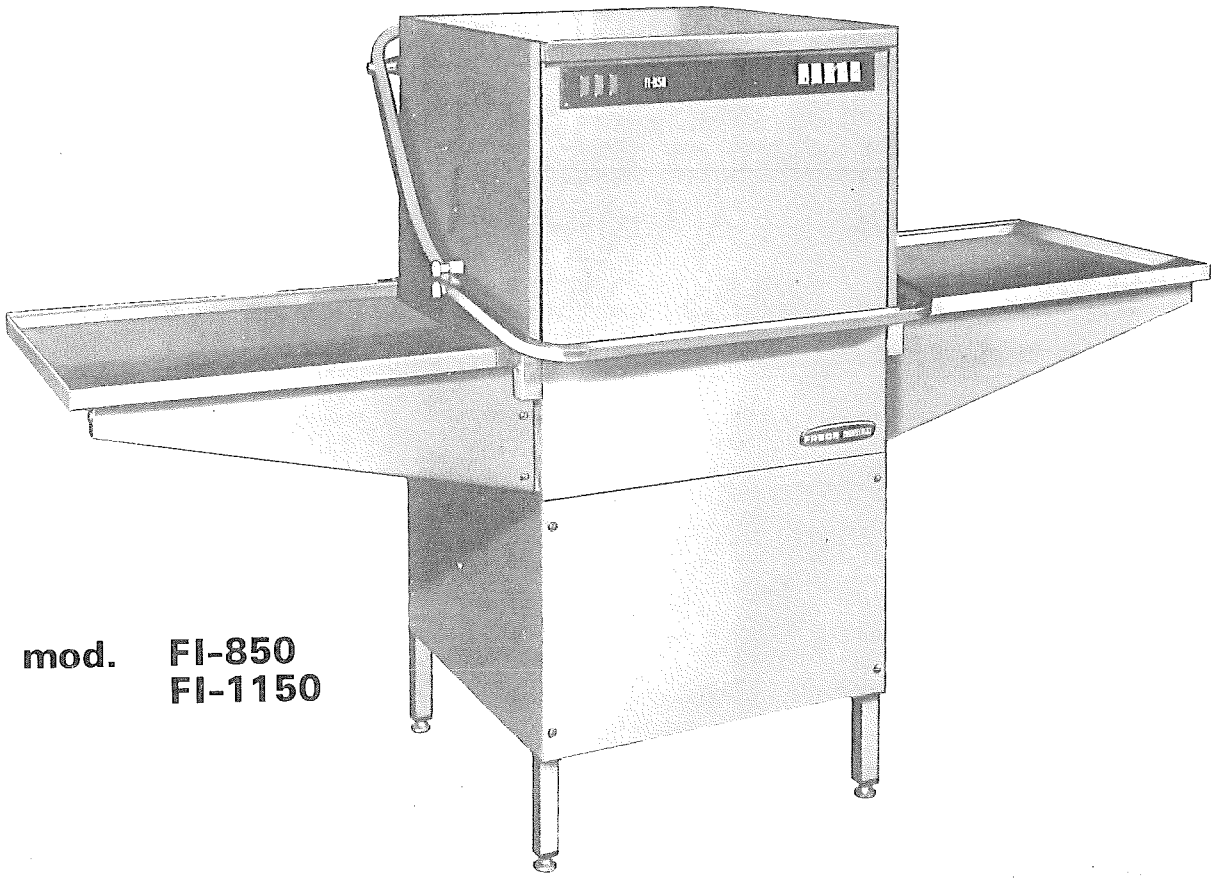

mod. FI-850
FI-1150

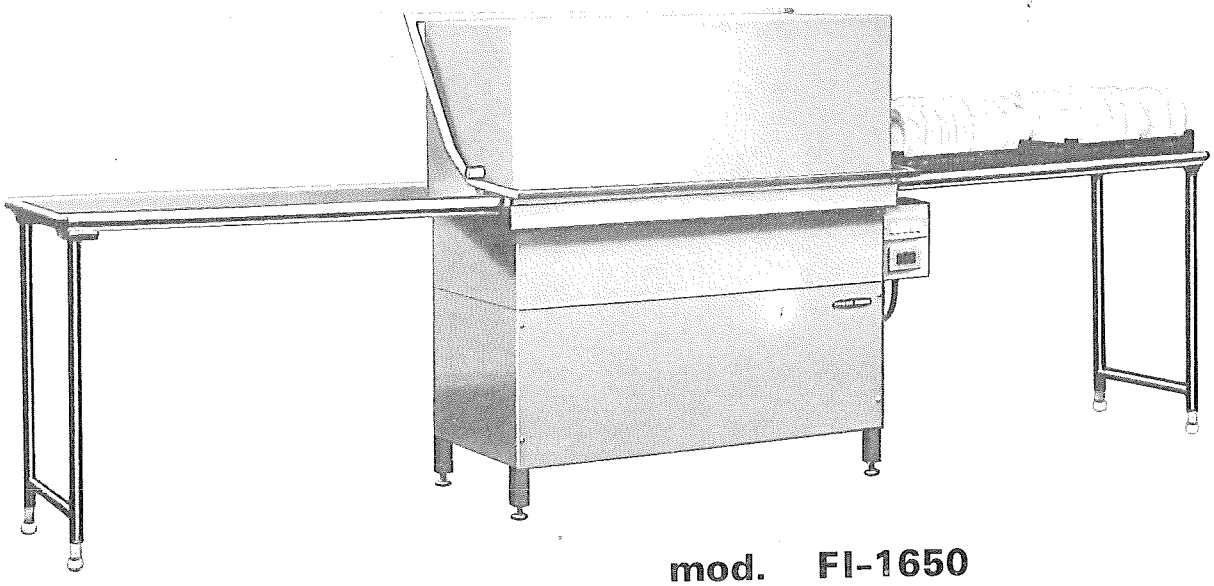

mod. FI-1650

CARACTERISTICAS TECNICAS/CARACTERISTIQUES TECHNIQUES/TECHNICAL FEATURES

MODELO LAVAVAJILLAS MODELE *DISH-WASHING MACHINES MODEL*	*Dimensiones exteriores en mm* Dimensions extérieurs en mm *Overall dimensions mm*			*Potencia de instalación eléctrica en kw* Puissance de l'installation électrique en kw *Power in kw*				*Platos hora programa n.º 1* Assiettes heure Programme n.º 1 *Dishes/hour Program n.º 1*	*Duración lavado* Durée lavage *Washing time*			*Duración aclarado* Durée rinçage *Rinsing time*	*Capacidad cuba* Cap. du cuve *Bucket capacity L.*	*Consumo agua aclarado* Consommation d'eau rinçage *Rinsing water consumption* L/h	*Dotación cestillos* Nombre de paniers *Baskets*		*Peso neto* Poid Net *Net weight kg.*
	Longitud Long *Width*	*Anchura Profondeur Depth*	*Altura* Haut *Height*	*Motobomba lavado* Moteur *Washing motor-pump*	*Cuba lavado* Tank lavage *Washing tank*	*Calderín aclarado* Tank rinçage *Rinsing boiler*	*Total* Puissance maxime *Total power*		I	II	III				*Cestillos* Paniers *Baskets*	*Cestillo cubiertos* Panier couverts *Cutlery Baskets*	
FI-1650	3.624	600	1.320	2 × 1,7	2 × 4	2 × 6	23,4	1.645	70"	100"	170"	12"	100	200	6	12	323
FI-2400	3.520	700	1.400	2,5	12	40	55	2.326	15,5"	26,5"	–	10"	120	460	6	12	425

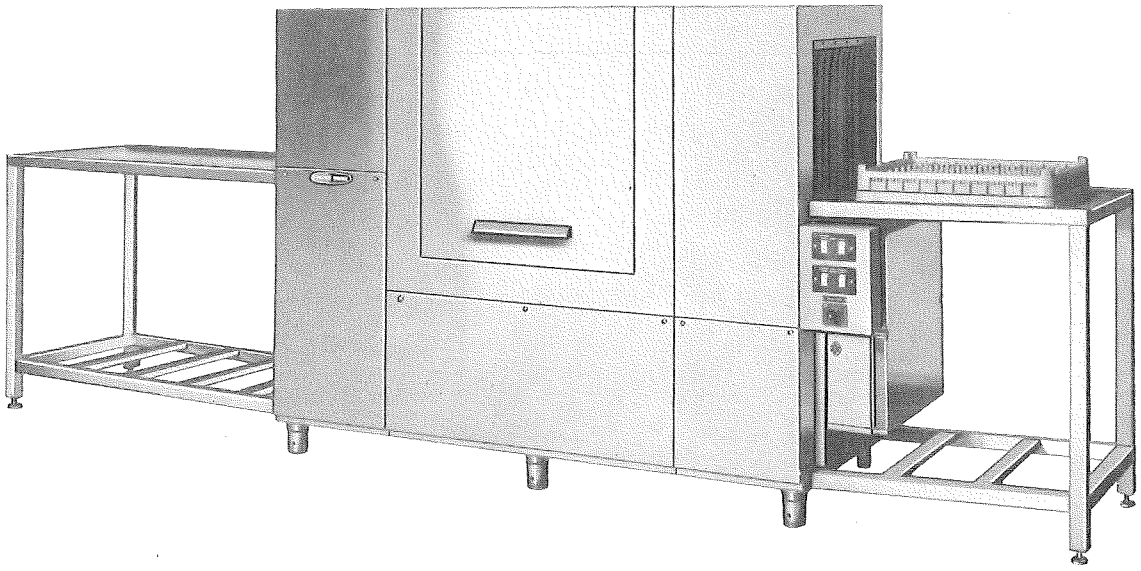

mod. FI-2400

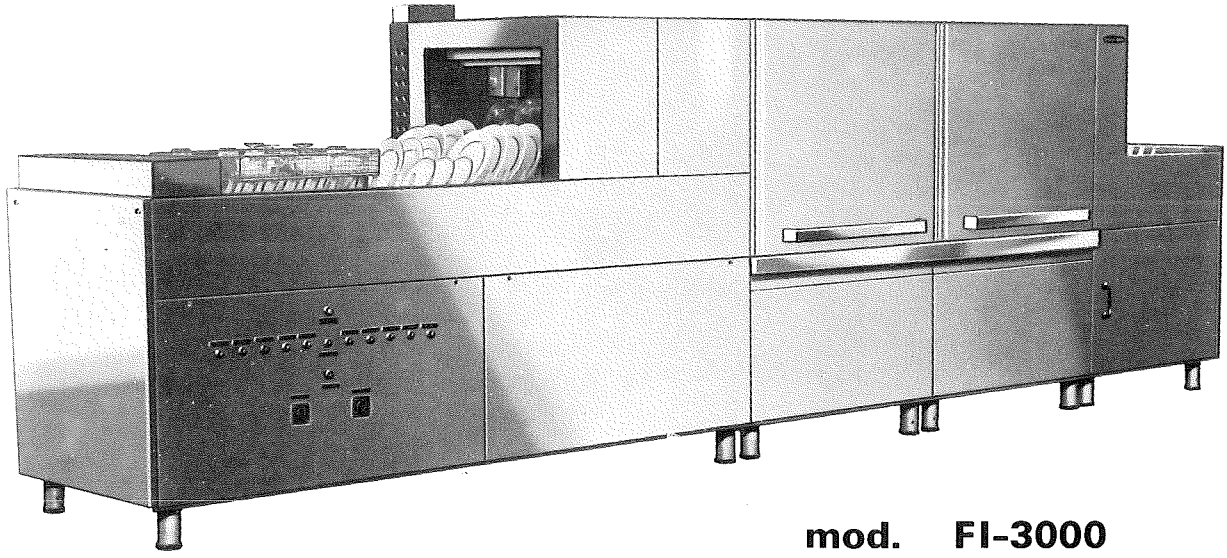

mod. FI-3000
FI-4500

CARACTERISTICAS TECNICAS/CARACTERISTIQUES TECHNIQUES/TECHNICAL FEATURES

MODELO LAVAVAJILLAS MODELE *DISH-WASHING MACHINES MODEL*	*Dimensiones exteriores* Dimensions ext. *Overall dimen. mm.*			*Potencia de instalación eléctrica en kw* Puissance d'instaliation électrique en kw *Power in kw*									*Producción horaria* Capacité de lavage *Washing capacity Platos/h* Assietes/h *Dishes/h*	*Motobomba* *Pompe* Motor-Pump		*Capacidad del tanque de prelavado* Capacité du Réservoir prélavage *Pre-Washing tank capacity* L	*Capacidad del tanque de ante-lavado* Capacité du Réservoir 2ème prélavage *2nd pre-washing tank capacity* L	*Capacidad del tanque de lavado* Capacité du Réservoir lavage *Washing tank capacity* L	*Consumo de aclarado* Consommation d'eau rinçage *Rinsing consumption* L/h.	*Peso neto* Poid net *Net weight* kg
	Longitud Long. *Width*	*Anchura* Profondeur *Depth*	*Altura* Haut *Heigth*	*Prelavado* Prelavage *Prewash*	*Lavado* Lavage *Washing*	*Resistencia de lavado* Resist. de lavage *Washing heating element*	*Ventilador de secado* Ventil. de sechage *Drying Fan*	*Resist. de secado* Resist. de sechage *Drying heating element*	*Moto-reductor (rápida)* Moto reducteur *Reduct engine* H.P.	*Moto-reductor (lenta)* Moto reducteur *Reduct engine* H.P.	*Calderines* Surchauf-feur *Boiler* l	*Calderines* Surchauf-feur *Boiler* ll		*Caudal* Capacité *Flow Volumen* l/min.	*Presión* Pression *Pressure* Atm.					
FI-3000	5.300	1.460	930	–	2,5	16	0,66	12	0,6	0,4	50	26,4	2.742	1.000	1,2	160	–	160	750	1.300
FI-4500	6.200	1.460	930	2,5	2,5	16	0,66	18	0,6	0,4	50	26,4	4.115	1.000	1,2	160	160	160	750	1.350



FAGOR INDUSTRIAL

Pone a su disposición una completa gama de artículos para HOSTELERIA, LAVADO DE VAJILLA y LAVANDERIA, con todo el material necesario para una perfecta instalación.

Met á votre disposition une compléte serie d'articles pour HOSTELLERIE et LAVERIE AUTOMATIQUE avec tout la matériel necessaire pour une parfaite installation.

Dispose of a complete equipment to fulfil Hotels, Snacks, Institutions, and the necesary appliances for a perfect installation.

Fábrica y Oficinas Centrales
Usines et Bureaux centrales
Central Offices

Apartado postal, 17 / Boîte postale, 17 / *P. O. Box, 17*
Telex 36288 ULARC-E / Tfnos.: (943) 780990 - 780900
OÑATE (Guipúzcoa) **ESPAÑA**

Nota.— El fabricante declina toda responsabilidad en cuanto a las posibles inexactitudes contenidas en el presente folleto, tanto si son imputables a errores de impresión o de transcripción y se reserva el derecho a introducir las modificaciones que estime necesarias o útiles, sin cambiar las características esenciales.

Note.—Le fabricant n'assume pas la responsabilité des possibles erreurs d'impression ou de transcription dans le présent prospectus, pouvant introduire les modifications nécessaires sans changer les caractéristiques essentielles.

Note.—*The manufacturer will not be responsible for any possible mistake due to printing or transcription defects.*

The manufacturer keeps the right to introduce the necessary or useful modifications, without changing the essential features.

Nº PLANO	A-123
FIRMA	
FECHA	1-79
	FAGOR INDUSTRIAL, S.Coop.
APARATO	LAVAVAJILLAS FI-1650
LAMINA	1

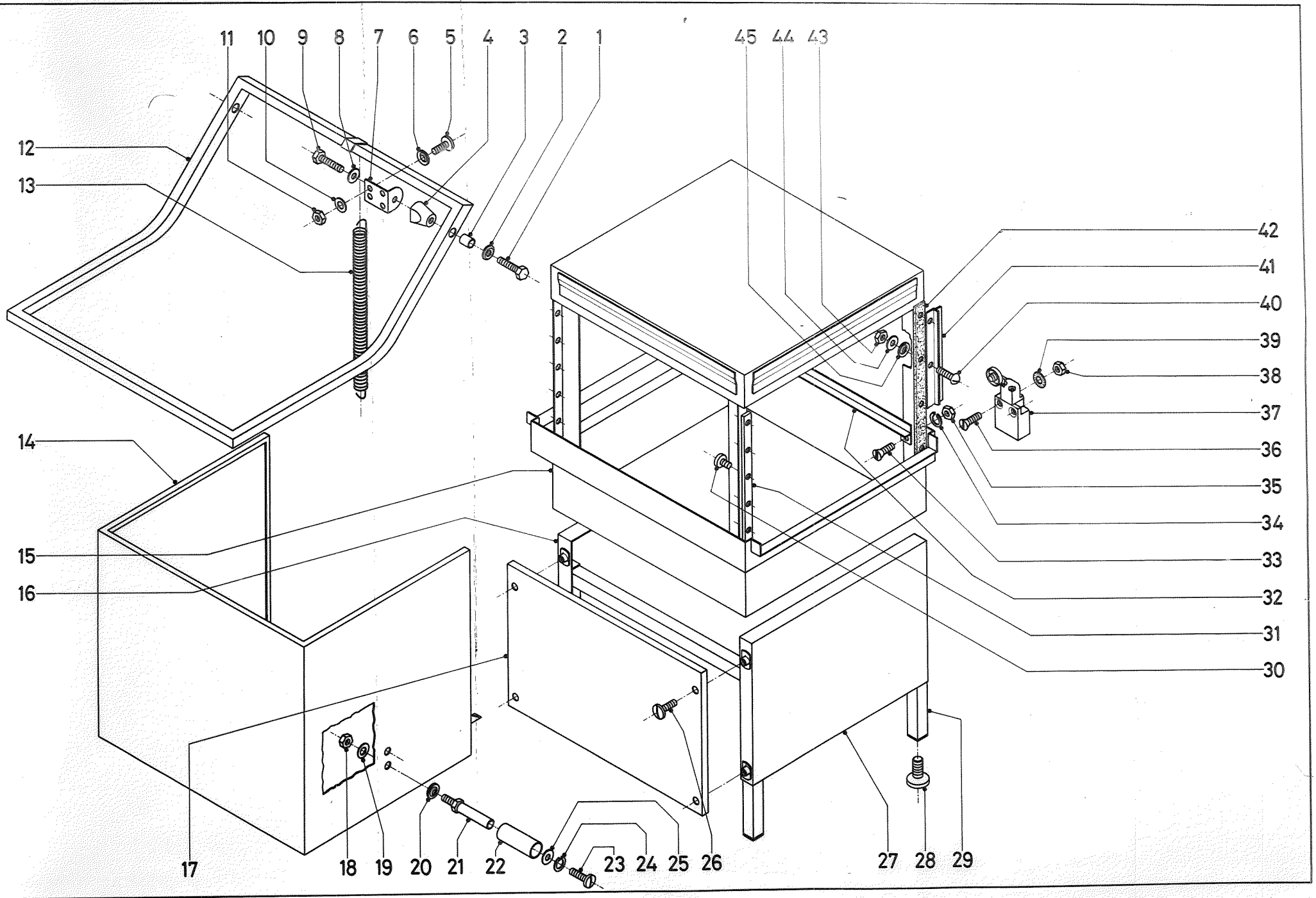

33300 Jauregui-Elgoibar

CONCEPTO: DESPIECE EXTERIORES	Lámina N.° 1	Hoja n.° 1

N.° plano A-123	Aparato: LAVAVAJILLAS FI-1.650

N.° Orden	N.° Referencia	Denominación	Modelos y cantidad de piezas por Modelo: FI-1.650					
1	73-06-36	Tornillo exagonal M-8 x 35 DIN-933	2					
2	73-06-35	Arandela exterior	2					
3	Z-760534	Casquillo	2					
4	73-06-31	Soporte distanciador	2					
5	Q-032042	Tornillo aplastado M-6x15 DIN-84	8					
6	Q-308002	Arandela dubo A-6 (Nylon)	8					
7	Z-760363	Angulo soporte tirador	2					
8	73-06-35	Arandela exterior	2					
9	Q-013153	Tornillo exagonal M-8x20 DIN-933	2					
10	Q-232040	Arandela plana A-6 DIN-125	8					
11	Q-162040	Tuerca exagonal M-6 DIN-934	8					
12	Z-800530	Tirador completo	1					
13	73-06-46	Resorte	2					
14	Z-800510	Puerta completa	1					
15	Z-800300	Cuerpo completo	1					
16	Z-802920	Panel lateral, izquierdo completo	1					
17	Z-802901	Panel frontal	1					
18	Q-162050	Tuerca exagonal M-8 AISI-304	4					
19	Q-232050	Arandela plana A-8	4					
20	Q-308000	Arandela dubo A-8 (Nylon)	4					
21	Z-800524	Cojinete	4					
22	Z-800525	Polea de rodadura	4					
23	Q-153102	Tornillo aplastado M-6x12	4					
24	Q-262040	Arandela muelle A-6 DIN-127	4					
25	Q-232050	Arandela plana A-8	4					
26	Q-153102	Tornillo aplastado M-6 x 12	4					
27	Z-802910	Panel lateral derecho completo	1					
28	80-05	Tornillo regulable (PATA)	4					
29	Z-800110	Armazón soldado	1					

33300 Jauregui-Elgoibar

CONCEPTO: DESPIECE EXTERIORES | Lámina N.º 1 | Hoja n.º 2

N.º plano A-123 | Aparato: LAVAVAJILLAS FI-1.650

N.º Orden	N.º Referencia	Denominación	Modelos y cantidad de piezas por Modelo: FI-1.650
30	Q-152002	Tornillo cilíndrico para chapa BZ-4,2 x 9,5	14
31	Z-760362	Guía puerta	2
32	Z-800370	Guía posterior para cestillos	1
s/n	Z-800381	Guía anterior para cestillos	1
33	Q-042031	Tornillo avellanado M-5x10 DIN-63	6
34	Q-262030	Arandela muelle A-5 DIN-127	6
35	Q-162030	Tuerca exagonal M-5 DIN-934	6
36	Q-042032	Tornillo avellanado M-5x15 DIN-63	2
37	Z-763002	Interruptor puerta	1
38	Q-162030	Tuerca exagonal M-5 DIN-934	2
39	Q-242030	Arandela abanico A-5 DIN-6798	2
40	73-06-63	Tornillo redondo M-4x18 DIN-86	10
41	74-06-61	Guía puerta derecha (Latón)	1
s/n	74-06-71	Guía puerta izquierda (Latón)	1
42	74-06-62	Junta guía puerta (Klingetit)	2
43	73-25-64	Tuerca exagonal M-4 DIN-934	10
44	73-25-62	Arandela plana A-4 DIN-125	10
45	3.618	Arandela dubo A-4 (Nylon)	10

33300 Jauregui-Elgoibar

CONCEPTO: DESPIECE PARTE FUNCIONAL HIDRAULICA	Lámina N.° 2	Hoja n.° 1
N.° plano A-133	Aparato: LAVAVAJILLAS FI-1.650	Modelos y cantidad de piezas por Modelo

N.° Orden	N.° Referencia	Denominación	FI-1.650					
1	72-21-17	Racord R-1½"	2					
2	72-21-16	Manguito	2					
3	72-21-15	Junta (goma)	2					
4	Z-702101	Tuerca R-1½"	2					
5	72-21-13	Junta especial	2					
6	36-32	Junta (Ø 70 x Ø 50 x 1,5) (Fibra roja americana)	2					
7	72-21-11	Válvula desagüe	2					
8	72-21-30	Tapón completo	2					
9	72-21-21	Virola	2					
10	72-21-27	Toro	2					
11	Z-802111	Caña completa (caña, anillo, soporte y sombrerete)	2					
12	3.528	Tornillo cilíndrico M-4x8 DIN-84	4					
13	Z-700771	Abrazadera	2					
14	Z-800711	Tronco lavado	2					
15	Q-062031	Tornillo alomado M-5x10 DIN-85	2					
16	Z-700720	Soporte distribuidor completo	2					
17	Q-232030	Arandela A-5,3 DIN-125	2					
18	Z-700743	Rodete distribuidor	2					
19	Z-760720	Distribuidor montado	4					
20	Z-700744	Arandela sujeción filtro	4					
21	Z-700740	Tapón sujeción distribuidor montado	4					
22	Z-700743	Rodete distribuidor	2					
23	Q-232030	Arandela A-5,3 DIN-125	2					
24	Z-700710	Soporte distribuidor inferior completo	2					
25	Z-700704	Junta de goma	2					
26	Z-800701	Suplemento soporte distribuidor inferior	2					
27	Z-700704	Junta de goma	2					
28	Z-700708	Arandela freno	2					
29	Z-700701	Pasamuros	2					

33300 Jauregui-Elgoibar

CONCEPTO: DESPIECE PARTE FUNCIONAL HIDRAULICA			Lámina N.° 2	Hoja n.° 2
N.° plano A-133	Aparato: LAVAVAJILLAS FI-1.650		Modelos y cantidad de piezas por Modelo	

N.° Orden	N.° Referencia	Denominación	FI-1.650					
30	Z-700702	Junta de goma	2					
31	Q-220001	Tuerca ranurada M-55 x 1,5	2					
32	72-09-32	Abrazadera (54 ÷ 70)	2					
33	72-09-10	Filtro aspiración	2					
34	Z-700911	Pasamuros aspiración	2					
35	Z-700702	Junta de goma	2					
36	Q-220001	Tuerca ranurada M-55 x 1,5	2					
37	72-09-32	Abrazadera (54 ÷ 70)	2					
38	Z-760902	Tubo acodado impulsión	2					
39	72-09-32	Abrazadera (54 ÷ 70)	2					
40	Z-761010	Motobomba	2					
41	72-10-83	Tuerca exagonal M-10 DIN-934	8					
42	Q-261060	Arandela muelle A-10 DIN-127	8					
43	72-10-81	Antivibrante	8					
44	Q-261060	Arandela muelle A-10 DIN-127	8					
45	72-10-83	Tuerca exagonal M-10 DIN-934	8					
46	72-09-32	Abrazadera (54 ÷ 70)	2					
47	Z-760901	Tubo acodado aspiración	2					
48	Q-011344	Tornillo exagonal M-6 x 25 DIN-933	2					
49	72-03-83	Arandela muelle A-6 DIN-127	2					
50	Q-161440	Tuerca exagonal M-6 DIN-934	2					
51	4.535	Tornillo redondo M-4x6 DIN-86	4					
52	40.027	Arandela muelle A-4 DIN-127	4					
53	Z-801101	Soporte electroválvulas	1					
54	Z-701135	Electroválvula (Bobina 220 v.)	2					
55	Q-861312	Abrazadera (14 ÷ 19)	2					
56	Z-701154	Tubo de goma (Ø 10 x Ø 17 x 60)	2					
57	Q-861312	Abrazadera (14 ÷ 19)	2					
58	Z-801110	Conducto dosificadores a calderines (conjunto soldado)	1					

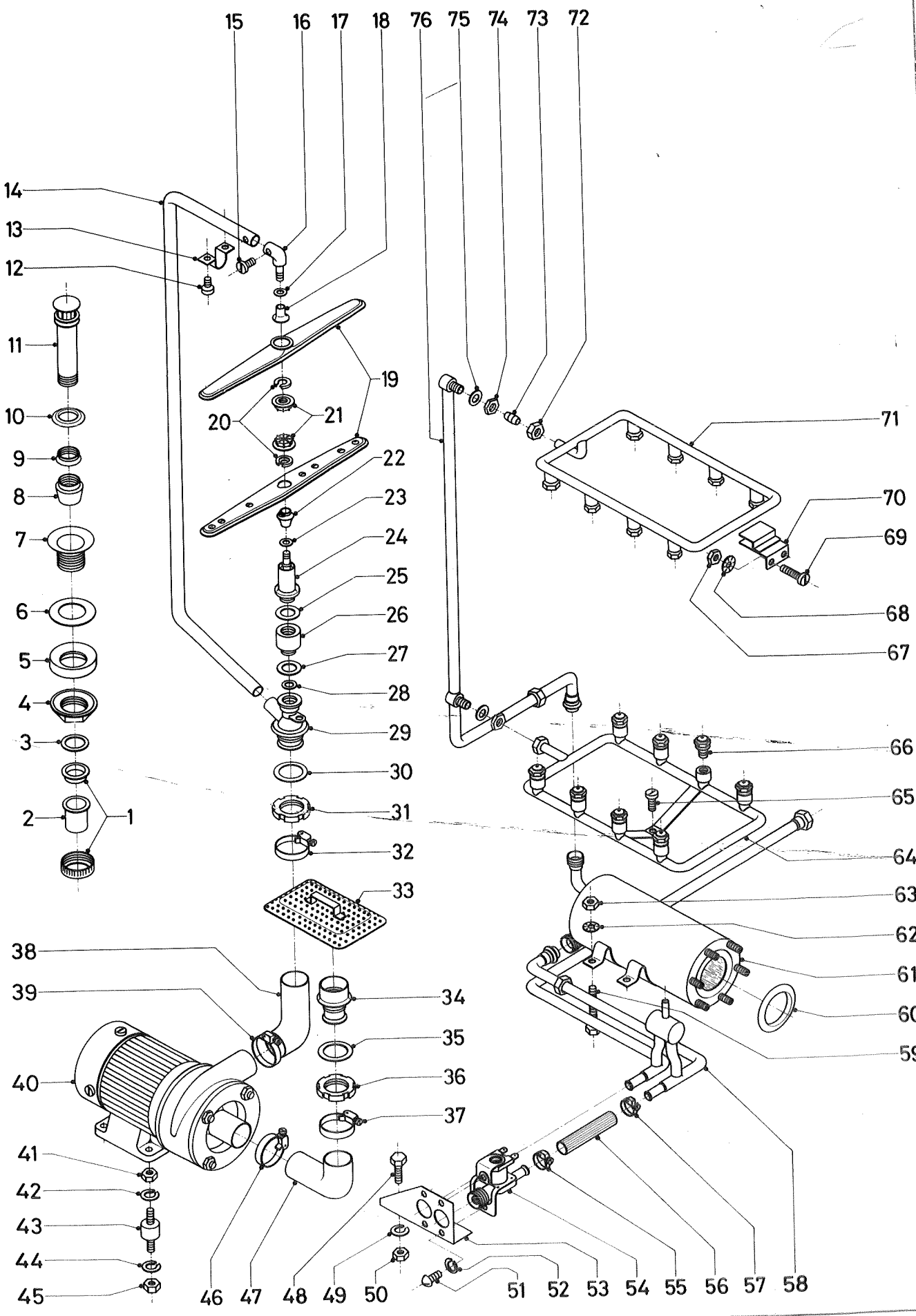

N.º PLANO	FIRMA	FECHA		APARATO	LAMINA
A-133		IX-79	FAGOR INDUSTRIAL, S.Coop.	LAVAVAJILLAS FI-1650	2

33300 Jauregui-Elgoibar

CONCEPTO: DESPIECE PARTE FUNCIONAL HIDRAULICA | Lámina N.° 2 | Hoja n.° 3

N.° plano A-133 | Aparato: LAVAVAJILLAS FI-1.650

N.° Orden	N.° Referencia	Denominación	Modelos y cantidad de piezas por Modelo: FI-1.650					
59	Q-011354	Tornillo exagonal M-8 x 25 DIN-933	8					
60	74-17-91	Junta tórica	2					
61	Z-701710	Cuerpo calderín completo	2					
62	1.090	Arandela grower A-8 DIN-127	8					
63	Q-161450	Tuerca exagonal M-8 DIN-934	8					
64	Z-801930	Conducto inferior completo	2					
65	Q-062031	Tornillo alomado M-5x10 DIN-85	2					
66	Z-701960	Tobera aclarado completa	32					
67	Q-162040	Tuerca exagonal M-6 DIN-934	4					
68	Q-242040	Arandela abanico A-6 DIN-6798	4					
69	Q-032042	Tornillo aplastado M-6x15 DIN-84	4					
70	74-04-91	Soporte tubería aclarado	2					
71	Z-701940	Conducto superior completo	2					
72	Z-701924	Tuerca bicono	2					
73	Z-701923	Bicono	2					
74	Z-701922	Tuerca exagonal	4					
75	Q-307002	Junta (goma PZ - 70 B)	4					
76	Z-801910	Distribuidor izquierdo completo	1					
s/n	Z-801920	Distribuidor derecho completo	1					

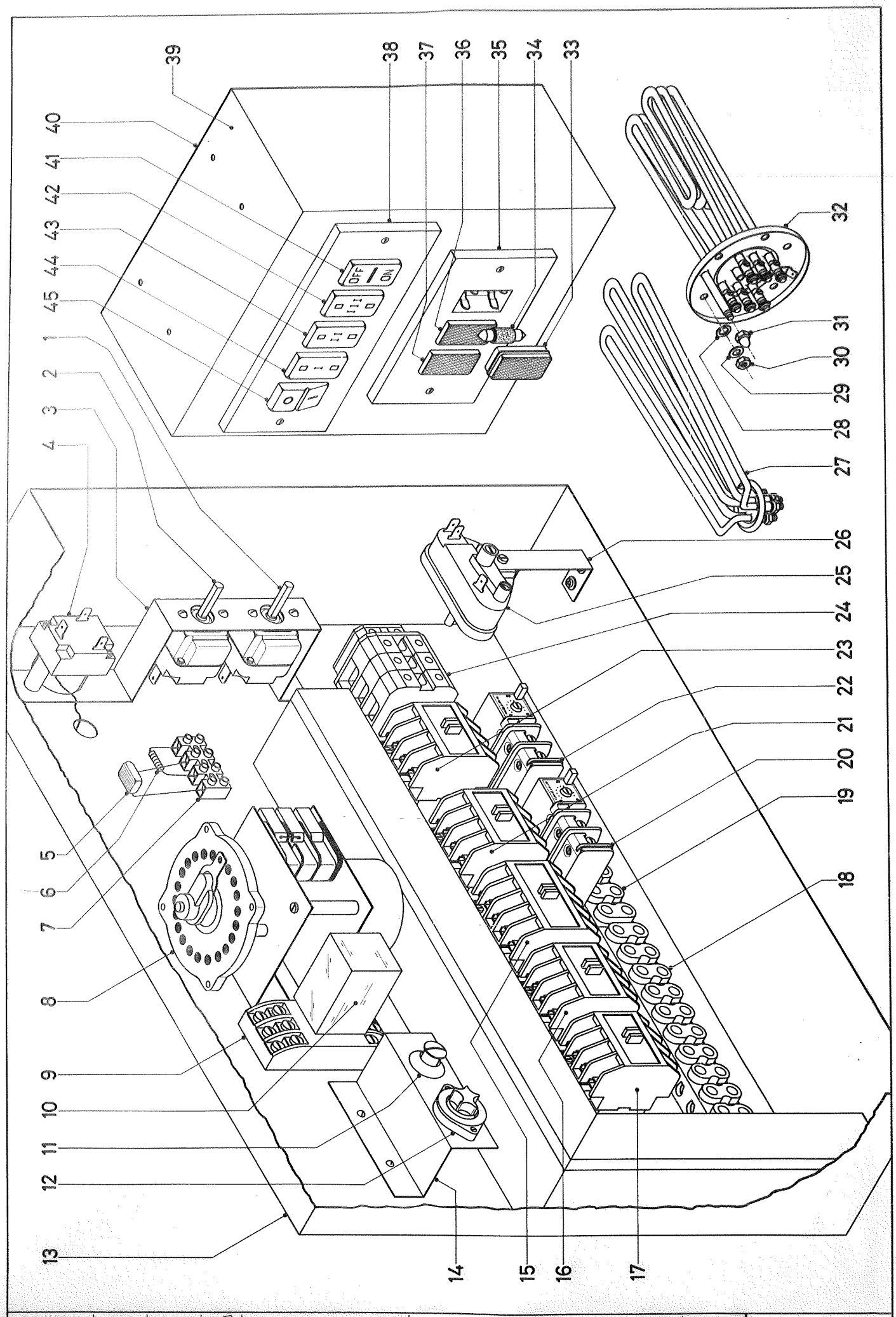

N.º PLANO	FIRMA	FECHA		APARATO	LAMINA
A-125	Dimadas	I-79	FAGOR INDUSTRIAL, S.Coop.	LAVAVAJILLAS FI-1650	3

33300 Jauregui-Elgoibar

CONCEPTO: DESPIECE PARTE FUNCIONAL ELECTRICA	Lámina N.° 3	Hoja n.° 1

N.° plano A-125	Aparato: LAVAVAJILLAS FI-1.650	Modelos y cantidad de piezas por Modelo

N.° Orden	N.° Referencia	Denominación	FI-1.650					
1	Z-703046	Termostato calderín derecha	1					
2	Z-703046	Termostato calderín izquierdo	1					
3	Z-703044	Soporte termostatos	1					
4	Z-703047	Termostato tanque	1					
5	Z-763005	Condensador	1					
6	Z-763004	Resistencia miniatura	1					
7	Z-713061	Regleta seccionable (4 salidas)	1					
8	Z-763003	Programador FI-16	1					
9	Z-763014	Base enchufable para relé	1					
10	Z-763013	Relé 220 v. A.C.	1					
11	72-32-20	Estuche fusible completo	1					
s/n	Z-713031	Cartucho fusible de (0,5 A.)	1					
12	Z-793004	Cambio de tensión	1					
s/n	Z-713031	Cartucho fusibl e de (0,5 A.)	1					
13	Z-803006	Panel eléctrico	1					
14	72-35-12	Z portafusibles	1					
15	Z-813001	Contactor SLA-16 (Bobina 220 v.) (RESISTENCIAS TANQUE)	1					
16	Z-703024	Contactor B-1021 (Bobina 220 v.) (RESISTENCIAS CALDERIN)	1					
17	Z-703024	Contactor B-1021 (Bobina 220 v.) (RESISTENCIAS CALDERIN)	1					
18	Z-803004	Regleta Niessen 604 (12 salidas)	1					
19	Z-803005	Regleta Niessen 604 (8 salidas)	1					
20	72-34-21	Relé térmico (reg. 5,3 ÷ 8 ; 220 v.)	1					
21	Z-763012	Contactor SLA-7 (Bobina 220 v.) (Motobomba)	1					
22	72-34-21	Relé térmico (reg. 5,3 ÷ 8 ; 220 v.)	1					
23	Z-763012	Contactor LSA-7 (Bobina 220 v.) (Motobomba)	1					
24	Z-803003	Regleta entrada fuerza	1					
25	Z-763006	Presostato simple PVS	1					
26	Z-763007	Escuadra soporte presostato	1					

33300 Jauregui-Elgoibar

CONCEPTO: DESPIECE PARTE FUNCIONAL ELECTRICA	Lámina N.° 3	Hoja n.° 2

N.° plano A-125	Aparato: LAVAVAJILLAS FI-1.650	Modelos y cantidad de piezas por Modelo

N.° Orden	N.° Referencia	Denominación	FI-1.650					
27	Z-803610	Resistencia completa de TANQUE	2					
28	72-03-83	Arandela grower A-6 DIN-127	12					
29	5.069	Arandela plana A-6 DIN-125	12					
30	72-53-81	Tuerca exagonal M-6 DIN-934	12					
31	74-17-72	Tuerca sombrerete M-5	2					
32	73-17-60	Grupo caldeo completo	2					
33	Z-703012	Piloto rojo Ticino 5060	1					
34	Z-703018	Lámpara piloto	3					
35	Z-803002	Embellecedor bloque tres pilotos	1					
36	Z-703012	Piloto rojo Ticino 5060	1					
37	Z-703013	Piloto verde Ticino 5060	1					
38	Z-803001	Embellecedor bloque cinco interruptores	1					
39	Z-800382	Caja interruptores	1					
40	Z-800383	Tapa caja interruptores	1					
41	Z-713014	Interruptor unipolar Ticino 5001 completo (ON - OFF)	1					
42	Z-713013	Interruptor unipolar Ticino 5001 completo (PROGRAMA III)	1					
43	Z-713012	Interruptor unipolar Ticino 5001 completo (PROGRAMA II)	1					
44	Z-713011	Interruptor unipolar Ticino 5001 completo (PROGRAMA I)	1					
45	Z-703011	Interruptor bipolar Ticino 5011 completo (0 - I)	1					

33300 Jauregui-Elgoibar

CONCEPTO: VARIOS	Lámina N.°	Hoja n.°

N.° plano	Aparato: LAVAVAJILLAS FI-1.650	Modelos y cantidad de piezas por Modelo

N.° Orden	N.° Referencia	Denominación	FI-1.650					
s/n	L-243	Tubo entrada de agua	2					
s/n	L-244	Junta entrada de agua (goma)	4					
s/n	Z-701131	Dosificador Henkel	1					
s/n	Z-701139	Soporte tensoactivo - dosificador	1					
s/n	Z-701151	Conducto dosificador (tubo Ø 8 x Ø 4,5 x 2000)	1					
s/n	Q-861301	Abrazadera Ø 8	1					
s/n	Z-701152	Peso filtro	1					
s/n	Z-703641	Caperuza resistencia tanque (aluminio anodizado)	2					
s/n	Z-809601	Placa matrícula adhesiva	1					
s/n	Z-8096o2	Folleto de instrucciones	1					
s/n	51-127	Escudo Fagor Industrial	1					
s/n	1.107	Bolsa de 155 x 230 galga 200	3					
s/n	S-106501	Tarjeta de garantía y control	1					
s/n	Z-706130	Bolsa tensoactivo-detergente	1					
s/n	Z-809710	Embalaje de madera	1					
s/n	Z-809720	Embalaje de plástico	1					
s/n	Z-809730	Embalaje de exportación	1					
s/n	Z-705302	Cestillo puas (platos)	4					
s/n	Z-705301	Cestillo base	2					
s/n	Z-705303	Cestillo portacubiertos	24					

33300 Jauregui-Elgoibar

CONCEPTO: CAMBIOS A REALIZAR PARA TRANSFORMACION DE 220 V. a 380 V.	Lámina N.°	Hoja n.°

N.° plano	Aparato: LAVAVAJILLAS FI-1.650	Modelos y cantidad de piezas por Modelo

N.° Orden	N.° Referencia	Denominación	FI-1.650
		PIEZAS A ELIMINAR	
	72-34-21	Relé térmico (reg.: 5,3 ÷ 8 ; 220 v.)	2
		PIEZAS A INTRODUCIR	
	72-34-22	Relé térmico (reg.: 3 ÷ 4,5 ; 380 v.)	2
		CONEXIONES A MODIFICAR DE  A 	
		Resistencias de calderines	
		Resistencias de tanque	
		Conexiones de motobombas	
		El cambio de tensión ponerlo en posición 380 v.	
		En caso de que no haya neutro en la red colocar transformador	

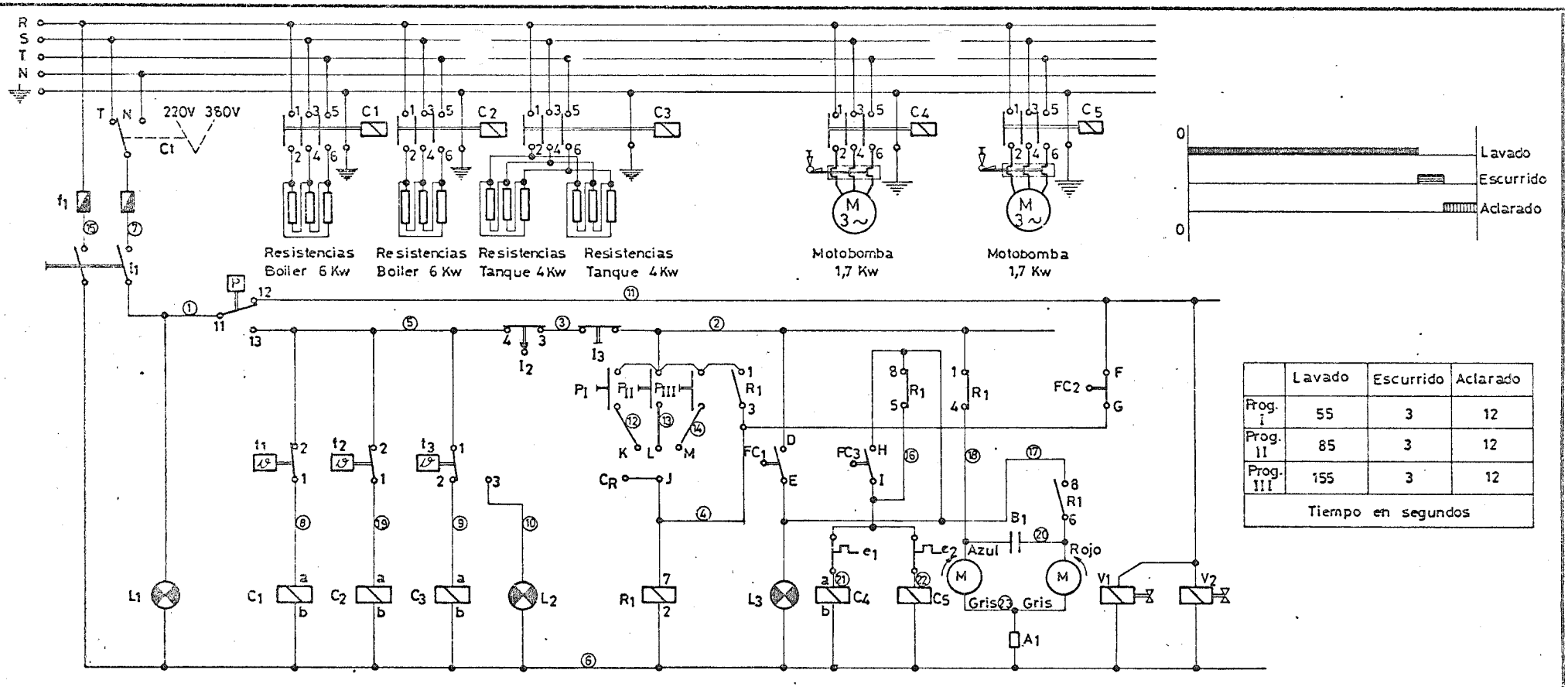

	Lavado	Escurrido	Aclarado
Prog. I	55	3	12
Prog. II	85	3	12
Prog. III	155	3	12
Tiempo en segundos			

P	Presostato simple	COPRECI	14100 PVS		
L3	Señalizador marcha	OSRAM	TICINO 5060 Verde	220 V	
L2	Señali. maq. preparad	OSRAM	TICINO 5060 Rojo	220 V	
L1	Señaliz. de tensión	OSRAM	TICINO 5060 Rojo	220 V	
I3	Interruptor ciclo	TICINO	5003	15 Amperios	
I2	Interruptor puerta	TELEMECANIQUE	XC2-MC-11		
I1	Interruptor general	TICINO	5011		
f1	Fusible		SELENOX	0,5 Amperios	
Ct	Cambio de tensión	DAVILA	Mod. 05.26		
Símbolo	Denominación	Fábrica	Tipo	Características	Condiciones reales

V1 V2	Electroválvula	ELBI		Bobina 220 V.
B1	Condensador	BIANCHI		0,18 µF - 250V
A1	Resistencia miniatura	BIANCHI		12 K - 1W
M	Motor programador	ORBIS		
FC3	Microinterruptor	ORBIS		
FC2	Microinterruptor	ORBIS		
FC1	Microinterruptor	ORBIS		
P III	Interrup. Prog. III	TICINO	5003	
P II	Interrup. Prog. II	TICINO	5003	
P I	Interrup. Prog. I	TICINO	5003	
R1	Relé 220V. AC.			2 Contactos inversores 10A-220V
e1 e2	Relé térmico motob.	METRON	TSA-30 P-12	Reg. 5,3÷8 - 220V - Reg 3÷4,5 - 380 V
C4 C5	Contactor motobomba	METRON	SLA-7	Bobina 220 V
C 3	Contac. resist. tanque	METRON	SLA-16	Bobina 220V
C1 C2	Contactor calderin	METRON	B -1021	Bobina 220 V.
t3	Termostato tanque	COPRECI		TE-15300 (Fijo)
t1 t2	Termostato calderin	CONSONNI		EGO 55.10216.80

ESQUEMA TEORICO

N.º	Modificación	Propuesta de	Fecha

Tolerancias generales

Hasta 5 mm. ±	De 50 a 100 ±
De 5 a 25 ±	Más de 100 ±
De 25 a 50 ±	α ° ±

	Firma	Fecha
Dibujado	ORUÑA	19-9-78
Proyectado		
Comprobado		

FAGOR INDUSTRIAL

Mecanizado superficial

Escala

Lavavajillas
FI-1650

Plano n.º HC-15300

Sustituye al n.º

Sustituido por

Este plano no puede ser usado ni reproducido sin nuestra autorización