SAGI - BANCHI ATTREZZATI PER PIZZA
KPZ2037A - 02-10-2004 » 25-07-2005

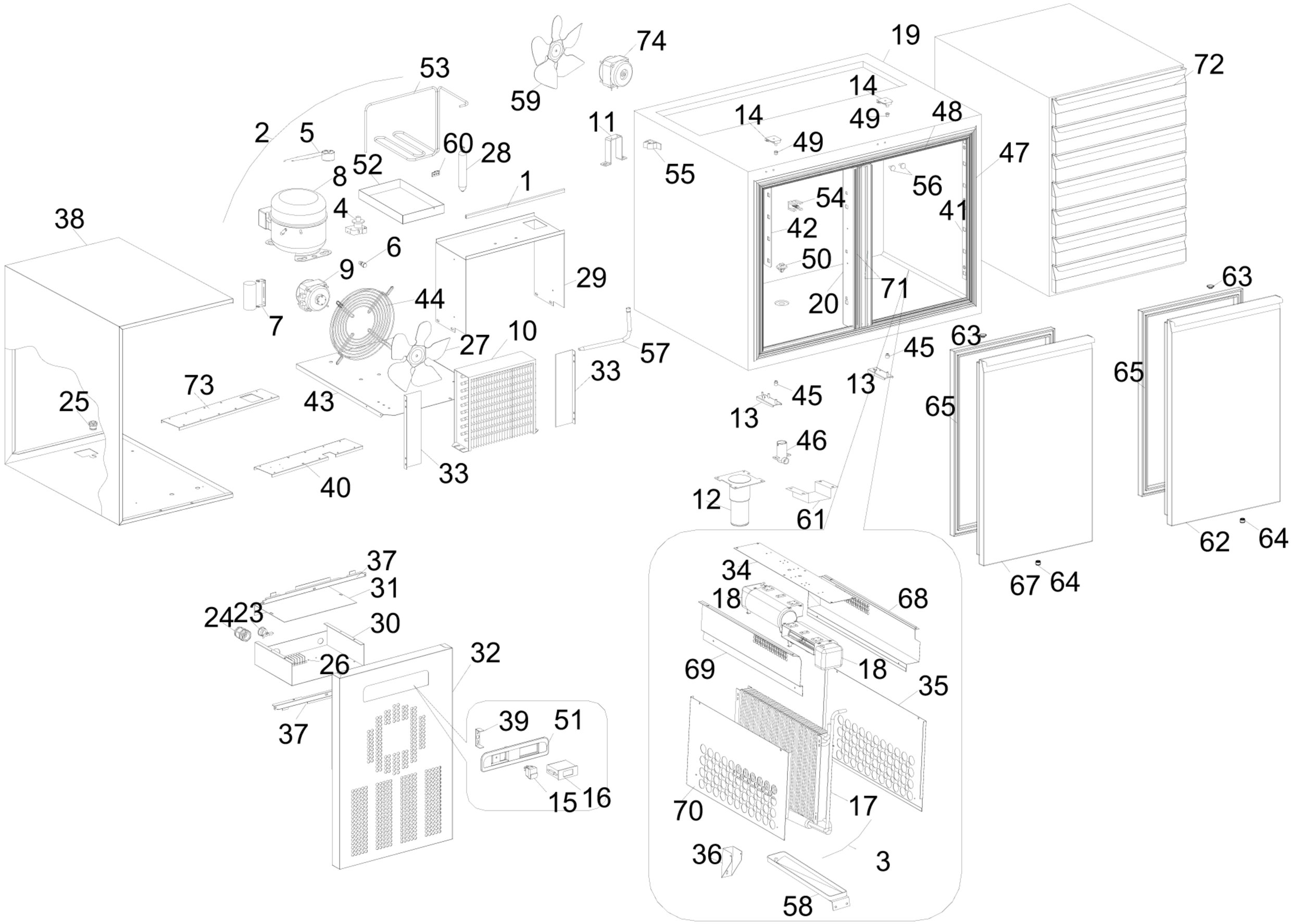

SAGI - BANCHI ATTREZZATI PER PIZZA
KPZ2037A - A000220 - ALZATINA REFRIGERATA - 02-10-2004 » 25-07-2005

